Electrolux

Diamo un nuovo gusto ad ogni tuo giorno

Elettrodomestici da incasso 2023 | Catalogo

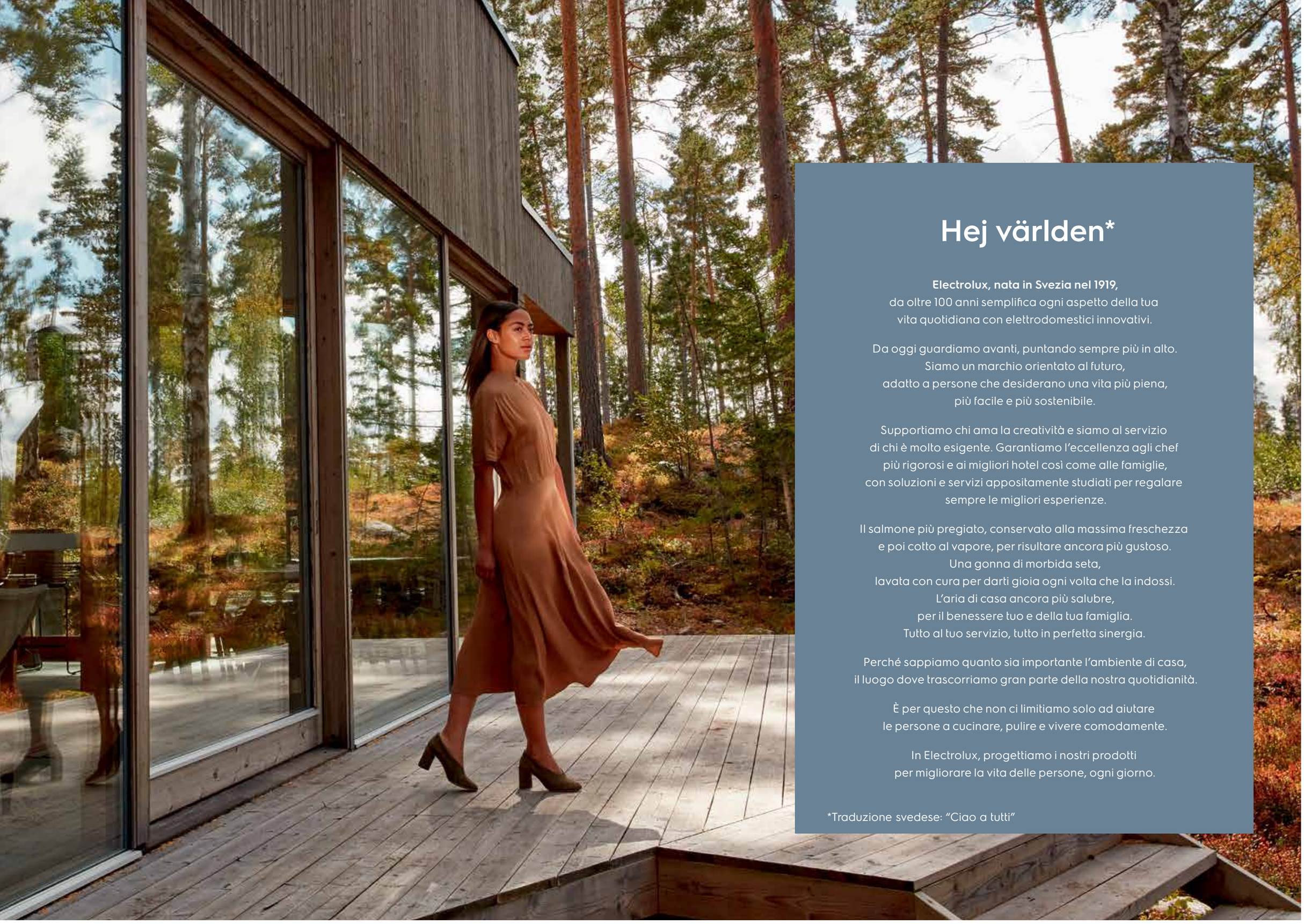

Hej världen*

Electrolux, nata in Svezia nel 1919,
da oltre 100 anni semplifica ogni aspetto della tua
vita quotidiana con elettrodomestici innovativi.

Da oggi guardiamo avanti, puntando sempre più in alto.
Siamo un marchio orientato al futuro,
adatto a persone che desiderano una vita più piena,
più facile e più sostenibile.

Supportiamo chi ama la creatività e siamo al servizio
di chi è molto esigente. Garantiamo l'eccellenza agli chef
più rigorosi e ai migliori hotel così come alle famiglie,
con soluzioni e servizi appositamente studiati per regalare
sempre le migliori esperienze.

Il salmone più pregiato, conservato alla massima freschezza
e poi cotto al vapore, per risultare ancora più gustoso.
Una gonna di morbida seta,
lavata con cura per darti gioia ogni volta che la indossi.
L'aria di casa ancora più salubre,
per il benessere tuo e della tua famiglia.
Tutto al tuo servizio, tutto in perfetta sinergia.

Perché sappiamo quanto sia importante l'ambiente di casa,
il luogo dove trascorriamo gran parte della nostra quotidianità.

È per questo che non ci limitiamo solo ad aiutare
le persone a cucinare, pulire e vivere comodamente.

In Electrolux, progettiamo i nostri prodotti
per migliorare la vita delle persone, ogni giorno.

*Traduzione svedese: "Ciao a tutti"

Collezione elettrodomestici da incasso 2023

Il nostro obiettivo per il 2030 4

Elettrodomestici intuitivi 6

Sostenibilità.
Una scelta da vivere in cucina 8

A misura perfetta
per la tua cucina 10

Cottura

Piani cottura 12

Forni 88

Cappe 156

Lavastoviglie 180

Freddo 210

Lavaggio 270

Accessori 278

Nuova etichetta energetica 294

Garanzia, servizi e assistenza 298

Da sempre all'avanguardia nell'innovazione, per i nostri prodotti scegliamo materiali e finiture in base alla loro funzione, qualità e basso impatto ambientale.
Ecco perché per il dodicesimo anno consecutivo Electrolux è stata dichiarata Leader di Settore* secondo l'Indice Mondiale di Sostenibilità Dow Jones ed ha ricevuto il Gold Class Sustainability Award, premio che riconosce solo l'1% delle aziende con la migliore performance in ogni settore.

MEMBER OF Dow Jones Sustainability Indices In Collaboration with RobecoSAM

ROBECOSAM Sustainability Award Gold Class 2018

I prezzi esposti sono consigliati e non vincolanti e sono da intendersi IVA, trasporto e RAEE esclusi.

* categoria Beni Durevoli per la Casa, 2006-2018

Il nostro obiettivo per il 2030: rendere l'alimentazione sana la scelta preferita

Il cibo e la nutrizione rappresentano l'elemento più significativo per la nostra salute. È fondamentale anche per il benessere del nostro pianeta, in quanto l'industria alimentare consuma un terzo dell'energia globale con oltre il 20% delle emissioni *.

A maggior ragione è preoccupante che il 30% del cibo che acquistiamo venga buttato **, malgrado un nono della popolazione mondiale si addormenti ogni notte soffrendo la fame * .**

Il nostro obiettivo è quindi quello di aiutare le persone in un percorso di scelta alimentare migliore, in modo semplice e soddisfacente.

In Electrolux desideriamo incoraggiare sempre più persone a mangiare nel rispetto delle esigenze dell'uomo e del pianeta. Ecco perché cerchiamo di promuovere innovazioni di prodotto che contribuiscano a rendere migliore il cibo che le persone mangiano, evidenziando come possa essere soddisfacente utilizzare ingredienti più sani. Desideriamo inoltre partecipare alla riduzione degli sprechi alimentari con ogni mezzo disponibile.

Mangiare in modo migliore è uno dei quattro obiettivi che abbiamo identificato nel piano d'azione della durata di undici anni che chiamiamo Programma Better Living

Scopri di più alla pagina betterlivingprogram.com

* Fonte: UN SDG, 2018, ** Fonte: UN SDG, 2018, *** Fonte: Food Aid Foundation

Electrolux Food Foundation

ISTITUITO NEL 2016

Interventi contro la povertà e lo spreco alimentare.

Dal 2016, Electrolux Food Foundation sostiene iniziative per educare e ispirare scelte alimentari più sostenibili tra i consumatori e i professionisti, ma anche per assistere le persone in difficoltà delle comunità che ci circondano. È un'organizzazione indipendente e senza scopo di lucro fondata e finanziata da Electrolux che collabora con organizzazioni internazionali come la Croce Rossa, AIESEC e Worldchefs.

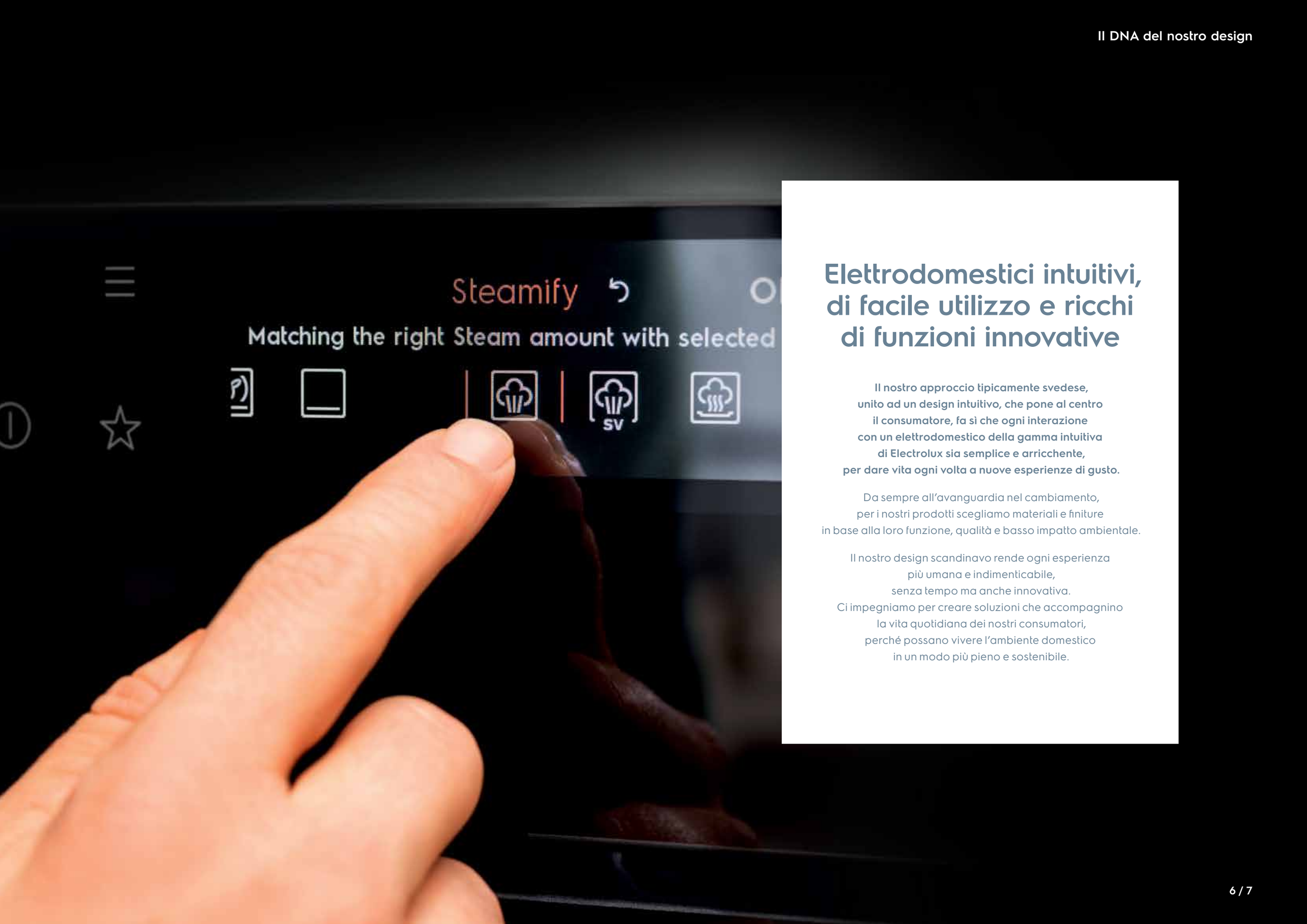

Elettrodomestici intuitivi, di facile utilizzo e ricchi di funzioni innovative

Il nostro approccio tipicamente svedese, unito ad un design intuitivo, che pone al centro il consumatore, fa sì che ogni interazione con un elettrodomestico della gamma intuitiva di Electrolux sia semplice e arricchente, per dare vita ogni volta a nuove esperienze di gusto.

Da sempre all'avanguardia nel cambiamento, per i nostri prodotti scegliamo materiali e finiture in base alla loro funzione, qualità e basso impatto ambientale.

Il nostro design scandinavo rende ogni esperienza più umana e indimenticabile, senza tempo ma anche innovativa. Ci impegniamo per creare soluzioni che accompagnino la vita quotidiana dei nostri consumatori, perché possano vivere l'ambiente domestico in un modo più pieno e sostenibile.

Sostenibilità. Una scelta da vivere in cucina.

Tecnologie sostenibili, per migliorare la tua vita ogni giorno.
Migliorare la qualità della vita e ridurre l'impatto ambientale: due obiettivi che sono da sempre al centro delle nostre attenzioni. Rendere semplici e piacevoli le nostre abitudini quotidiane in cucina e negli ambienti in cui viviamo. Ridurre i consumi, gli sprechi di cibo, di acqua, di energia con **soluzioni e tecnologie sostenibili**. Sono queste le scelte che fanno parte della nostra cultura e che oggi vogliamo condividere offrendoti un'esperienza fatta di equilibrio, salute e piacere di vivere la cucina.

For better living. Designed in Sweden.

A misura perfetta per la tua cucina

Le soluzioni Electrolux PerfectFit sono progettate per integrarsi in modo rapido e semplice a qualsiasi cucina, con una riduzione fino al 25% delle fasi di installazione*.

Utilizzando un solo strumento e seguendo le istruzioni video dettagliate, l'incastro perfetto diventa molto più semplice del previsto.

*In riferimento al numero totale di operazioni richieste per l'installazione dei prodotti Electrolux PerfectFit rispetto al montaggio di prodotti analoghi della concorrenza, sulla base delle istruzioni per l'installazione.

App di installazione intuitiva per aiutare i tuoi installatori professionisti

Tutti gli elettrodomestici si installano con un unico cacciavite Torx T20

Grazie al design delle nostre nuove cerniere le porte del forno ruotano in modo fluido all'interno della nicchia.

I nostri forni richiedono uno degli spazi di ventilazione tra i più stretti sul mercato, il che significa che consentono di combinare 60 cm e 45 cm riducendo l'intercapedine fino a 6 mm.

Installer App di Electrolux
Scansiona o cerca il prodotto per accedere facilmente a tutte le sue specifiche tecniche e alle istruzioni di installazione.

SCAN ME

PerfectFit, riduzione del 25% delle fasi di installazione*
Che si scelga un piano cottura, una lavastoviglie o una cucina completamente nuova, gli elettrodomestici Electrolux si installano rapidamente a regola d'arte grazie al sistema PerfectFit.

È disponibile un'opzione di installazione senza attrezzi per forni, cappe e piani cottura PerfectFit Electrolux, grazie agli accessori optional del sistema a scatto laterale e al fissaggio a molla. Per tutti gli altri elettrodomestici PerfectFit è necessario un solo cacciavite Torx T20.

Informazioni sul sistema di installazione PerfectFit

01 / Il piano cottura sottile e di minimo ingombro richiede un'installazione semplice in un piano di lavoro spesso soltanto 12mm, e non richiede ventilazione anteriore o posteriore

02 / Il sistema di installazione a scatto e a spinta non richiede attrezzi e riduce notevolmente le fasi di installazione della cappa aspirante

03 / In ogni cucina è previsto un prodotto di raffreddamento con dimensioni della nicchia che variano da 60 cm fino a 190 cm

04 / Le cerniere scorrevoli e flessibili della nostra lavastoviglie sono progettate per adattarsi a qualsiasi anta o zoccolo, eliminando costosi interventi ai mobili

01/ Unici nel mercato

02/

03/

04/ Unici nel mercato

Piani cottura

Caratteristiche principali **14**
Piano aspirante **16**

Caratteristiche principali **20**
Piani ad Induzione **24**

Caratteristiche principali **36**
Piani a Gas **48**

Riepilogo gamma **72**
Dati tecnici **76**

Il produttore si riserva il diritto
di modificare le caratteristiche dei prodotti illustrati.
Le foto prodotto sono da ritenersi meramente esemplificative.

Piano aspirante 800 con Doppio Bridge® e Piano aspirante 600 con Bridge®

Piani aspiranti. Cottura e aspirazione assieme.

Il piano aspirante è un sistema rivoluzionario che unisce un piano cottura a induzione estremamente potente alle funzionalità di una cappa integrata filtrante o aspirante.
Il piano cottura a induzione con cappa integrata assicura un'installazione facile, flessibile e sicura per tutti i modelli.

FILTRANTE
Per il **ricircolo dell'aria** in cucina, con più tipologie di installazione.

ASPIRANTE
Per lo **scarico dell'aria** all'esterno dell'abitazione, con più tipologie di installazione.

Doppia/Singola funzione Bridge
Massima adattabilità delle zone cottura.

Attenzione per il design

Montaggio Perfect Fit

Installazione più facile

Migliore assistenza

La tecnologia Hob2Hood consente l'aspirazione automatica durante la cottura. Se si alza o si abbassa la temperatura del piano di cottura, le ventole della cappa si regolano di conseguenza.

Funzione Breeze
Rinfresca silenziosamente l'aria quando hai finito di cucinare

Massima libertà di progettazione della cucina

Il piano cottura a induzione aspirante si adatta perfettamente a qualsiasi piano di lavoro: isola, penisola, a parete accanto a una vetrata o sotto una finestra.

Look moderno e minimalista per un ambiente di design. Il piano aspirante è stato progettato per l'installazione con bordo Filo Top e Sopra Top, al fine di garantirne sempre l'abbinamento perfetto. Per l'installazione è necessario uno spessore minimo del top di soli 4mm.

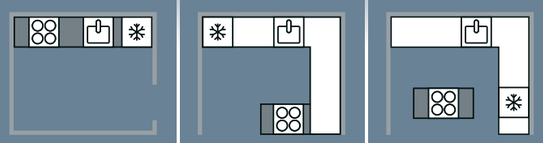

A PARETE | PENISOLA | ISOLA

Filtri facile da rimuovere e pulire
Aiutano a mantenere l'aria fresca e pulita in cucina.

Pulizia sostenibile.
Per una manutenzione semplice, veloce e sostenibile in lavastoviglie.

La griglia di aspirazione al centro del piano a induzione aspirante è completamente rimovibile e consente di accedere al filtro antigrasso in alluminio e al filtro antiodori ad alta efficienza. Per una manutenzione senza sforzo e prestazioni regolari.

Piano aspirante 800 con cappa filtrante PR
KCC 84453 CK

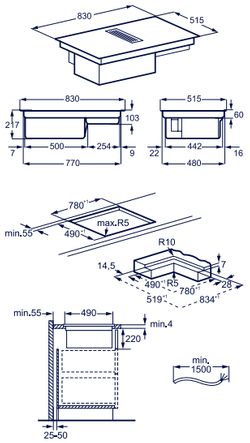

Benefit
- **Piano aspirante con cappa filtrante**
- **FlexiPower Management**
- **Doppia funzione Bridge**
- **Connessione Hob2Hood**

Caratteristiche tecniche
- **Classe di efficienza energetica A+**
- **Assorbimento massimo 7,2 kW con possibilità di power limitation (potenza regolabile)**
- Installazione a filo-top e sopra-top
- Minimo spessore del top 4 mm
- Cappa filtrante
- **9 livelli di potenza**
- 3 livelli di aspirazione + 1 intensivo
- **Portata massima aspirante 630 m³/h**
- Completo di filtri carbone
- Indicatore luminoso saturazione filtri
- **Filtro 2in1 (grasso e carbone)**

Funzioni & Sicurezza
- **Funzione FlexiPowerManagement**
- **Funzione Power per potenza aggiuntiva**
- **Funzione Stop&Go**
- Contaminuti
- Blocco impostazioni di cottura
- Sicurezza bambini (blocco accensione)
- Spie di calore residuo
- Spegnimento automatico di sicurezza

Design
- **83 cm di larghezza**
- **4 zone di cottura**
- 4 Comandi SliderTouch separati
- Controllo elettronico Touch Control con interfaccia singola per zone cottura e cappa
- Indicatore digitale del livello di potenza impostata per tutte le zone di cottura
- Estetica nera

Inquadra il QRCode per scoprire la Guida all'installazione

Modello	Prezzo
KCC84453CK	**2.560,00**

Piano aspirante 800 con cappa aspirante PR
KCD 84453 CK

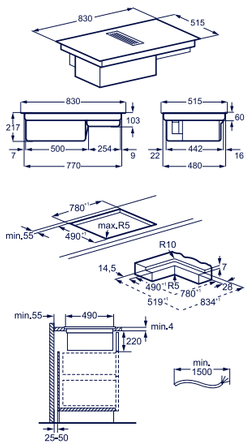

Benefit
- **Piano aspirante con cappa aspirante**
- **FlexiPower Management**
- **Doppia funzione Bridge**
- **Connessione Hob2Hood**

Caratteristiche tecniche
- **Classe di efficienza energetica A+**
- **Assorbimento massimo 7,2 kW**
- Installazione a filo-top e sopra-top
- Minimo spessore del top 4 mm
- Cappa aspirante
- **9 livelli di potenza**
- 3 livelli di aspirazione + 1 intensivo
- **Portata massima aspirante 630 m³/h**
- Indicatore luminoso saturazione filtri

Funzioni & Sicurezza
- **Funzione FlexiPowerManagement**
- **Funzione Power per potenza aggiuntiva**
- **Funzione Stop&Go**
- Contaminuti
- Blocco impostazioni di cottura
- Sicurezza bambini (blocco accensione)
- Spie di calore residuo
- Spegnimento automatico di sicurezza

Design
- **83 cm di larghezza**
- **4 zone di cottura**
- 4 Comandi SliderTouch separati
- Controllo elettronico Touch Control con interfaccia singola per zone cottura e cappa
- Indicatore digitale del livello di potenza impostata per tutte le zone di cottura
- Estetica nera

Inquadra il QRCode per scoprire la Guida all'installazione

Modello	Prezzo
KCD84453CK	**2.440,00**

Piano aspirante 600 con cappa filtrante PR
KCC 83443 CK

NEW 2023

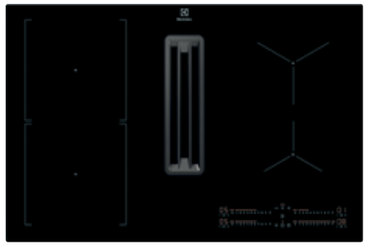

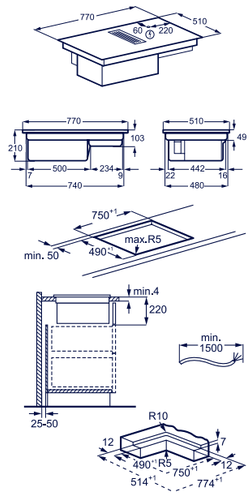

Benefit
- **Piano aspirante con cappa filtrante**
- **Funzione Bridge**
- **Connessione Hob2Hood**

Caratteristiche tecniche
- **Classe di efficienza energetica A+**
- **Assorbimento massimo 7,3 kW con possibilità di power limitation (potenza regolabile)**
- Installazione a filo-top e sopra-top
- Minimo spessore del top 4 mm
- 9 livelli di potenza
- **3 livelli di aspirazione + 1 intensivo**
- **Portata massima aspirante 630 m³/h**
- Completo di filtri carbone
- Indicatore luminoso saturazione filtri
- **Filtro 2in1 (grasso e carbone)**

Funzioni & Sicurezza
- **Funzione Power per potenza aggiuntiva**
- **Funzione Stop&Go**
- Contaminuti
- Blocco impostazioni di cottura
- Sicurezza bambini (blocco accensione)
- Spie di calore residuo
- Spegnimento automatico di sicurezza

Design
- **77 cm di larghezza**
- **4 zone di cottura**
- 4 comandi SliderTouch separati
- Controllo elettronico Touch Control con interfaccia singola per zone cottura e cappa
- Indicatore digitale del livello di potenza impostata per tutte le zone di cottura
- Estetica nera

Inquadra il QRCode per scoprire la Guida all'installazione

Modello	Prezzo
KCC83443CK	**2.320,00**

Piano aspirante 600 con cappa aspirante PR
KCD 83443 CK

NEW 2023

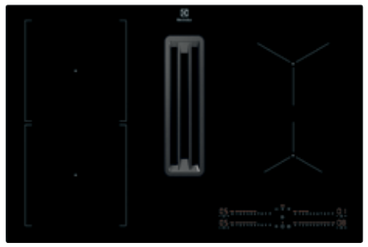

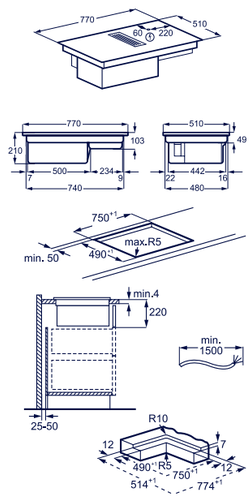

Benefit
- **Piano aspirante con cappa aspirante**
- **Funzione Bridge**
- **Connessione Hob2Hood**

Caratteristiche tecniche
- **Classe di efficienza energetica A+**
- **Assorbimento massimo 7,3 kW con possibilità di power limitation (potenza regolabile)**
- Installazione a filo-top e sopra-top
- Minimo spessore del top 4 mm
- 9 livelli di potenza
- **3 livelli di aspirazione + 1 intensivo**
- **Portata massima aspirante 630 m³/h**
- Indicatore luminoso saturazione filtri

Funzioni & Sicurezza
- **Funzione Power per potenza aggiuntiva**
- **Funzione Stop&Go**
- Contaminuti
- Blocco impostazioni di cottura
- Sicurezza bambini (blocco accensione)
- Spie di calore residuo
- Spegnimento automatico di sicurezza

Design
- **77 cm di larghezza**
- **4 zone di cottura**
- 4 comandi SliderTouch separati
- Controllo elettronico Touch Control con interfaccia singola per zone cottura e cappa
- Indicatore digitale del livello di potenza impostata per tutte le zone di cottura
- Estetica nera

Inquadra il QRCode per scoprire la Guida all'installazione

Modello	Prezzo
KCD83443CK	**2.200,00**

M2CKCF01

Il kit di canalizzazione universale è un kit completo che copre le installazioni comuni dallo scarico dell'aria della cappa (aspiratore del piano cottura) alla base della cucina. Può essere utilizzato sia in modalità filtrante con tubi che aspirante (in questo caso è possibile adattare il resto dell'installazione dalla base della cucina allo scarico dell'aria a parete grazie agli accessori del kit Componenti singoli per tubazioni).

K1 - Curva verticale rettangolare a 90° (X2)

K2 - Curva orizzontale rettangolare a 15° (X2)

K3 - Tubo rettangolare (X1)

K4 - Giunzione rettangolare femmina (X2)

Nastro adesivo in PVC, 10 m (larghezza 50 mm) (X1)

Modello	Prezzo
M2CKCF01	237

M2CKCF02

S2 - Collegamento orizzontale da rettangolare (220x90 mm) a circolare (ø150 mm)

Modello	Prezzo
M2CKCF02	39

M2CKCF03

S3 - Curva verticale a 90° da rettangolare (220x90 mm) a circolare (ø150 mm)

Modello	Prezzo
M2CKCF03	39

M2CKCF04

S4 - Curva orizzontale rettangolare a 90° (220x90 mm)

Modello	Prezzo
M2CKCF04	44

M2CKCF05

S5 - Tubo rettangolare, 1 metro (220x90 mm)

Modello	Prezzo
M2CKCF05	44

M2CKCF06

S6 - Giunzione rettangolare femmina (220x90 mm)

Modello	Prezzo
M2CKCF06	21

M2CKCF07

S7 - Tubo circolare, 1 metro (ø150 mm)

Modello	Prezzo
M2CKCF07	40

M2CKCF08

S8 - Giunzione circolare femmina (ø150 mm)

Modello	Prezzo
M2CKCF08	21

M2CKCF09

S9 - Curva verticale rettangolare a 90° (220x90 mm)

Modello	Prezzo
M2CKCF09	30

M2CKCF10

S10 - Nastro adesivo in PVC, 10 m (larghezza 50 mm)

Modello	Prezzo
M2CKCF10	12

M2CKCF11

S11 - Riduttore rettangolare orizzontale (220 mm) da 90 mm a 55 mm

Modello	Prezzo
M2CKCF11	17

M2CKCF12

S12 - Griglia esterna con alette a gravità

Modello	Prezzo
M2CKCF12	30

M2CKCF13

S13 - Congiunzione rettangolare verticale a 15°

Modello	Prezzo
M2CKCF13	36

MCFB70

2:1 Long Life Carbon Filter

Modello	Prezzo
MCFB70	211

La nostra gamma di piani ad induzione

Confronta i nostri piani cottura a induzione

	300 Induzione	600 Bridge	700 SenseBoil
Sensore di ebollizione L'acqua in ebollizione è automaticamente portata a temperatura e controllata grazie al sensore			✓
Bridge or FlexiBridge® La funzione Bridge combina due zone cottura creando un'unica grande area, mentre la funzione FlexiBridge® combina le zone cottura in tre modi diversi		✓ or	✓ or
Induzione Riscaldamento più rapido con il piano cottura ad induzione	✓	✓	✓

Perché scegliere un piano ad induzione?

Scopri le innovative funzioni tecnologiche, la facilità d'uso e la flessibilità dei piani cottura ad induzione Infinite di Electrolux.

Connessione Hob2Hood
Collegamento wireless tra il piano cottura e la cappa, attivabile automaticamente quando serve.

Ecco 5 buoni motivi per scegliere l'induzione:

1. **Estrema rapidità:** l'induzione scalda direttamente il fondo della pentola riducendo i tempi di cottura.
2. **Controllo:** puoi modificare il calore in modo preciso e istantaneo.
3. **Massima efficienza:** il calore viene generato direttamente sulla pentola, senza dispersioni.
4. **Facilità di pulizia:** il piano di cottura rimane freddo e se un liquido fuoriesce non c'è rischio che si bruci o cristallizzi.
5. **Sicurezza totale:** le zone cottura si attivano solo a contatto con la pentola e la superficie del piano resta fredda, perché il calore si genera solo sul fondo della pentola.

Piano cottura ad induzione 700 SenseBoil®

Il piano cottura interviene quando l'acqua bolle

Il piano ad induzione con tecnologia SenseBoil riconosce quando l'acqua ha raggiunto il punto di ebollizione, regolando la temperatura in modo automatico.

In questo modo l'acqua continuerà a sobbollire delicatamente ed in totale sicurezza mentre tu potrai dedicarti ad altre attività, come preparare la tavola o avviare la lavatrice.

Caratteristiche principali

Sensore di ebollizione SenseBoil
Fa sobbollire delicatamente l'acqua quando ha raggiunto il punto di ebollizione.

Connessione Hob2Hood
Collegamento wireless tra il piano cottura e la cappa, attivabile automaticamente quando serve.

Zone cottura Infinite
Cucina in libertà, posizionando la pentola dove vuoi tu.

Come funzionano i sensori
I sensori sono presenti su tutte e quattro le zone cottura, ma sono attivabili solo uno alla volta. Per attivare il sensore interessato, posiziona una pentola adatta per la cottura ad induzione, con o senza coperchio, sulla zona di cottura prescelta. Premi l'icona fino a quando compare il simbolo .

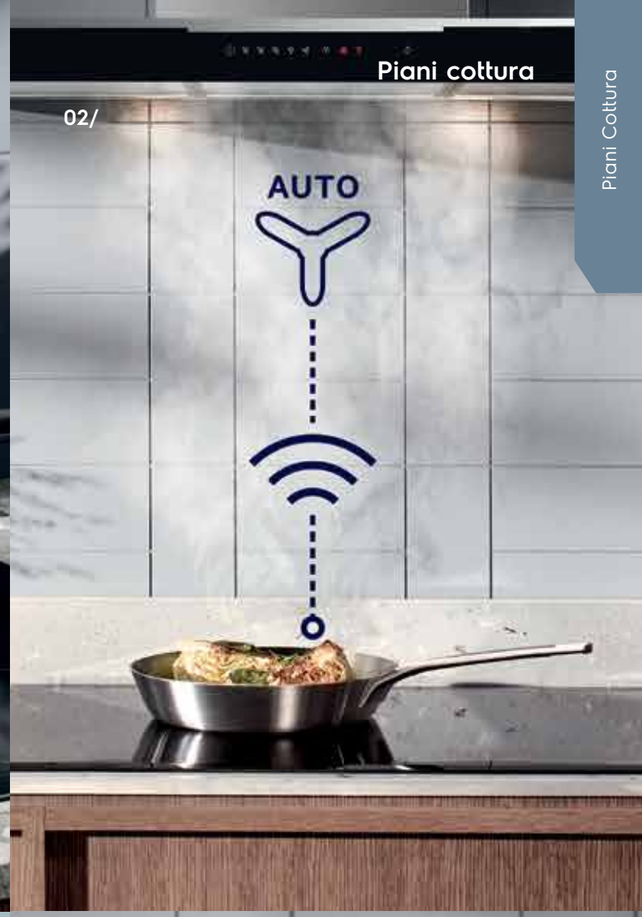

Monitoriamo l'ebollizione dell'acqua attraverso il sensore SenseBoil
Il sensore di ebollizione SenseBoil rileva quando l'acqua nella pentola inizia a bollire, riducendo automaticamente il livello di calore per farla sobbollire in modo sicuro e controllato.
Così hai più tempo per dedicarti alla preparazione degli altri piatti.

01/ Appositi sensori prevengono la fuoriuscita dell'acqua in ebollizione.

02/ La tecnologia Hob2Hood collega la cappa al piano cottura in modalità wireless, attivandola automaticamente quando serve.

03/ Le zone di cottura Infinite si adattano automaticamente alle dimensioni delle pentole che appoggi sul piano, concentrando il calore sull'intera superficie di ciascuna pentola. La cottura diventa ancora più efficiente e precisa grazie alle zone di cottura autoadattanti.

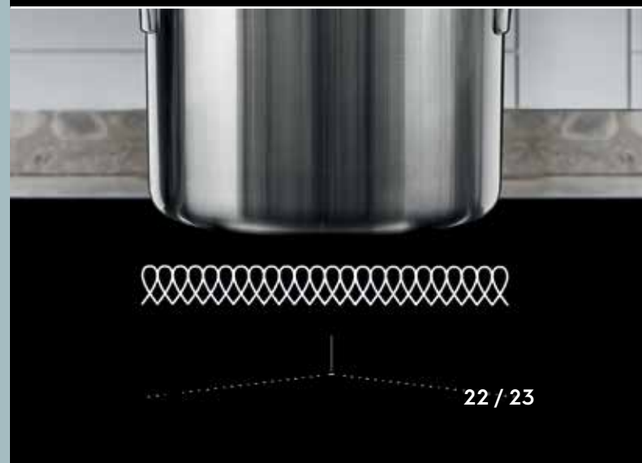

Piano Induzione 700 SenseBoil
KIS 82449

PR

Benefit e caratteristiche tecniche
- **Piano Induzione SenseBoil**
- **Funzione SenseBoil**
- **Funzione Bridge**
- **Connessione piano-cappa Hob2Hood**
- **Indicatore digitale del livello di potenza impostata per tutte le zone di cottura**
- **Assorbimento massimo regolabile da 1,5 kW a 7,2 kW**

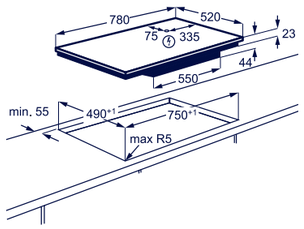

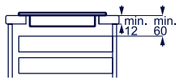

Design
- Estetica vetroceramica nera bisellata
- **Larghezza 80 cm**
- **4 zone cottura con Windmill design**
- Display digitale con controllo elettronico e comandi Slider Touch
- Potenza regolabile su 14 livelli

Funzioni
- **Power**: funzione per potenza aggiuntiva
- Riscaldamento rapido automatico
- Blocco impostazioni di cottura
- Sicurezza bambini
- Contaminuti
- CountUp Timer
- Programmatore di fine cottura
- EcoTimer
- Spie calore residuo a 3 livelli
- Segnale acustico di fine cottura

Installazione
- Sistema di installazione facilitata Snap-In
- **Installazione a semifilo**

Modello	Prezzo
KIS82449	1.450,00

Piano Induzione 700 SenseBoil
KIS 62449

PR

Benefit e caratteristiche tecniche
- **Piano Induzione SenseBoil**
- **Funzione SenseBoil**
- **Funzione Bridge**
- **Connessione piano-cappa Hob2Hood**
- **Indicatore digitale del livello di potenza impostata per tutte le zone di cottura**
- **Assorbimento massimo regolabile da 1,5 kW a 7,2 kW**

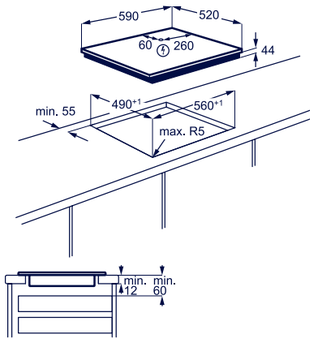

Design
- Estetica vetroceramica nera bisellata
- **Larghezza 60 cm**
- **4 zone cottura con Windmill design**
- Display digitale con controllo elettronico e comandi Slider Touch
- Potenza regolabile su 14 livelli

Funzioni
- **Power**: funzione per potenza aggiuntiva
- Blocco impostazioni di cottura
- Sicurezza bambini
- Contaminuti
- CountUp Timer
- Programmatore di fine cottura
- EcoTimer
- Spie calore residuo a 3 livelli
- Segnale acustico di fine cottura

Installazione
- Sistema di installazione facilitata Snap-In
- **Installazione a semifilo**

Modello	Prezzo
KIS62449	1.250,00

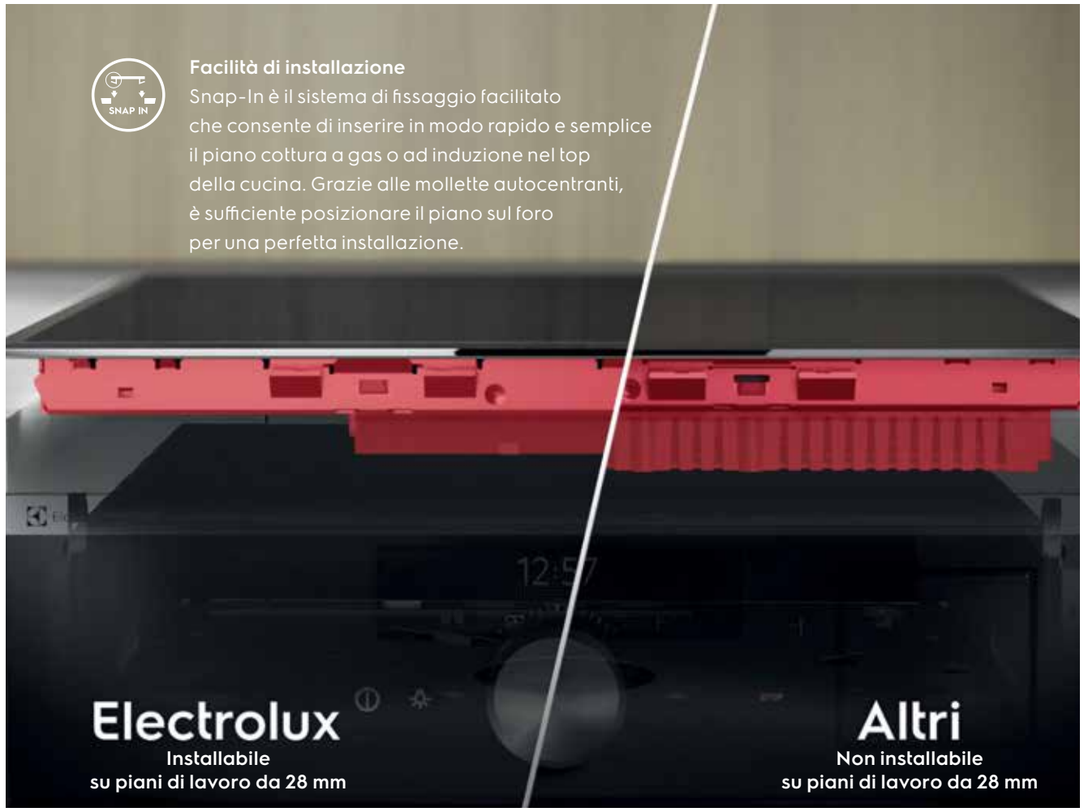

Piano cottura ad induzione 600 FlexiBridge®

Il piano cottura che si adatta alle dimensioni di qualsiasi pentola e padella.

Il piano cottura a induzione 600 FlexiBridge® rende la cottura più comoda.

Sono disponibili tre opzioni di configurazione per una maggiore flessibilità, perfette per utilizzare contemporaneamente vari tipi di pentole e padelle. Si possono scegliere due zone di medie dimensioni o una piccola e una grande, oppure una zona extra large per le piastre.

La funzione PowerSlide rende il cambio di temperatura facile e veloce. Senza pensieri, si passa dall'ebollizione alla cottura a fuoco lento con un solo gesto.

Questo piano cottura è anche dotato di:

PowerSlide
Un passaggio rapido dall'ebollizione alla cottura a fuoco lento

XL triple zone*
L'ampia zona di cottura consente di utilizzare pentole e padelle più grandi e perfino la paella

Hob2Hood®
La funzione attiva automaticamente l'aspirazione da piano a cappa grazie alla connessione wireless

FlexiBridge®
Una selezione fra tre configurazioni di cottura

Possibilità di scegliere fra tre combinazioni di cottura con la funzione FlexiBridge®
Una speciale area di cottura a induzione a quattro segmenti che consente di collegare contemporaneamente fino a quattro zone, offrendo una delle più ampie aree di cottura singola con una distribuzione del calore eccezionale ed uniforme.

01/ Due zone di dimensioni standard
Combina due segmenti anteriori e due posteriori, in modo da controllare e regolare due grandi pentole da 21 cm su ciascuna zona

02/ Una zona piccola e una media
Combina tre segmenti tra loro, ideale per una casseruola e una pentola di piccole dimensioni da 12 cm per le salse nella parte anteriore

03/ Una zona extra large
Combina tutti e quattro i segmenti insieme per creare una delle più grandi aree di cottura singola, perfetta per la tua griglia plancia di grandi dimensioni

Piano Induzione 600 FlexiBridge® con PowerSlide PR
EIV 85443

Benefit e caratteristiche tecniche
- **Piano Induzione FlexiBridge® con PowerSlide**
- **Funzione FlexiBridge®**
- **Funzione PowerSlide**
- **Connessione piano-cappa Hob2Hood**
- **Indicatore digitale del livello di potenza impostata per tutte le zone di cottura**
- **Assorbimento massimo regolabile da 1,5 kW a 7,2 kW**

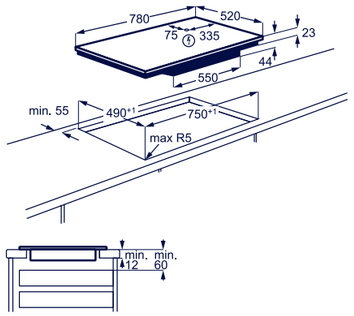

Design
- Estetica vetroceramica nera bisellata
- **Larghezza 80 cm**
- **4 zone cottura con Windmill design**
- Display digitale con controllo elettronico e comandi Slider Touch
- Potenza regolabile su 14 livelli

Funzioni
- **Power**: funzione per potenza aggiuntiva
- Riscaldamento rapido automatico
- Blocco impostazioni di cottura
- Sicurezza bambini
- Spegnimento automatico temporizzato
- Contaminuti
- CountUp Timer
- Programmatore di fine cottura
- EcoTimer
- Spie calore residuo a 3 livelli
- Segnale acustico di fine cottura

Installazione
- Sistema di installazione facilitata Snap-In
- **Installazione a semifilo**

Modello	Prezzo
EIV85443	1.550,00

Piano Induzione 600 FlexiBridge® con PowerSlide PR
EIV 65443

Benefit e caratteristiche tecniche
- **Piano Induzione FlexiBridge® con PowerSlide**
- **Funzione FlexiBridge®**
- **Funzione PowerSlide**
- **Connessione piano-cappa Hob2Hood**
- **Indicatore digitale del livello di potenza impostata per tutte le zone di cottura**
- **Assorbimento massimo regolabile da 1,5 kW a 7,2 kW**

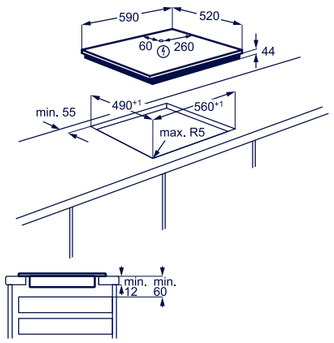

Design
- Estetica vetroceramica nera bisellata
- **Larghezza 60 cm**
- **4 zone cottura con Windmill design**
- Display digitale con controllo elettronico e comandi Slider Touch
- Potenza regolabile su 14 livelli

Funzioni
- **Power**: funzione per potenza aggiuntiva
- Riscaldamento rapido automatico
- Blocco impostazioni di cottura
- Sicurezza bambini
- Spegnimento automatico temporizzato
- Contaminuti
- CountUp Timer
- Programmatore di fine cottura
- EcoTimer
- Spie calore residuo a 3 livelli
- Segnale acustico di fine cottura

Installazione
- Sistema di installazione facilitata Snap-In
- **Installazione a semifilo**

Modello	Prezzo
EIV65443	1.400,00

Piano cottura ad induzione 600 Bridge

Più spazio per cucinare con la funzione Bridge

Il piano cottura a induzione 600 Bridge permette di combinare due zone cottura separate per creare un'unica grande superficie.

Le zone di cottura abbinate condividono le stesse impostazioni di temperatura e tempo. In questo modo è possibile utilizzare contemporaneamente più varietà di pentole, dalla plancia al tegame per arrosti.

Questo piano cottura è anche dotato di:

Funzione Bridge*
Collega due zone in un'unica larga superficie di cottura

XL triple zone*
L'ampia zona di cottura consente di utilizzare pentole e padelle più grandi e perfino la paella

Hob2Hood®
La funzione attiva automaticamente l'aspirazione da piano a cappa grazie alla connessione wireless

Piano Induzione 600 Doppio Bridge con Flexi Power Management PR
EIV 84550

Benefit e caratteristiche tecniche

- **Piano Induzione Doppio Bridge con Flexi Power Management**
- **Funzione Doppio Bridge**
- **Connessione piano-cappa Hob2Hood**
- **Indicatore digitale del livello di potenza impostata per tutte le zone di cottura**
- **Assorbimento massimo regolabile da 1,5 kW a 7,2 kW**

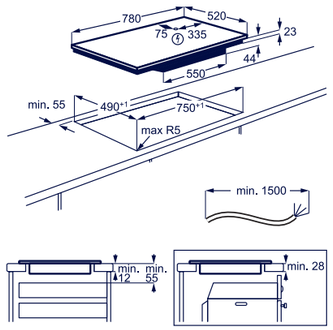

Design

- Estetica vetroceramica nera bisellata
- **Larghezza 80 cm**
- **5 zone cottura con Windmill design**
- Controllo elettronico Slider Touch
- Potenza regolabile su 9 livelli

Funzioni

- **Power**: funzione per potenza aggiuntiva
- **Stop&Go**: funzione mantenimento in caldo
- Blocco impostazioni di cottura
- Sicurezza bambini
- Spegnimento automatico temporizzato
- Contaminuti
- CountUp Timer
- Programmatore di fine cottura
- EcoTimer
- Spie calore residuo a 3 livelli
- Segnale acustico di fine cottura

Installazione

- Sistema di installazione facilitata Snap-In
- **Installazione a semifilo**

Modello	Prezzo
EIV84550	1.500,00

*XL triple zone è una funzione disponibile su modelli specifici

Hob2Hood® connette in modalità wireless il piano di cottura alla cappa, per un'aspirazione automatica

Posiziona la padella sul piano di cottura e il relativo comando a scorrimento si illumina automaticamente

Piano Induzione 600 Bridge
EIL 83443BW

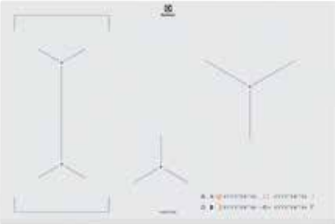

Benefit e caratteristiche tecniche
- **Piano Induzione Bridge**
- **Funzione Bridge**
- **Indicatore digitale del livello di potenza impostata per tutte le zone di cottura**
- **Assorbimento massimo regolabile da 1,5 kW a 4,6 kW**

Design
- Estetica vetroceramica bianca bisellata
- **Larghezza 80 cm**
- **4 zone cottura con Windmill design**
- Display digitale con controllo elettronico e comandi Slider Touch con potenza regolabile su 14 livelli

Funzioni
- **Power**: funzione per potenza aggiuntiva
- **Stop&Go**: funzione mantenimento in caldo
- Riscaldamento rapido automatico
- Blocco impostazioni di cottura
- Sicurezza bambini
- Spegnimento automatico temporizzato
- Contaminuti
- CountUp Timer
- Programmatore di fine cottura
- EcoTimer
- Spie calore residuo a 3 livelli
- Segnale acustico di fine cottura

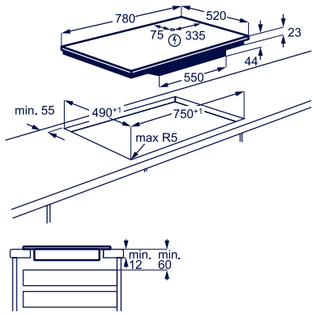

Installazione
- Sistema di installazione facilitata Snap-In
- **Installazione a semifilo**

Modello	Prezzo
EIL83443BW	1.400,00

Piano Induzione 600 Bridge
EIL 83443

Benefit e caratteristiche tecniche
- **Piano Induzione Bridge**
- **Funzione Bridge**
- **Connessione piano-cappa Hob2Hood**
- **Indicatore digitale del livello di potenza impostata per tutte le zone di cottura**
- **Assorbimento massimo regolabile da 1,5 kW a 4,6 kW**

Design
- Estetica vetroceramica nera bisellata
- **Larghezza 80 cm**
- **4 zone cottura con Windmill design**
- Display digitale con controllo elettronico e comandi Slider Touch con potenza regolabile su 14 livelli

Funzioni
- **Power**: funzione per potenza aggiuntiva
- **Stop&Go**: funzione mantenimento in caldo
- Riscaldamento rapido automatico
- Blocco impostazioni di cottura
- Sicurezza bambini
- Spegnimento automatico temporizzato
- Contaminuti
- CountUp Timer
- Programmatore di fine cottura
- EcoTimer

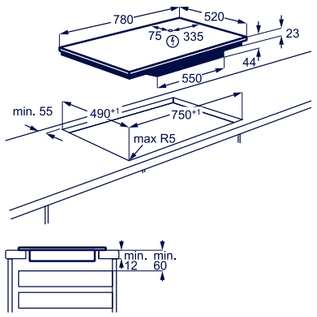

- Spie calore residuo a 3 livelli
- Segnale acustico di fine cottura

Installazione
- Sistema di installazione facilitata Snap-In
- **Installazione a semifilo**

Modello	Prezzo
EIL83443	1.200,00

Piano Induzione 600 Bridge
EIL 63443BW

Benefit e caratteristiche tecniche
- **Piano Induzione con Bridge**
- **Funzione Bridge**
- **Indicatore digitale del livello di potenza impostata per tutte le zone di cottura**
- **Assorbimento massimo regolabile da 1,5 kW a 4,6 kW**

Design
- Estetica vetroceramica bianca bisellata
- **Larghezza 60 cm**
- **4 zone cottura con Windmill design**
- Display digitale con controllo elettronico e comandi Slider Touch con potenza regolabile su 14 livelli

Funzioni
- **Power**: funzione per potenza aggiuntiva
- **Stop&Go**: funzione mantenimento in caldo
- Riscaldamento rapido automatico
- Blocco impostazioni di cottura
- Sicurezza bambini
- Contaminuti
- CountUp Timer
- Programmatore di fine cottura
- EcoTimer
- Spie calore residuo a 3 livelli
- Segnale acustico di fine cottura

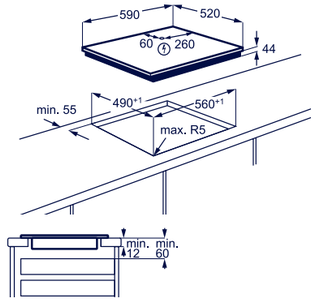

Installazione
- Sistema di installazione facilitata Snap-In
- **Installazione a semifilo**

Modello	Prezzo
EIL63443BW	1.200,00

Piano Induzione 600 Bridge
EIL 63443

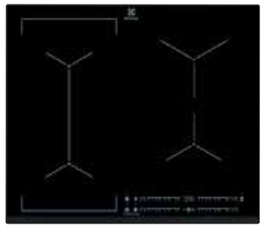

Benefit e caratteristiche tecniche
- **Piano Induzione con Bridge**
- **Funzione Bridge**
- **Connessione piano-cappa Hob2Hood**
- **Indicatore digitale del livello di potenza impostata per tutte le zone di cottura**
- **Assorbimento massimo regolabile da 1,5 kW a 4,6 kW**

Design
- Estetica vetroceramica nera bisellata
- **Larghezza 60 cm**
- **4 zone cottura con Windmill design**
- Display digitale con controllo elettronico e comandi Slider Touch con potenza regolabile su 14 livelli

Funzioni
- **Power**: funzione per potenza aggiuntiva
- **Stop&Go**: funzione mantenimento in caldo
- Riscaldamento rapido automatico
- Blocco impostazioni di cottura
- Sicurezza bambini
- Spegnimento automatico temporizzato
- Contaminuti
- CountUp Timer
- Programmatore di fine cottura
- EcoTimer

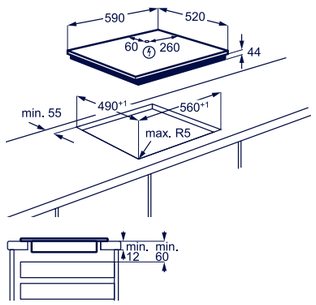

- Spie calore residuo a 3 livelli
- Segnale acustico di fine cottura

Installazione
- Sistema di installazione facilitata Snap-In
- **Installazione a semifilo**

Modello	Prezzo
EIL63443	1.000,00

Piano cottura ad induzione 300

La via più rapida per il gusto

La superficie si scalda velocemente grazie al piano di cottura a induzione 300.

In assenza di gas da accendere o di serpentine da preriscaldare, le zone cottura raggiungono rapidamente temperature elevate così l'acqua bolle ancora più velocemente. Risponde istantaneamente quando si abbassa il calore, garantendo un controllo totale.

Questo piano cottura è anche dotato di:

Hob2Hood®
La funzione attiva automaticamente l'aspirazione da piano a cappa grazie alla connessione wireless (solo su modelli selezionati)

PowerBoost
Calore intenso in un istante

Induzione
Riscaldamento più rapido con il piano cottura ad induzione

Induzione: facile, veloce e sicura
La tecnologia a induzione significa che il calore viene erogato rapidamente ed esattamente nel punto giusto, mentre le aree circostanti restano fresche e sicure. In aggiunta, reagisce immediatamente alle variazioni di temperatura. E la superficie liscia è facilissima da pulire.

Calore intenso in un istante con PowerBoost
Attiva la funzione PowerBoost per ottenere un aumento istantaneo durante la cottura. Perfetto per cucinare in tempi più rapidi. Puoi far bollire l'acqua più velocemente e riscaldare le pietanze nel momento più opportuno.

Il timer regolabile assiste il processo di cottura
Può essere impostato per una durata massima di un'ora e ti ricorda il tempo di cottura. Al termine del tempo, spegne la zona di cottura selezionata e diventa un contaminuti per le uova quando il piano cottura non è in uso.

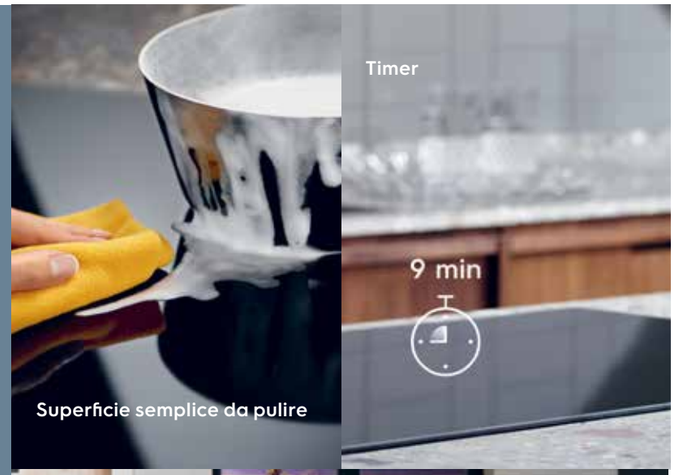

Piano Induzione 300
EIT 81443

Benefit e caratteristiche tecniche
- **Piano Induzione**
- **Connessione piano-cappa Hob2Hood**
- **Indicatore digitale del livello di potenza impostata per tutte le zone di cottura**
- **Assorbimento massimo regolabile da 1,5 kW a 7,2 kW**

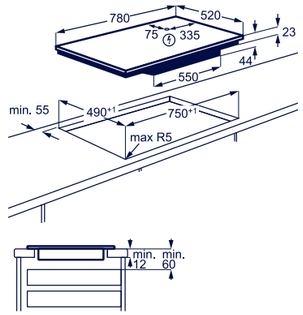

Design
- Estetica vetroceramica nero bisellato
- **Larghezza 80 cm**
- **4 zone cottura con Windmill design**
- Display digitale con controllo elettronico e comandi Slider Touch
- Potenza regolabile su 14 livelli

Funzioni
- **Power**: funzione per potenza aggiuntiva
- Riscaldamento rapido automatico
- Blocco impostazioni di cottura
- Sicurezza bambini
- Spegnimento automatico temporizzato
- Contaminuti
- CountUp Timer
- Programmatore di fine cottura
- EcoTimer
- Spie calore residuo a 3 livelli
- Segnale acustico di fine cottura

Installazione
- Sistema di installazione facilitata Snap-In
- **Installazione a semifilo**

Modello	**Prezzo**
EIT81443	**1.100,00**

Piano Induzione 300
KIB 60424 CK

NEW 2023

Benefit e caratteristiche tecniche
- **Piano Induzione**
- **Assorbimento massimo 3,0 kW**

Design
- Estetica vetroceramica nera
- **Larghezza 60 cm**
- **4 zone cottura**
- Display digitale con controllo elettronico Direct Touch
- Potenza regolabile su 9 livelli

Funzioni
- **Power**: funzione per potenza aggiuntiva
- Blocco impostazioni di cottura
- Sicurezza bambini

Installazione
- Sistema di installazione facilitata Snap-In
- **Installazione sopra-top**

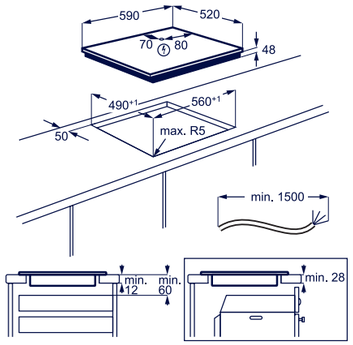

Modello	Prezzo
KIB60424CK	710,00

Piano Elettrico 300
KT 6400 X

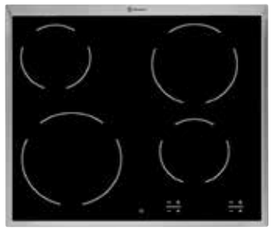

Benefit e caratteristiche tecniche
- **Piano Elettrico**
- **Assorbimento massimo da 6,5 kW**

Design
- Estetica vetroceramica nera con cornice ribassata inox
- **Larghezza 60 cm**
- **4 zone di cottura**
- Controllo elettronico e comandi Touch Control

Funzioni
- Sicurezza bambini
- Spegnimento automatico temporizzato
- Spie di calore residuo
- Segnale acustico di fine cottura

Installazione
- Sistema di installazione facilitata Snap-In
- **Installazione a semifilo**

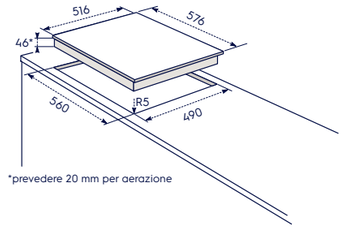

*prevedere 20 mm per aerazione

Modello	Prezzo
KT6400X	760,00

Piano Induzione 300
CIL 61443 C

PR

Esclusivo

Benefit e caratteristiche tecniche
- **Piano Induzione**
- **Connessione piano-cappa Hob2Hood**
- **Indicatore digitale del livello di potenza impostata per tutte le zone di cottura**
- **Assorbimento massimo regolabile da 1,5 kW a 4,6 kW**

Design
- Estetica nera
- **Larghezza 60 cm**
- **4 zone cottura con Windmill design**
- Display digitale con controllo elettronico e comandi Slider Touch
- Potenza regolabile su 14 livelli

Funzioni
- **Power**: funzione per potenza aggiuntiva
- Riscaldamento rapido automatico
- Blocco impostazioni di cottura
- Sicurezza bambini
- Spegnimento automatico temporizzato
- Contaminuti
- CountUp Timer
- Programmatore di fine cottura
- EcoTimer
- Spie calore residuo a 3 livelli
- Segnale acustico di fine cottura

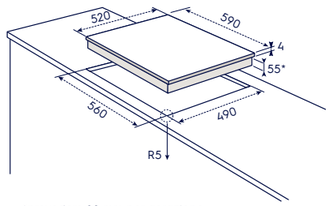

*prevedere 20 mm per aerazione

Installazione
- Sistema di installazione facilitata Snap-In
- **Installazione sopra top**

Modello	Prezzo
CIL61443C	795,00

B>>

La funzione PowerBoost mette il turbo al tuo piano cottura, riscaldando l'acqua più rapidamente. Ideale per preparare un piatto di spaghetti in pochi minuti.

La gamma dei nostri piani cottura a gas

La gamma è organizzata in modo da evidenziare chiaramente le diverse caratteristiche dei prodotti. In base alle funzioni principali, ogni serie rappresenta un livello superiore di tecnologia intelligente e di design intuitivo, e comprende tutte le funzioni della serie inferiore.

Confronta i nostri piani cottura a gas

Hob2Hood®
La funzione attiva automaticamente l'aspirazione da piano a cappa grazie alla connessione wireless

Rivestimento EasyClean
Antigraffio e antimacchia, per una pulizia più agevole

StepPower
Comandi per impostare il livello di fiamma tra 1 e 9

SpeedBurner
Calore diretto sul fondo di pentole e padelle

300 Gas Hob

600 SpeedBurner

600 StepPower

700 EasyClean

Best in range

800 FlameLight

Piani cottura a gas dal design unico, pensati per ogni cucina

Flessibilità, stabilità, facilità di pulizia, con un occhio di riguardo al design.

I nostri piani a gas sono disponibili in diverse misure e finiture, per integrarsi perfettamente con lo stile di ogni cucina, dalla più classica e tradizionale, alla più moderna e di avanguardia.

Facilità di pulizia
I piani cottura a gas Electrolux sono studiati per garantirti risultati di cottura all'altezza delle tue aspettative, ma anche per facilitarti le operazioni di pulizia grazie a scelte strutturali in termini di design e materiali.

Ad esempio, rimuovere i residui di cibo dai piani Gas on Glass è rapido e semplice: data la superficie liscia del vetro, è sufficiente passare una spugna inumidita con acqua, o utilizzare prodotti specifici per la pulizia del prodotto per lo sporco più ostinato.

Per quanto riguarda, invece, i piani gas in acciaio inox dal design Slim Profile o UltraFlat, presentano in alcuni casi non solo una cornice, che delimita la fuoriuscita di eventuali liquidi dal piano, ma anche uno speciale trattamento del top finalizzato ad agevolarne la pulizia.

Il trattamento EasyClean assicura la massima facilità di pulizia e una costante brillantezza dell'acciaio, impedendo ai residui di cibo di attaccarsi. In questo modo, la superficie trattata resta sempre brillante, senza macchie, graffi e ingiallimento, mantenendo il piano perfetto nel tempo.

Le linee estetiche dei piani a gas Electrolux

Gas on Glass
Studiata per chi desidera enfatizzare con l'eleganza distintiva del vetro la linearità e la purezza formale delle cucine più moderne e minimaliste.

UltraFlat
I nuovi piani UltraFlat sono costituiti da un'unica lastra di acciaio inox completamente piatta dal profilo di soli 5 mm. Sono l'ideale per inserirsi nelle cucine più moderne e di tendenza, abbinabili con i lavelli dagli spessori più sottili, conferendo un'idea di linearità e pulizia.

Slim Profile
Progetto estetico essenziale e squadrato, in cui prevale l'acciaio nel rigore delle linee, nella purezza delle forme e nella linearità delle superfici.

Soft
Progettata per inserirsi perfettamente in ambienti cucina moderni, caratterizzati da linee morbide e volumi arrotondati.

Rustico
Espressamente pensata per le cucine tradizionali, per chi desidera ricreare atmosfere più calde e familiari, in grado di valorizzare materiali naturali quali il legno, la pietra ed il marmo.

Piano cottura a gas 800 FlameLight

Indicatori luminosi istantanei

Il piano cottura 800 FlameLight rende la cottura a gas ancora più intuitiva.

I LED luminosi e chiari ti permettono di controllare e selezionare facilmente l'intensità della fiamma e mostrano quando un bruciatore è acceso o spento. Possono anche segnalare se la griglia del piano è ancora calda.

Questo piano cottura è anche dotato di:

Hob2Hood®
La funzione attiva automaticamente l'aspirazione da piano a cappa grazie alla connessione wireless

Conta Minuti
Il contaminuti permette di cronometrare con precisione i tempi per le preparazioni in cucinaalla connessione wireless

Comandi StepPower
Grazie alla ghiera numerata, imposti la fiamma tra 1 e 9 livelli, per un pieno controllo delle prestazioni di cottura

Flamelight
I LED luminosi FlameLight indicano se il piano di cottura è acceso o spento

Lascia che il tuo piano cottura si occupi di accendere la cappa
Con la tecnologia Hob2Hood® il piano cottura controlla automaticamente le impostazioni della cappa.
Durante la cottura, la ventola di aspirazione si regola in base alle variazioni del livello di potenza. In questo modo potrai concentrarti meno sulla regolazione delle impostazioni e più sulla creazione di deliziosi piatti.

Piano cottura a gas Serie 700 EasyClean

Pulisci il tuo piano cottura semplicemente con un panno

Il piano di cottura 700 EasyClean si pulisce con un semplice panno umido.

Il rivestimento del piano cottura con EasyClean in acciaio inox garantisce un aspetto sempre nuovo. L'esclusiva superficie antigraffio e antimacchia richiede solo un panno umido per la pulizia. Non è necessario strofinare.

Questo piano cottura è anche dotato di:

Step Power
Comandi per impostare il livello di fiamma tra 1 e 9

Bruciatori Matt Black
Lavabili in lavastoviglie e riducono fino al 20% il consumo energetico perché riscaldano più velocemente

Vertical Flame
Nuovi Bruciatori Vertical Flame ad alta efficienza energetica +20%.

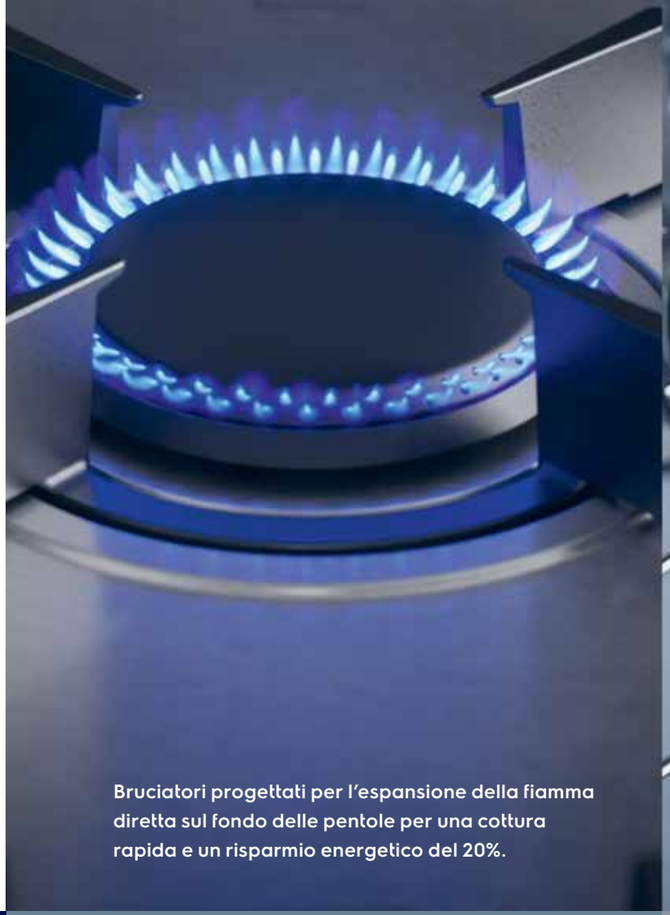

Bruciatori progettati per l'espansione della fiamma diretta sul fondo delle pentole per una cottura rapida e un risparmio energetico del 20%.

Lavabile in lavastoviglie per una pulizia facile

Speciale rivestimento EasyClean
Comodissimo da pulire dopo la cottura, mantiene più a lungo l'aspetto nuovo del piano

Best in range

Step Power
È possibile gestire i livelli della fiamma impostandoli da 1 a 9. Non è necessario abbassarsi per controllare il livello della fiamma, così è facile creare il piatto perfetto.

Griglie in ghisa
Il tuo piano cottura avrà una finitura professionale con la nostra griglia in ghisa. I robusti supporti per le pentole forniscono una base stabile per cucinare. Il materiale resistente garantisce una notevole durata nel tempo.

Design Ultraflat
Una splendida gamma dallo stile elegante con un profilo da 5 mm che assicura un perfetto allineamento al design della cucina.

Bruciatore Wok
Il massimo grado di calore generato dal nuovo bruciatore multicorona per cucinare più velocemente, perfetto per la cucina wok con un gusto eccezionale.

Design Ultraflat

Wok burner

Piano cottura a gas 600 StepPower

Imposta la fiamma perfetta per il tuo piatto preferito

Divertiti a cucinare senza preoccupazioni con il nostro piano di cottura a gas 600 StepPower

È possibile gestire i livelli della fiamma impostandoli da 1 a 9. Non è necessario abbassarsi per controllare il livello della fiamma, così è facile creare il piatto perfetto.

Questo piano cottura è anche dotato di:

Potente bruciatore Wok
Livelli di calore elevati per una cottura wok ottimale

SpeedBurner
Riscalda in modo diretto ed efficiente il fondo di pentole e padelle

Griglie in ghisa
Una base stabile per pentole e padelle

Piano cottura a gas 600 SpeedBurner

Risparmio di energia e cottura più rapida

Divertiti a cucinare in modo nuovo con il piano cottura a gas 600 SpeedBurner.

Abbiamo progettato i nostri bruciatori per dirigere la fiamma direttamente sul fondo delle pentole. In questo modo le pentole si riscaldano rapidamente e puoi risparmiare fino al 20% di energia.

Questo piano cottura è anche dotato di:

Potente bruciatore Wok
Elevati livelli di calore per una cottura wok eccellente

Griglie in ghisa
Una base stabile per pentole e padelle

Cottura affidabile con StepPower
Comandi che consentono di impostare il livello di fiamma tra 1 e 9

Un potente bruciatore wok per un sapore più intenso.

Potente bruciatore Wok
Per esaltare il sapore delle vostre pietanze, utilizzate il nostro potente bruciatore wok. Assicura alti livelli di calore, perfetti per scottare i gamberi freschi in un soffritto o per cuocere le salse in un curry irresistibile. Sapori deliziosi con il calore potente del nostro bruciatore.

Griglie in ghisa
Il tuo piano cottura avrà un tocco professionale con la nostra griglia in ghisa. I robusti supporti per le pentole forniscono una base stabile per cucinare. Il materiale resistente garantisce una notevole durata nel tempo.

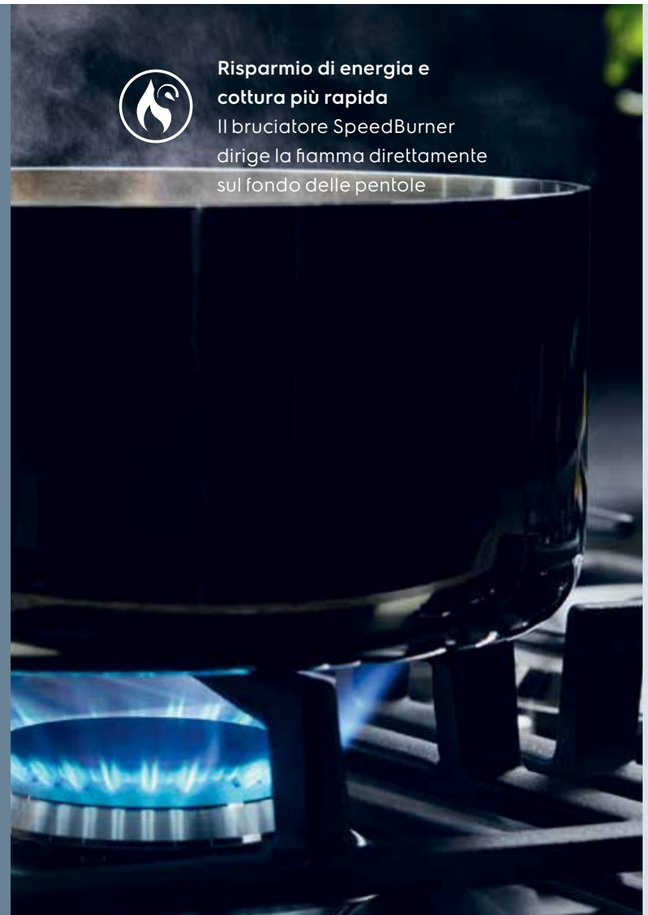

Risparmio di energia e cottura più rapida
Il bruciatore SpeedBurner dirige la fiamma direttamente sul fondo delle pentole

SpeedBurner
I bruciatori SpeedBurner sono il modo più veloce ed efficiente per cucinare. A differenza dei piani cottura a gas tradizionali, i nostri bruciatori dirigono la fiamma per riscaldare direttamente sul fondo di pentole e padelle. Garantiscono maggiore efficienza energetica fino al 20% in più, per preparare i cibi in tempi ancora più brevi e con costi contenuti. Perfetti per bollire, cuocere a fuoco lento, rosolare e friggere.più, per preparare i cibi in tempi ancora più brevi e con costi contenuti. Perfetti per bollire, cuocere a fuoco lento, rosolare e friggere.

Il tuo piano cottura a gas rapido

Piatti deliziosi in tavola con il piano cottura a gas 300.

La cottura a gas è veloce, immediata e semplice da controllare. È facile far sobbollire una salsa o rosolare le bistecche. Per cucinare in tutta tranquillità e apprezzare la potenza del gas.

Questo piano cottura è anche dotato di:

Griglie in ghisa
Una base stabile per pentole e padelle

Bruciatore Potente
Esalta il sapore dei cibi cuocendo ad alta temperatura

SpeedBurner
Riscalda in modo diretto ed efficiente il fondo di pentole e padelle

I supporti per le pentole in ghisa massimizzano la sicurezza durante la cottura

Risparmia energia e cucina più velocemente
SpeedBurner dirige la fiamma direttamente sul fondo della pentola.

Bruciatore potente per un sapore più intenso

SpeedBurner
I bruciatori SpeedBurner sono il modo più veloce ed efficiente per cucinare. A differenza dei piani cottura a gas tradizionali, i nostri bruciatori dirigono la fiamma per riscaldare direttamente sul fondo di pentole e padelle. Garantiscono maggiore efficienza energetica fino al 20% in più, per preparare i cibi in tempi ancora più brevi e con costi contenuti. Perfetti per bollire, cuocere a fuoco lento, rosolare e friggere.

Griglie in ghisa
Il tuo piano cottura avrà un tocco professionale con la nostra griglia in ghisa. I robusti supporti per le pentole forniscono una base stabile per cucinare. Il materiale resistente garantisce una notevole durata nel tempo.

Piano Gas 800 FlameLight Gas on Glass PR
KGG 953753 K

Benefit
- **Piano Gas FlameLight Gas on Glass**
- **Indicatori a LED**
- **Manopole StepPower:** controllo preciso della fiamma su nove livelli
- **Nuovi Bruciatori Vertical Flame ad alta efficienza +20%**
- **Bruciatore Hi-Power 3,8kw**
- **Connessione piano-cappa Hob2Hood**

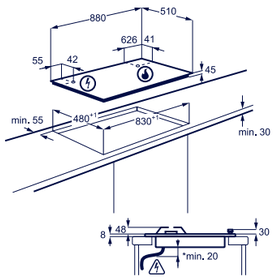

Design
- Estetica cristallo temperato nero e manopole finitura nero/inox con bruciatori Matt nero opaco con speciale trattamento EasyClean lavabili in lavastoviglie
- **Larghezza 90 cm**
- **5 fuochi gas**
- **Griglie singole in ghisa**
- Accensione integrata nella manopola

Caratteristiche tecniche
- Contaminuti
- Sicurezza Sicurgas
- Buzzer: funzione segnale acustico
- Indicatore di calore residuo

Modello	Prezzo
KGG953753K	1.285,00

Piano Gas 800 FlameLight Gas on Glass PR
KGG 643753 W

Benefit
- **Piano Gas FlameLight Gas on Glass**
- **Indicatori a LED**
- **Manopole StepPower:** controllo preciso della fiamma su nove livelli
- **Nuovi Bruciatori Vertical Flame ad alta efficienza +20%**
- **Bruciatore Hi-Power 3,8kw**
- **Connessione piano-cappa Hob2Hood**

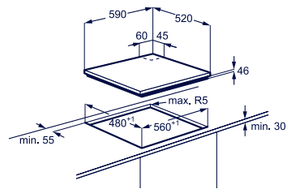

Design
- Estetica cristallo temperato bianco e manopole finitura nero/inox con bruciatori Matt nero opaco con speciale trattamento EasyClean lavabili in lavastoviglie
- **Larghezza 60 cm**
- **4 fuochi gas**
- **Griglie singole in ghisa**
- Accensione integrata nella manopola

KGG 643753 K - Estetica cristallo temperato nero e manopole finitura nero/inox con bruciatori Matt nero opaco con speciale trattamento EasyClean lavabili in lavastoviglie

Caratteristiche tecniche
- Contaminuti
- Sicurezza Sicurgas
- Buzzer: funzione segnale acustico
- Indicatore di calore residuo

PR

KGG 643753 K

Modello	Prezzo
KGG643753W	970,00
KGG643753K	970,00

Piano Gas 800 FlameLight Gas on Glass PR
KGG 753753 K

Benefit
- **Piano Gas FlameLight Gas on Glass**
- **Indicatori a LED**
- **Manopole StepPower:** controllo preciso della fiamma su nove livelli
- **Nuovi Bruciatori Vertical Flame ad alta efficienza +20%**
- **Bruciatore Hi-Power 3,8kw**
- **Connessione piano-cappa Hob2Hood**

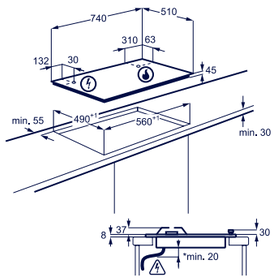

Design
- Estetica cristallo temperato nero e manopole finitura nero/inox con bruciatori
  Matt nero opaco con speciale trattamento
  EasyClean lavabili in lavastoviglie
- **Larghezza 75 cm**
- **5 fuochi gas**
- **Griglie singole in ghisa**
- Accensione integrata nella manopola

KGG 753753 W - Estetica cristallo temperato bianco e manopole finitura nero/inox con bruciatori Matt nero opaco con speciale trattamento EasyClean lavabili in lavastoviglie

Caratteristiche tecniche
- Contaminuti
- Sicurezza Sicurgas
- Buzzer: funzione segnale acustico
- Indicatore di calore residuo

PR

KGG 753753 W

Modello	Prezzo
KGG753753K	1.145,00
KGG753753W	1.145,00

Piano Gas 600 Step Power Gas on Glass
KGG 75362 K

Benefit
- **Piano Gas Step Power Gas on Glass**
- **Manopole StepPower**: controllo preciso della fiamma su nove livelli
- **Bruciatori SpeedBurner ad alta efficienza +20%**
- **Bruciatore Wok** multicorona

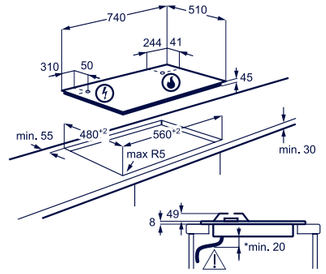

Design
- Estetica cristallo temperato nero e manopole finitura nero/inox
- **Larghezza 75 cm**
- **5 fuochi gas**
- **Griglie in ghisa**
- Accensione integrata nella manopola

Caratteristiche tecniche
- Sicurezza Sicurgas

KGG 75362 W - Estetica cristallo temperato bianco e manopole finitura bianco/inox

KGG 75362 W

Modello	Prezzo
KGG75362K	900,00
KGG75362W	900,00

Piano Gas 600 Step Power Gas on Glass
KGG 64362 W

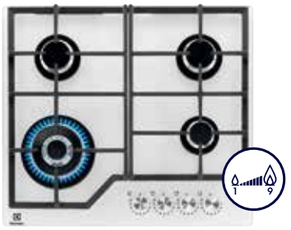

Benefit
- **Piano Gas Step Power Gas on Glass**
- **Manopole StepPower**: controllo preciso della fiamma su nove livelli
- **Bruciatori SpeedBurner ad alta efficienza +20%**
- **Bruciatore Wok** multicorona

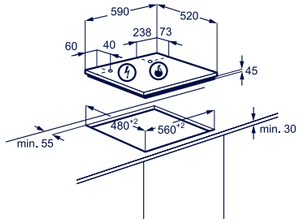

Design
- Estetica cristallo temperato bianco e manopole finitura bianco/inox
- **Larghezza 60 cm**
- **4 fuochi gas**
- **Griglie in ghisa**
- Accensione integrata nella manopola

Caratteristiche tecniche
- Sicurezza Sicurgas

KGG 64362 K - Estetica cristallo temperato nero e manopole finitura nero/inox

KGG 64362 K

Modello	Prezzo
KGG64362W	750,00
KGG64362K	750,00

Piano Gas 600 Step Power Gas on Glass
KGG 75372 K

Benefit
- **Piano Gas Step Power Gas on Glass**
- **Bruciatori SpeedBurner ad alta efficienza +20%**
- **Bruciatore Wok** multicorona

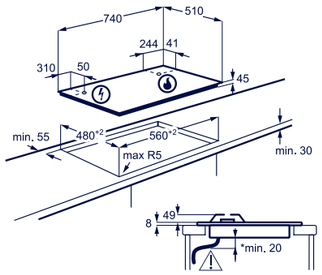

Design
- Estetica cristallo temperato nero e manopole finitura nero/inox
- **Larghezza 75 cm**
- **5 fuochi gas**
- **Griglie in ghisa singole**
- Accensione integrata nella manopola

Caratteristiche tecniche
- Sicurezza Sicurgas

Modello	Prezzo
KGG75372K	850,00

Piano Gas 600 Speed Burner Gas on Glass
KGG 7537 W

Benefit
- **Piano Gas SpeedBurner Gas on Glass**
- **Bruciatori SpeedBurner ad alta efficienza +20%**
- **Bruciatore Wok** multicorona

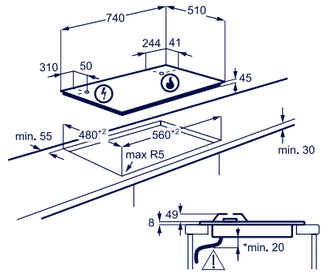

Design
- Estetica cristallo temperato bianco e manopole finitura bianco/inox
- **Larghezza 75 cm**
- **5 fuochi gas**
- **Griglie in ghisa singole**
- Accensione integrata nella manopola

Caratteristiche tecniche
- Sicurezza Sicurgas

Modello	Prezzo
KGG7537W	900,00

Piano Gas 600 Speed Burner Gas on Glass
KGG 6437 W

Benefit
- **Piano Gas Speed Burner Gas on Glass**
- **Bruciatori SpeedBurner ad alta efficienza +20%**
- **Bruciatore Wok** multicorona

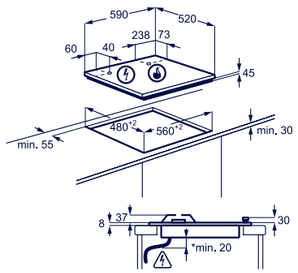

Design
- Estetica cristallo temperato bianco e manopole finitura bianco/inox
- **Larghezza 60 cm**
- **4 fuochi gas**
- **Griglie singole in ghisa**
- Accensione integrata nella manopola

Caratteristiche tecniche
- Sicurezza Sicurgas

Modello	Prezzo
KGG6437W	795,00

Piano Gas 600 Flush Vertical Flame PR
PQF 750 UOX

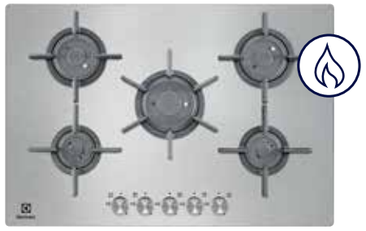

Benefit
- **Piano Gas Flush Vertical Flame da 8 mm**
- **Bruciatori Flush Vertical Flame**

Design
- Estetica inox e manopole finitura inox
- **Larghezza 75 cm**
- **5 fuochi gas**
- **Griglie in ghisa singole**
- Accensione integrata nella manopola

Caratteristiche tecniche
- Sicurezza Sicurgas

Installazione
- **Sistema di installazione facilitata Snap-In**
- **Allacciamento solo a Gas Naturale G20-20 mbar**

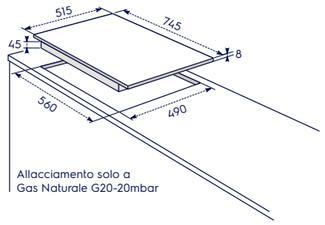

Modello	Prezzo
PQF750UOX	1.185,00

Piano Gas 700 EasyClean UltraFlat
KGU 75361 Z

Benefit
- **Piano Gas UltraFlat EasyClean da 5 mm**
- **Regolazione e controllo preciso della fiamma con StepPower**
- **Bruciatori SpeedBurner ad alta efficienza +20%**
- **Bruciatore Wok** multicorona

Design
- Estetica inox con trattamento EasyClean e manopole finitura nero/inox
- **Larghezza 75 cm**
- **5 fuochi gas**
- **Griglie in ghisa**

Caratteristiche tecniche
- Sicurezza Sicurgas

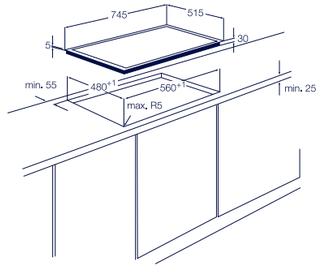

Modello	Prezzo
KGU75361Z	1.040,00

Piano Gas 600 Flush Vertical Flame PR
PQF 645 UOX

Benefit
- **Piano Gas Flush Vertical Flame da 8 mm**
- **Bruciatori Flush Vertical Flame**

Design
- Estetica inox e manopole finitura inox
- **Larghezza 60 cm**
- **4 fuochi gas**
- **Griglie in ghisa singole**
- Accensione integrata nella manopola
- Disposizione bruciatori CrossCook

Caratteristiche tecniche
- Sicurezza Sicurgas

Installazione
- **Sistema di installazione facilitata Snap-In**
- **Allacciamento solo a Gas Naturale G20-20 mbar**

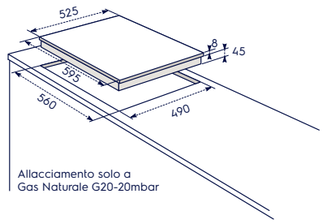

Modello	Prezzo
PQF645UOX	970,00

Piano Gas 700 EasyClean UltraFlat
KGU 64361 Z

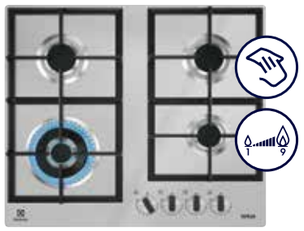

Benefit
- **Piano Gas EasyClean UltraFlat da 5 mm**
- **Regolazione e controllo preciso della fiamma con StepPower**
- **Bruciatori SpeedBurner ad alta efficienza +20%**
- **Bruciatore Wok** multicorona

Design
- Estetica inox con trattamento EasyClean e manopole finitura nero/inox
- **Larghezza 60 cm**
- **4 fuochi gas**
- **Griglie in ghisa**

Caratteristiche tecniche
- Sicurezza Sicurgas

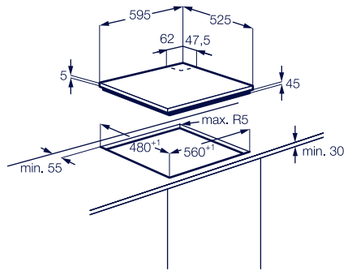

Modello	Prezzo
KGU64361Z	930,00

Piano Gas 600 Step Power UltraFlat PR
KGU 75361 X

Benefit
- **Piano Gas Step Power UltraFlat da 5 mm**
- **Regolazione e controllo preciso della fiamma con StepPower**
- **Bruciatori SpeedBurner ad alta efficienza +20%**
- **Bruciatore Wok** multicorona

Design
- Estetica inox e manopole finitura inox
- **Larghezza 75 cm**
- **5 fuochi gas**
- **Griglie in ghisa**

Caratteristiche tecniche
- Sicurezza Sicurgas

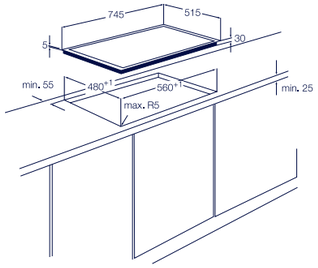

Modello	Prezzo
KGU75361X	900,00

Piano Gas 600 Step Power UltraFlat PR
KGU 64361 X

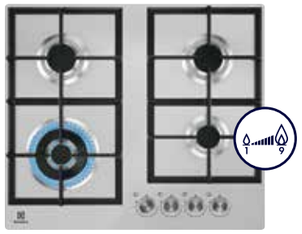

Benefit
- **Piano Gas UltraFlat da 5 mm**
- **Regolazione e controllo preciso della fiamma con StepPower**
- **Bruciatori SpeedBurner ad alta efficienza +20%**
- **Bruciatore Wok** multicorona

Design
- Estetica inox e manopole finitura inox
- **Larghezza 60 cm**
- **4 fuochi gas**
- **Griglie in ghisa**

Caratteristiche tecniche
- Sicurezza Sicurgas

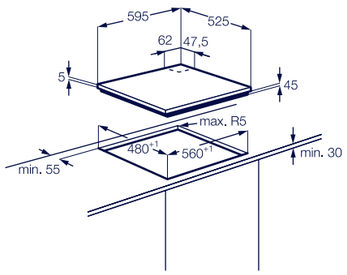

Modello	Prezzo
KGU64361X	795,00

Piano Gas 600 Step Power EasyClean Slim Profile PR
KGS 75362 XX

Benefit
- **Piano Gas Step Power EasyClean Slim Profile da 8mm**
- **Manopole StepPower**: controllo preciso della fiamma su nove livelli
- **Bruciatori SpeedBurner ad alta efficienza +20%**
- **Bruciatore Wok** multicorona

Design
- Estetica inox trattamento EasyClean e manopole finitura nero/inox
- **Larghezza 75 cm**
- **5 fuochi gas**
- **Griglie in ghisa**
- Accensione integrata nella manopola

Caratteristiche tecniche
- Sicurezza Sicurgas

Disponibile come optional coperchio in vetro fumé **EHLSL75K**

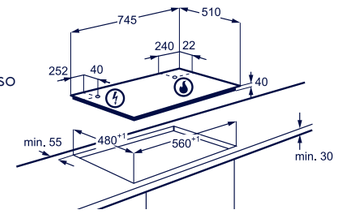

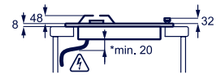

Modello	Prezzo
KGS75362XX	880,00
EHLSL75K	152,00

Piano Gas 600 Step Power EasyClean Slim Profile PR
KGS 64362 XX

Benefit
- **Piano Gas Step Power EasyClean Slim Profile da 8mm**
- **Manopole StepPower**: controllo preciso della fiamma su nove livelli
- **Bruciatori SpeedBurner ad alta efficienza +20%**
- **Bruciatore Wok** multicorona

Design
- Estetica inox trattamento EasyClean e manopole finitura nero/inox
- **Larghezza 60 cm**
- **4 fuochi gas**
- **Griglie in ghisa**
- Accensione integrata nella manopola

Caratteristiche tecniche
- Sicurezza Sicurgas

Disponibile come optional coperchio in vetro fumé **EHLSL60K**

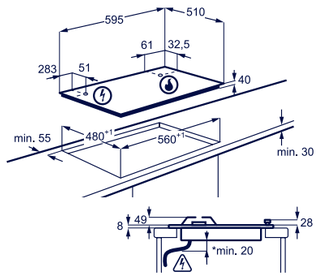

Modello	Prezzo
KGS64362XX	785,00
EHLSL60K	145,00

Piano Gas 600 Slim Profile KGS 7566 S2X

PR

Benefit
- **Piano Gas Slim Profile da 8mm**
- **Manopole StepPower**: controllo preciso della fiamma su nove livelli
- **Bruciatori SpeedBurner ad alta efficienza +20%**
- **Bruciatore Side Wok** multicorona

Design
- Estetica inox e manopole finitura inox
- **Larghezza 75 cm**
- **5 fuochi gas**
- **Griglie in ghisa**
- Accensione integrata nella manopola

Caratteristiche tecniche
- Sicurezza Sicurgas

Disponibile come optional coperchio in vetro fumé **EHLSL75K**

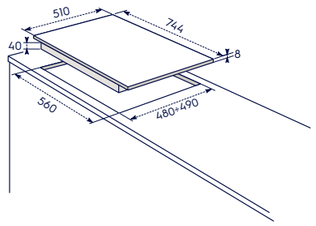

Modello	Prezzo
KGS7566S2X	850,00
EHLSL75K	152,00

Piano Gas 600 Speed Burner Slim Profile KGS 9536 SX

PR

Benefit
- **Piano Gas Speed Burner Slim Profile da 8 mm**
- **Bruciatori SpeedBurner ad alta efficienza +20%**
- **Bruciatore Wok** multicorona

Design
- Estetica inox e manopole finitura inox
- **Larghezza 90 cm**
- **5 fuochi gas**
- **Griglie in ghisa**
- Accensione integrata nella manopola

Caratteristiche tecniche
- Sicurezza Sicurgas

Disponibile come optional coperchio in vetro fumé **EHLSL90K**

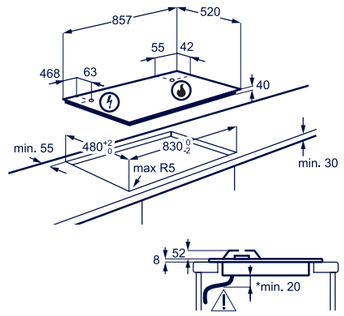

Modello	Prezzo
KGS9536SX	840,00
EHLSL90K	197,00

Piano Gas 600 Step Power Slim Profile KGS 64562 SX

Benefit
- **Piano Gas Step Power Slim Profile da 8mm**
- **Manopole StepPower**: controllo preciso della fiamma su nove livelli
- **Bruciatori SpeedBurner ad alta efficienza +20%**
- **Bruciatore Wok** multicorona

Design
- Estetica inox e manopole finitura inox
- **Larghezza 60 cm**
- **4 fuochi gas**
- **Griglie in ghisa**
- Disposizione bruciatori CrossCook
- Accensione integrata nella manopola

Caratteristiche tecniche
- Sicurezza Sicurgas

Disponibile come optional coperchio in vetro fumé **EHLSL60K**

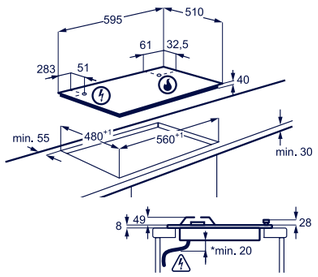

Modello	Prezzo
KGS64562SX	725,00
EHLSL60K	145,00

Griglie in ghisa
Resistenti e robuste, studiate per garantire la massima stabilità delle pentole e una durata del piano più lunga nel tempo.

Piano Gas 600 Speed Burner Slim Profile
KGS 9536 W

Benefit
- **Piano Gas Speed Burner Slim Profile da 8 mm**
- **Bruciatori SpeedBurner ad alta efficienza +20%**
- **Bruciatore Wok** multicorona

Design
- Estetica bianca e manopole finitura bianco/inox
- **Larghezza 90 cm**
- **5 fuochi gas**
- **Griglie in ghisa**
- Accensione integrata nella manopola

Caratteristiche tecniche
- Sicurezza Sicurgas

Disponibile come optional coperchio in vetro fumé **EHLSL90K**

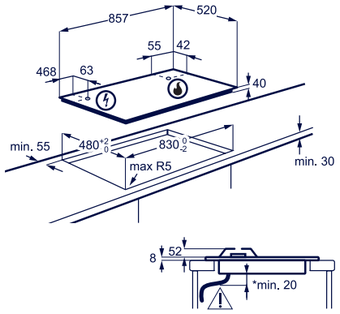

Modello	Prezzo
KGS9536W	795,00
EHLSL90K	197,00

Bruciatori SpeedBurner
La fiamma riscalda rapidamente il fondo della pentola per risultati di cottura immediati ed ottimali.

Piano Gas 600 Speed Burner Slim Profile
KGS 9536 T

Benefit
- **Piano Gas Speed Burner Slim Profile da 8 mm**
- **Bruciatori SpeedBurner ad alta efficienza +20%**
- **Bruciatore Wok** multicorona

Design
- Estetica terra di Francia e manopole finitura inox/nero
- **Larghezza 90 cm**
- **5 fuochi gas**
- **Griglie in ghisa**
- Accensione integrata nella manopola

Caratteristiche tecniche
- Sicurezza Sicurgas

Disponibile come optional coperchio in vetro fumé **EHLSL90K**

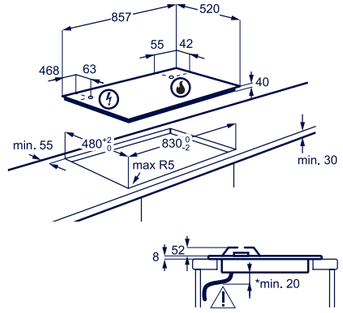

Modello	Prezzo
KGS9536T	795,00
EHLSL90K	197,00

Piano Gas 600 Speed Burner Slim Profile
KGS 9536 RS

Benefit
- **Piano Gas Speed Burner Slim Profile da 8 mm**
- **Bruciatori SpeedBurner ad alta efficienza +20%**
- **Bruciatore Wok** multicorona

Design
- Estetica sabbia e manopole finitura nero/bronzo
- **Larghezza 90 cm**
- **5 fuochi gas**
- **Griglie in ghisa**
- Accensione integrata nella manopola

Caratteristiche tecniche
- Sicurezza Sicurgas

KGS 9536 RN - Estetica nera ghisa e manopole finitura nero/bronzo

Disponibile come optional coperchio in vetro fumé **EHLSL90K**

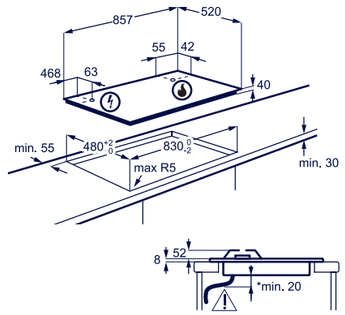

KGS 9536 RN

Modello	Prezzo
KGS9536RS	795,00
KGS9536RN	795,00
EHLSL90K	197,00

Piano Gas 600 Speed Burner Slim Profile
KGS 7536 SX

Benefit
- **Piano Gas Speed Burner Slim Profile da 8 mm**
- **Bruciatori SpeedBurner ad alta efficienza +20%**
- **Bruciatore Wok** multicorona

Design
- Estetica inox e manopole finitura inox
- **Larghezza 75 cm**
- **5 fuochi gas**
- **Griglie in ghisa**
- Accensione integrata nella manopola

Caratteristiche tecniche
- Sicurezza Sicurgas

KGS 7534 SX
- Griglie speciali in estetica nera

Disponibile come optional coperchio in vetro fumé **EHLSL75K**

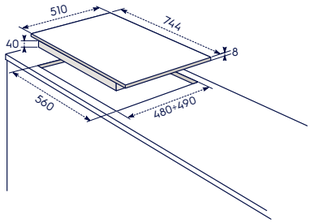

KGS 7534 SX

Modello	Prezzo
KGS7536SX	795,00
KGS7534SX	705,00
EHLSL75K	152,00

Piano Gas 600 Speed Burner Slim Profile
KGS 7564 SX

Benefit
- **Piano Gas Speed Burner Slim Profile da 8 mm**
- **Bruciatori SpeedBurner ad alta efficienza +20%**
- **Bruciatore Side Wok** multicorona

Design
- Estetica inox e manopole finitura inox
- **Larghezza 75 cm**
- **5 fuochi gas**
- Griglie speciali in estetica nera
- Accensione integrata nella manopola

Caratteristiche tecniche
- Sicurezza Sicurgas

Disponibile come optional coperchio in vetro fumé **EHLSL75K**

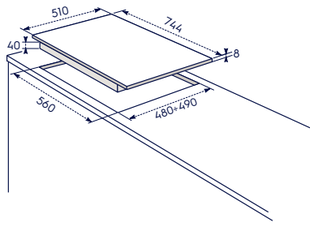

Modello	Prezzo
KGS7564SX	715,00
EHLSL75K	152,00

Piano Gas 600 Speed Burner Slim Profile
KGS 7524 SX

Benefit
- **Piano Gas Speed Burner Slim Profile da 8 mm**
- **Bruciatori SpeedBurner ad alta efficienza +20%**

Design
- Estetica inox e manopole finitura inox
- **Larghezza 75 cm**
- **5 fuochi gas**
- Griglie speciali in estetica nera
- Accensione integrata nella manopola

Caratteristiche tecniche
- Sicurezza Sicurgas

Disponibile come optional coperchio in vetro fumé **EHLSL75K**

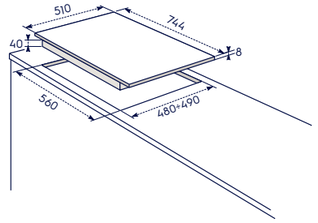

Modello	Prezzo
KGS7524SX	640,00
EHLSL75K	152,00

Piano Gas 600 Speed Burner Slim Profile
KGS 6436 SX

Benefit
- **Piano Gas Speed Burner Slim Profile da 8 mm**
- **Bruciatori SpeedBurner ad alta efficienza +20%**
- **Bruciatore Wok** multicorona

Design
- Estetica inox e manopole finitura inox
- **Larghezza 60 cm**
- **4 fuochi gas**
- **Griglie in ghisa**
- Accensione integrata nella manopola

Caratteristiche tecniche
- Sicurezza Sicurgas

KGS 6434 SX
- Griglie speciali in estetica nera

Disponibile come optional coperchio in vetro fumé **EHLSL60K**

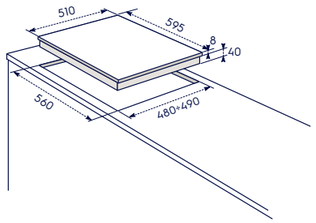

KGS 6434 SX

Modello	Prezzo
KGS6436SX	670,00
KGS6434SX	580,00
EHLSL60K	145,00

Piano Gas 600 Speed Burner Slim Profile
KGS 6424 SX

Benefit
- **Piano Gas Speed Burner Slim Profile da 8 mm**
- **Bruciatori SpeedBurner ad alta efficienza +20%**

Design
- Estetica inox e manopole finitura inox
- **Larghezza 60 cm**
- **4 fuochi gas**
- Griglie speciali in estetica nera
- Accensione integrata nella manopola

Caratteristiche tecniche
- Sicurezza Sicurgas

Disponibile come optional coperchio in vetro fumé **EHLSL60K**

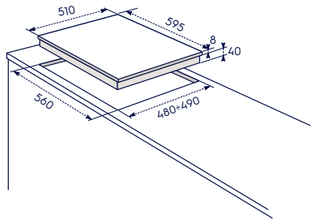

Modello	Prezzo
KGS6424SX	540,00
EHLSL60K	145,00

Piano Gas 600 Slim Profile
KGS 6404 T

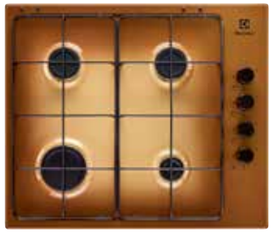

Benefit
- **Piano Gas Slim Profile con comandi laterali**
- **Bruciatori Fiamma Pura**

Design
- Estetica Terra di Francia e manopole finitura nera
- **Larghezza 60 cm**
- **4 fuochi gas**
- Griglie speciali in estetica nera
- Accensione integrata nella manopola

Caratteristiche tecniche
- Sicurezza Sicurgas

KGS 6404 SX - Estetica inox e manopole finitura Inox

Disponibile come optional coperchio in vetro fumé **LIDGB1**

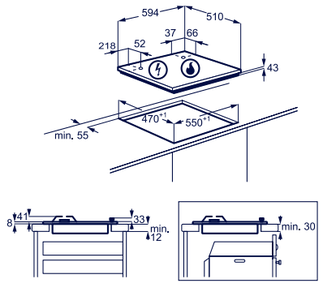

KGS 6404 SX

Modello	Prezzo
KGS6404T	425,00
KGS6404SX	425,00
LIDGB1	137,00

Piano Gas 600 Slim Profile
KGS 6404 B

Benefit
- **Piano Gas Slim Profile con comandi laterali**
- **Bruciatori Fiamma Pura**

Design
- Estetica nera e manopole finitura nera
- **Larghezza 60 cm**
- **4 fuochi gas**
- Griglie speciali in estetica nera
- Accensione integrata nella manopola

Caratteristiche tecniche
- Sicurezza Sicurgas

Disponibile come optional coperchio in vetro fumé **LIDGB1**

KGS 6404 W - Estetica bianca e manopole finitura nera

Disponibile come optional coperchio bianco **LIDGW1**

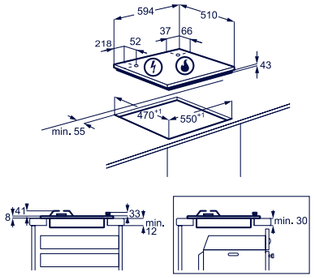

KGS 6404 W

Modello	Prezzo
KGS6404B	425,00
KGS6404W	425,00
LIDGB1 / LIDGW1	137,00 / 145,00

Piano Gas 300 Soft
PX 750 UOV

Benefit
- **Piano Gas Soft**
- **Bruciatore Wok** multicorona
- **Bruciatori Fiamma Pura**

Design
- Estetica inox e manopole finitura inox
- **Larghezza 75 cm**
- **5 fuochi gas**
- **Griglie in ghisa**
- Accensione integrata nella manopola

Caratteristiche tecniche
- Sicurezza Sicurgas

Disponibile come optional coperchio in vetro fumé **CO-S75N**

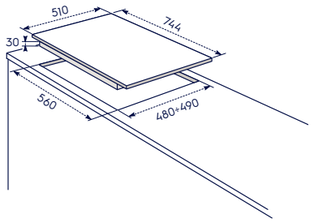

Modello	Prezzo
PX750UOV	730,00
CO-S75N	145,00

Piano Gas 300 Soft
PX 750 UV

Benefit
- **Piano Gas Soft**
- **Bruciatore Wok** multicorona
- **Bruciatori Fiamma Pura**

Design
- Estetica inox e manopole finitura inox
- **Larghezza 75 cm**
- **5 fuochi gas**
- Griglie speciali in estetica nera
- Accensione integrata nella manopola

Caratteristiche tecniche
- Sicurezza Sicurgas

PX 750 XV
- Senza bruciatore Wok multicorona

Disponibile come optional coperchio in vetro fumé **CO-S75N** e **griglie in ghisa**

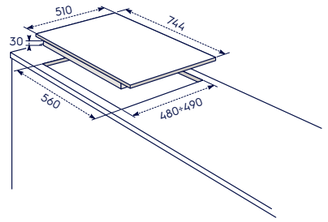

PX 750 XV

Modello	Prezzo
PX750UV	660,00
PX750XV	615,00
CO-S75N	145,00

Bruciatore Wok multicorona
È ideale per le preparazioni che richiedono temperature elevate, per risultati paragonabili a quelli delle cucine professionali. Assicura tempi di riscaldamento brevi ed una migliore distribuzione del calore per una cottura più uniforme.

Griglie speciali in estetica nera

Piano Gas 300 Soft
PN 750 UV

Benefit
- **Piano Gas Soft**
- **Bruciatore Wok** multicorona
- **Bruciatori Fiamma Pura**

Design
- Estetica nera e manopole finitura nera
- **Larghezza 75 cm**
- **5 fuochi gas**
- Griglie speciali in estetica nera
- Accensione integrata nella manopola

Caratteristiche tecniche
- Sicurezza Sicurgas

PT 750 UV - Estetica terra di Francia e manopole finitura nera
PB 750 UV - Estetica bianca e manopole finitura nera

Disponibile come optional coperchio in vetro fumé **CO-S75N**

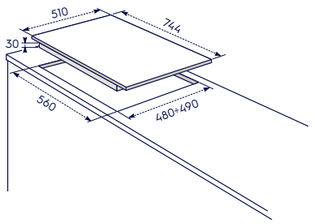

PT 750 UV

PB 750 UV

Modello	Prezzo
PN750UV	**640,00**
PT750UV	**640,00**
PB750UV	**640,00**
CO-S75N	**145,00**

Piano Gas 300 Soft
PX 640 UV

Benefit
- **Piano Gas Soft**
- **Bruciatore Wok** multicorona
- **Bruciatori Fiamma Pura**

Design
- Estetica inox e manopole finitura inox
- **Larghezza 60 cm**
- **4 fuochi gas**
- Griglie speciali in estetica nera
- Accensione integrata nella manopola

Caratteristiche tecniche
- Sicurezza Sicurgas

PT 640 UV - Estetica terra di Francia e manopole finitura nera

Disponibile come optional coperchio in vetro fumé **CO-S60N**

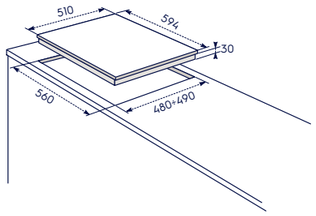

PT 640 UV

Modello	Prezzo
PX640UV	**540,00**
PT640UV	**540,00**
CO-S60N	**137,00**

Piano Gas 300 Soft
PX 640 UOV

Benefit
- **Piano Gas Soft**
- **Bruciatore Wok** multicorona
- **Bruciatori Fiamma Pura**

Design
- Estetica inox e manopole finitura inox
- **Larghezza 60 cm**
- **4 fuochi gas**
- **Griglie in ghisa**
- Accensione integrata nella manopola

Caratteristiche tecniche
- Sicurezza Sicurgas

Disponibile come optional coperchio in vetro fumé **CO-S60N**

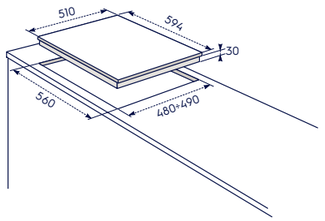

Modello	Prezzo
PX640UOV	**615,00**
CO-S60N	**137,00**

Piano Gas 300 Soft
PX 640 XV

Benefit
- **Piano Gas Soft**
- **Bruciatori Fiamma Pura**

Design
- Estetica inox e manopole finitura inox
- **Larghezza 60 cm**
- **4 fuochi gas**
- Griglie speciali in estetica nera
- Accensione integrata nella manopola

Caratteristiche tecniche
- Sicurezza Sicurgas

Disponibile come optional coperchio in vetro fumé **CO-S60N**

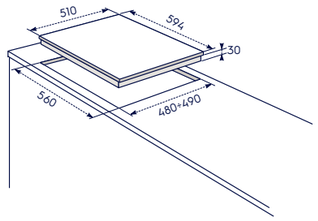

Modello	Prezzo
PX640XV	**500,00**
CO-S60N	**137,00**

Piano Gas 300 Soft
PN 640 V

Benefit
- **Piano Gas Soft**
- **Bruciatori Fiamma Pura**

Design
- Estetica nera e manopole finitura nera
- **Larghezza 60 cm**
- **4 fuochi gas**
- Griglie speciali in estetica nera
- Accensione integrata nella manopola

Caratteristiche tecniche
- Sicurezza Sicurgas

PB 640 V - Estetica bianca e manopole finitura nera

Disponibile come optional coperchio in vetro fumé **CO-S60N** e **griglie in ghisa**

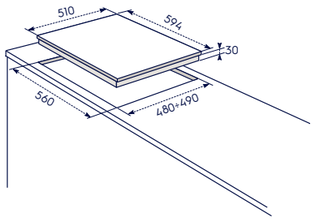

PB 640 V

Modello	Prezzo
PN640V	490,00
PB640V	490,00
CO-S60N	137,00
GHISA60-S2	137,00

Piano Gas 300 Soft
RGG 6242 OOX

Benefit
- **Piano Gas Soft**
- **Bruciatori Fiamma Pura**

Design
- Estetica inox e manopole finitura nera
- **Larghezza 60 cm**
- **4 fuochi gas**
- Griglie speciali in estetica nera
- Accensione integrata nella manopola

Caratteristiche tecniche
- Sicurezza Sicurgas

Disponibile come optional coperchio in vetro fumé **CO-S60N**

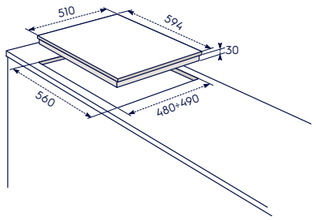

Modello	Prezzo
RGG6242OOX	435,00
CO-S60N	137,00

Piano Gas 300 Rustico
PS 750 RUV

Benefit
- **Piano Gas Rustico**
- **Bruciatore Wok** multicorona
- **Bruciatori Fiamma Pura**

Design
- Estetica sabbia e manopole finitura nero/bronzo
- **Larghezza 75 cm**
- **5 fuochi gas**
- Griglie speciali in estetica nera
- Accensione integrata nella manopola

Caratteristiche tecniche
- Sicurezza Sicurgas

PN 750 RUV - Estetica nero ghisa e manopole finitura nero/bronzo

Disponibile come optional coperchio in vetro fumé **CO-S75N**

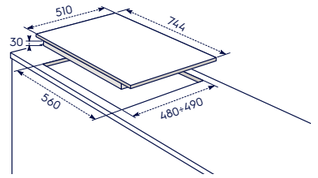

PN 750 RUV

Modello	Prezzo
PS750RUV	680,00
PN750RUV	680,00
CO-S75N	145,00

Piano Gas 300 Rustico
PS 640 RUV

Benefit
- **Piano Gas Rustico**
- **Bruciatore Wok** multicorona
- **Bruciatori Fiamma Pura**

Design
- Estetica sabbia e manopole finitura nero/bronzo
- **Larghezza 60 cm**
- **4 fuochi gas**
- Griglie speciali in estetica nera
- Accensione integrata nella manopola

Caratteristiche tecniche
- Sicurezza Sicurgas

PN 640 RUV - Estetica nera ghisa e manopole finitura nero/bronzo

Disponibile come optional coperchio in vetro fumé **CO-S60N**

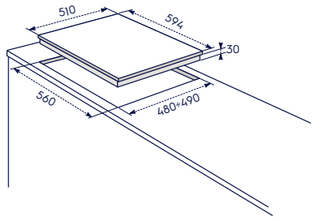

PN 640 RUV

Modello	Prezzo
PS640RUV	570,00
PN640RUV	570,00
CO-S60N	137,00

Piano Misto Piastre elettriche e gas 300
EGL 62821 OX

Benefit
- **Piano Misto Piastre elettriche e gas**
- **Bruciatori Fiamma Pura**

Design
- Estetica inox e manopole finitura nera
- **Larghezza 60 cm**
- **1 piastra elettrica e 3 fuochi gas**
- Griglie speciali in estetica nera
- Accensione integrata nella manopola

Caratteristiche tecniche
- Sicurezza Sicurgas

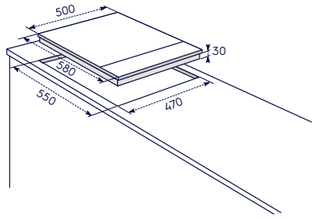

Modello	Prezzo
EGL62821OX	455,00

Piano Gas 300 Domino
EGG 3213 N - EGG 3222 N

EGG 3213 N

EGG 3222 N

Benefit
- **Piano Gas Domino**
- **Bruciatore Wok** multicorona
- **Bruciatori Fiamma Pura**

Design
- Estetica inox e manopole finitura inox
- **Larghezza 30 cm**
- **1 fuoco gas**
- Griglie speciali in estetica nera
- Accensione integrata nella manopola

Caratteristiche tecniche
- Sicurezza Sicurgas

EGG 3222 N
- 2 fuochi gas
  (senza bruciatore Wok multicorona)

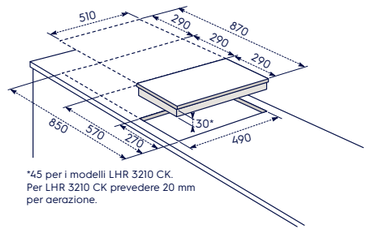

*45 per i modelli LHR 3210 CK.
Per LHR 3210 CK prevedere 20 mm
per aerazione.

Modello	Prezzo
EGG3213N	265,00
EGG3222N	280,00

Piano Gas 300 Domino
EGC 3322 NVK

Benefit
- **Piano Gas Domino**
- **Bruciatori Fiamma Pura**

Design
- Estetica vetroceramica nero
  e manopole finitura inox
- **Larghezza 30 cm**
- **2 fuochi gas**
- **Griglie in ghisa**
- Accensione integrata nella manopola

Caratteristiche tecniche
- Sicurezza Sicurgas

Installazione
- Sistema di installazione facilitata Snap-In

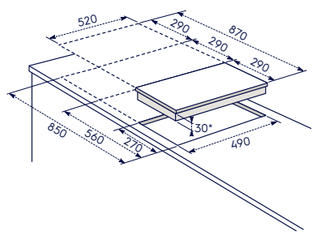

Modello	Prezzo
EGC3322NVK	510,00

Piano Induzione 300 Domino
LIT 30231 C

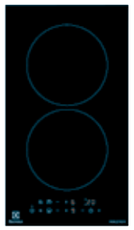

Benefit e caratteristiche tecniche
- **Piano Induzione in vetroceramica Domino**
- **Assorbimento massimo 3,65 kW**

Design
- Estetica vetroceramica nera
- **Larghezza 30 cm**
- **2 zone cottura**
- Display digitale con controllo elettronico
  e comandi DirectAccess LED di colore
  rosso, con potenza regolabile su 9 livelli

Funzioni
- **Power**: funzione per potenza aggiuntiva
- **Stop+Go**: funzione mantenimento in caldo
- Blocco impostazioni di cottura
- Sicurezza bambini
- Contaminuti
- Programmatore di fine cottura
- Spie calore residuo
- Segnale acustico di fine cottura

Installazione
- Sistema di installazione facilitata Snap-In
- Installazione sopra-top

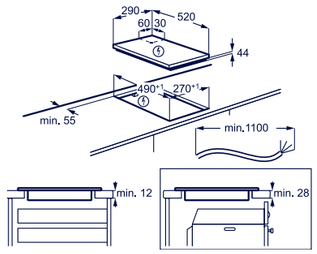

Modello	Prezzo
LIT30231C	615,00

Piano Elettrico 300 Domino
LHR 3233 CK

Benefit e caratteristiche tecniche
- **Piano Elettrico in vetroceramica Domino**
- **Assorbimento massimo 2,9 kW**

Design
- Estetica vetroceramica nera
- **Larghezza 30 cm**
- **2 zone di cottura**
- Display digitale con controllo elettronico
  e comandi DirectAccess LED di colore
  rosso, con potenza regolabile su 9 livelli

Funzioni
- **Stop+Go**: funzione mantenimento in caldo
- Blocco impostazioni di cottura
- Sicurezza bambini
- Contaminuti
- Programmatore di fine cottura
- Spie calore residuo
- Segnale acustico di fine cottura

Installazione
- Sistema di installazione facilitata Snap-In
- Installazione sopra-top

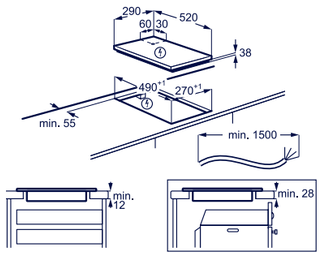

Modello	Prezzo
LHR3233CK	540,00

Piani aspiranti

83 cm

KCC 84453 CK
Con cappa filtrante

KCD 84453 CK
Con cappa aspirante

KCC 83443 CK
Con cappa filtrante

KCD 83443 CK
Con cappa aspirante

Induzione

80 cm

KIS 82449
SenseBoil, assorbimento max regolabile fino a 7,2 kW

EIV 85443
FlexiBridge®, assorbimento max regolabile fino a 7,2 kW

EIV 84550
Flexi Power Management assorbimento max regolabile fino a 7,2 kW

EIL 83443 BW
Infinite, Bridge, assorbimento max regolabile fino a 4,6 kW

EIL 83443
Bridge, assorbimento max regolabile fino a 4,6 kW

EIT 81443
Infinite, assorbimento max regolabile da 1,5 a 7,2 kW

Induzione

60 cm

KIS 62449
SenseBoil, Bridge assorbimento max regolabile da 1,5 a 7,2 kW

EIV 65443
PowerSlide, FlexiBridge®, assorbimento max regolabile da 1,5 a 7,2 kW

EIL 63443 BW
Bridge, assorbimento max regolabile da 1,5 a 4,6 kW

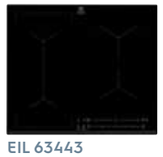

EIL 63443
Bridge, assorbimento max regolabile da 1,5 a 4,6 kW

KIB 60424 CK
Assorbimento max 3,0 kW

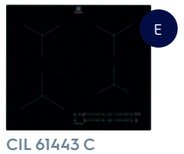

CIL 61443 C

Vetroceramica

KT 6400 X
Elettrico, assorbimento max 6,5 kW

Gas on Glass

90 cm

KGG 953753 K
FlameLight

Gas on Glass

75 cm

KGG 753753 K
FlameLight

KGG 753753 W
FlameLight

KGG 75362 K

KGG 75362 W

KGG 75372 K

KGG 7537 W
SpeedBurner

PQF 750 UOX
Flush Vertical Flame

UltraFlat

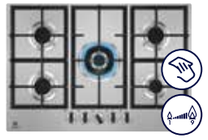

KGU 75361 Z
SpeedBurner, EasyClean

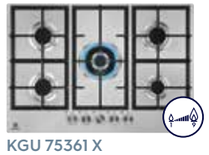

KGU 75361 X
SpeedBurner

Gas on Glass

60 cm

KGG 643753 W
FlameLight

KGG 643753 K
FlameLight

KGG 64362 W

KGG 64362 K

KGG 6437 W
SpeedBurner

PQF 645 UOX
Flush Vertical Flame

UltraFlat

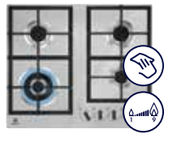

KGU 64361 Z
SpeedBurner, EasyClean

KGU 64361 X
SpeedBurner

Slim Profile

90 cm

KGS 9536 SX
SpeedBurner

KGS 9536 W
SpeedBurner

KGS 9536 T
SpeedBurner

KGS 9536 RS
SpeedBurner

KGS 9536 RN
SpeedBurner

Slim Profile

75 cm

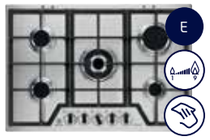
KGS 75362 XX
SpeedBurner, EasyClean

KGS 7566 S2X
SpeedBurner

KGS 7536 SX
SpeedBurner

KGS 7534 SX
SpeedBurner

KGS 7564 SX
SpeedBurner

KGS 7524 SX
SpeedBurner

Slim Profile

60 cm

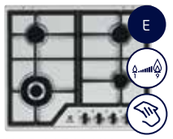
KGS 64362 XX
SpeedBurner,
EasyClean

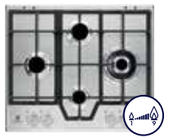
KGS 64562 SX
SpeedBurner

KGS 6436 SX
SpeedBurner

KGS 6434 SX
SpeedBurner

KGS 6424 SX
SpeedBurner

KGS 6404 B

KGS 6404 W

KGS 6404 T

KGS 6404 SX

Soft

PX 750 UOV

PX 750 UV

PX 750 XV

PN 750 UV

PT 750 UV

PB 750 UV

PX 640 UOV

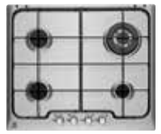
PX 640 UV

PT 640 UV

PX 640 XV

PN 640 V

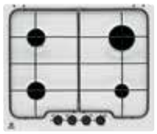
PB 640 V

RGG 6242 OOX

Rustico

PS 750 RUV

PN 750 RUV

PS 640 RUV

PN 640 RUV

Domino

30 cm

NEW 2023

LIT 30231 C
Induzione
Assorbimento
max 3,65 kW

NEW 2023

LHR 3233 CK
Elettrico
Assorbimento
max 3,65 kW

EGG 3213 N

EGG 3222 N

EGC 3322 NVK

Misto

EGL 62821 OX
Misto Piastre
elettriche e gas

Piani cottura induzione

					NEW 2023	NEW 2023
Caratteristiche principali						
Nome o marchio del fornitore		Electrolux		Electrolux	Electrolux	Electrolux
Identificativo del modello		KCC 84453 CK		KCD 84453 CK	KCC 83443 CK	KCD 83443 CK
Tipologia		Piano aspirante con cappa filtrante		Piano aspirante con cappa aspirante	Piano aspirante con cappa filtrante	Piano aspirante con cappa aspirante
Estetica		nero		nero	nero	nero
Larghezza (cm)		83		83	80	80
Zone di cottura elettriche	n°	4		4	4	4
Controllo						
Comandi		Slider Touch		Slider Touch	Slider Touch	Slider Touch
Spia di calore residuo		•		•	•	•
Sicurezza bambini		•		•	•	•
Funzione Automax (riscaldamento rapido zona cottura)		-		-	-	-
Funzione PowerSlide		-		-	-	-
Funzione Bridge		•		•	•	•
Funzione Doppio Bridge		•		•	-	-
Funzione Power per potenza aggiuntiva		•		•	•	•
Funzione Stop+Go		•		•	•	•
Sicurezza blocco tasti		•		•	•	•
Connessione Hob2Hood		•		•	•	•
Potenza sviluppata delle zone di cottura						
Anteriore sx (W) / Dimensione (mm)		2300 / 3200W / 210mm		2300 / 3200W / 210mm	2300 / 3200W / 210mm	2300 / 3200W / 210mm
Anteriore dx (W) / Dimensione (mm)		2300 / 3200W / 210mm		2300 / 3200W / 210mm	1400 / 2500W / 145mm	1400 / 2500W / 145mm
Posteriore sx (W) / Dimensione (mm)		2300 / 3200W / 210mm		2300 / 3200W / 210mm	2300 / 3200W / 210mm	2300 / 3200W / 210mm
Posteriore dx (W) / Dimensione (mm)		2300 / 3200W / 210mm		2300 / 3200W / 210mm	1800 / 2800 / 180mm	1800 / 2800 / 180mm
Caratteristiche prestazionali						
Consumo annuo di energia - AEC hood (kWh/A)		28.8		28.8	30.9	30.9
Classe di efficienza energetica		A+		A+	A+	A+
Efficienza fluidodinamica - FDE hood		32.4		32.4	33.1	33.1
Classe di efficienza fluidodinamica		A		A	A	A
Efficienza di filtraggio dei grassi - GFE hood (%)		85.1		85.1	85.1	85.1
Classe di efficienza di filtraggio dei grassi		B		B	B	B
Flusso d'aria alla potenza minima in uso normale (m^3/h)		270		270	260	260
Flusso d'aria alla potenza massima in uso normale (m^3/h)		500		500	500	500
Flusso d'aria in uso intenso o boost (m^3/h)		630		630	630	630
Potenza sonora ponderata A alla minima velocità dB(A) re 1pW (m^3/h)		49		49	48	48
Potenza sonora ponderata A alla massima velocità dB(A) re 1pW (m^3/h)		64		64	64	64
Potenza sonora ponderata A a velocità intensiva o boost dB(A) re 1pW (m^3/h)		70		70	69	69
Consumo di corrente in modalità off - (W)		0.49		0.49	0.49	0.49
Motori (n°)		1		1	1	1
Livelli di regolazione		3 + 1 intensivo		3 + 1 intensivo	3 + 1 intensivo	3 + 1 intensivo
Filtro Carbone incluso		•		-	•	-
Caratteristiche tecniche						
Potenza massima assorbita	W	7200		7200	7350	7350
Tensione	V	220-240V / 400V2N		220-240V / 400V2N	220-240V / 400V2N	220-240V / 400V2N
Frequenza	Hz	50		50	50	50
Certificazioni		CEI; DEMKO; UL; WABE		CEI; DEMKO; UL; WABE	CEI; DEMKO; UL; WABE	CEI; DEMKO; UL; WABE

Piani cottura induzione

					E					NEW 2023	E		NEW 2023	NEW 2023
Caratteristiche principali														
Nome o marchio del fornitore	Electrolux	Electrolux	Electrolux	Electrolux	Electrolux		Electrolux	Electrolux	Electrolux	Electrolux	Electrolux	Electrolux	Electrolux	Electrolux
Identificativo del modello	KIS 82449	KIS 62449	EIV 85443	EIV 65443	EIV 84550		EIL 83443 EIL 83443 BW	EIL 63443 EIL 63443 BW	EIT 81443	KIB 60424 CK	CIL 61443 C	KT 6400 X	LIT 30231 C	LHR 3233 CK
Tipologia	Induzione	Induzione	Induzione	Induzione	Induzione		Induzione	Induzione	Induzione	Induzione	Induzione	Elettrico	Induzione	Elettrico
Modello	SenseBoil	SenseBoil	FlexiBridge®	FlexiBridge®	Doppio Bridge		Bridge	Bridge	Induzione	Induzione	Induzione	Radiant Hob	Domino	Domino
Estetica	nero	nero	nero	nero	nero		nero / bianco	nero	nero	nero	nero	nero	nero	nero
Materiale cornice	-	-	-	-	-		-	-	-	-	-	cornice inox	-	-
Larghezza (cm)	80	60	80	60	80		80	60	80	60	60	60	30	30
Zone di cottura n°	4	4	4	4	5		4	4	4	4	4	4	2	2
Controllo														
Comandi	Slider Touch	Slider Touch	Slider Touch	Slider Touch	Slider Touch		Slider Touch	Slider Touch	Slider Touch	Touch Control	Slider Touch	Direct Touch	Direct Touch	Direct Touch
Spie calore residuo	-	-	•	•	•		-	-	•	•	-	•	•	-
Sicurezza bambini	•	•	•	•	•		•	•	•	•	•	•	-	•
Riscaldamento rapido automatico	•	•	•	•	-		•	•	•	-	•	-	-	-
Funzione PowerSlide	-	-	•	•	-		-	-	-	-	-	-	-	-
Funzione Bridge	•	•	•	•	•		•	•	-	-	-	-	-	-
Funzione FlexiBridge®	-	-	-	-	-		-	-	-	-	-	-	-	-
Power: funzione per potenza aggiuntiva	•	•	•	•	•		•	•	•	•	•	-	•	-
Funzione Stop&Go/Stop+Go	-	-	-	-	•		•	•	•	-	•	-	-	-
Termosonda (sensore alimenti)	-	-	-	-	-		-	-	-	-	-	-	-	-
Blocco Impostazioni di cottura	•	•	•	•	•		•	•	•	•	•	-	•	•
Contaminuti	•	•	•	•	•		•	•	•	-	•	-	•	•
Programmatore di fine cottura	•	•	•	•	•		•	•	•	-	•	-	-	-
Connessione piano-cappa Hob2Hood	•	•	•	•	•		• / -	• / -	•	-	•	-	-	-
Sistema di install. facilitata Snap-In/OptiFix	•	•	•	•	•		•	•	•	•	•	•	•	•
Potenza sviluppata delle zone di cottura														
Anteriore sx (W) / Dimensione (mm)	2300 / 3200 W 210 mm	2300 / 3200 W 210 mm	2300 / 3200 W 220 mm	-	2300 / 3200 W 210mm		2300 / 3200 W 210 mm	2300 / 3200 W 210/220 mm	2300 / 3200 W 210 mm	2200 / 2400W / 210mm	2300 / 3200 W 210 mm	2300 W 210 mm	-	-
Anteriore centrale (W) / Dimensione (mm)	1400 / 2500 W 145 mm	-	-	-	2300 / 3200 W 210mm		1400 / 2500 W 145 mm	-	-	-	-	-	1800 / 2500 W 180 mm	1200 W 145 mm
Anteriore dx (W) / Dimensione (mm)	-	-	1800 / 2800 W 180 mm	1400 / 2500 W 145 mm	2300 / 3200 W 210mm		-	1400 / 2500 W 145 mm	2300 / 3200 W 210 mm	1400 / 1500W / 145mm	-	1200 W 145 mm	-	-
Posteriore sx (W) / Dimensione (mm)	2300 / 3200 W 210 mm	2300 / 3200 W 210 mm	2300 / 3200 W 220 mm	-	2300 / 3200 W 210mm		2300 / 3200 W 210 mm	2300 / 3200 W 210/220 mm	2300 / 3200 W 210 mm	1400 / 1500W / 145mm	1800 / 2800 W 180 mm	1200 W 145 mm	-	-
Posteriore centrale (W) / Dimensione (mm)	-	-	-	-	-		-	-	-	-	-	-	1800 / 2500 W 180 mm	700 / 1700 W 120 / 180 mm
Posteriore dx (W) / Dimensione (mm)	2300 / 3600 W 240 mm	1400 / 2500 W 145 mm	-	1800 / 2800 W 180 mm	2300/3200 W 210mm		2300 / 3600 W 240 mm	1800 / 2800 W 180 mm	2300 / 3200 W 210 mm	1700 / 1800W 180mm	1400 / 2500 W 145 mm	1800 W 180 mm	-	-
Centrale (W) / Dimensione (mm)	-	-	-	-	-		-	-	-	-		-	-	-
Centrale sx (W) / Dimensione (mm)	-	-	-	-	-		-	-	-	-		-	-	-
Centrale dx (W) / Dimensione (mm)	-	-	-	-	-		-	-	-	-		-	-	-
Caratteristiche tecniche														
Potenza massima assorbita W	7200	7200	7200	7200	7200		7200	4600	7200	3000	600	6500	3650	2900
Tensione V	220-240V / 400V2N	220-240V / 400V2N	220-240V / 400V2N	220-240 / 400V2N	220-240V / 400V2N		220-240 / 2N	220-240	220-240 / 400V2N	220-240	220-240	220-240	220-240	220-240
Frequenza Hz	50/60	50/60	50/60	50/60	50		50/60	50/60	50/60	50/60	50/60	50/60	50/60	50/60
Certificazioni	CE;DEMKO; UL;WABE	CE;DEMKO; UL;WABE	CE;DEMKO; UL;WABE	CE;DEMKO; UL;WABE	CE;DEMKO; UL;WABE		CE;DEMKO; UL;WABE	CE;DEMKO; UL;WABE	CE;DEMKO; UL;WABE	CE;DEMKO; UL	CE;DEMKO; UL;WABE	CE;DEMKO; UL	CE; UL	CE; UL

Piani cottura gas

Caratteristiche principali												
Nome o marchio del fornitore		Electrolux	Electrolux	Electrolux	Electrolux		Electrolux	Electrolux	Electrolux	Electrolux	Electrolux	Electrolux
Identificativo del modello		KGG 953753 K	KGG 753753 K KGG 753753 W	KGG 643753 K KGG 643753 W	KGG 75362 K KGG 75362 W		KGG 64362 K KGG 64362 W	KGG 75372 K	KGG 7537 W	KGG 6437 W	PQF 750 UOX	PQF 645 UOX
Larghezza (cm)		90	75	60	75		60	75	75	60	75	60
Tipo di piano di cottura		FlameLight	FlameLight	FlameLight	Gas On Glass		Gas On Glass	Gas On Glass	Gas On Glass	Gas On Glass	UltraFlat	UltraFlat
Estetica piano (colore)		Estetica cristallo temperato nero e manopole finitura nero/inox con bruciatori con speciale trattamento Matt nero opaco EasyClean, lavabili in lavastoviglie	Estetica cristallo temperato nero e manopole finitura nero/inox con bruciatori con speciale trattamento Matt nero opaco EasyClean, lavabili in lavastoviglie / Estetica cristallo temperato bianco e manopole finitura nero/inox con bruciatori con speciale trattamento Matt nero opaco EasyClean, lavabili in lavastoviglie	Estetica cristallo temperato nero e manopole finitura nero/inox con bruciatori con speciale trattamento Matt nero opaco EasyClean, lavabili in lavastoviglie / Estetica cristallo temperato bianco e manopole finitura nero/inox con bruciatori con speciale trattamento Matt nero opaco EasyClean, lavabili in lavastoviglie	Estetica cristallo temperato nero e manopole finitura nero/inox Estetica cristallo temperato bianco e manopole finitura inox/bianco		Estetica cristallo temperato nero e manopole finitura nero/inox Estetica cristallo temperato bianco e manopole finitura inox/bianco	Estetica cristallo temperato nero e manopole finitura nero/inox	Estetica cristallo temperato bianco e manopole finitura bianco/inox	Vetro bianco	Inox e manopole finitura inox	Inox e manopole finitura inox
Numero fuochi		5	5	4	5		4	5	5	4	5	4
Comandi		Accensione integrata nella manopola	Accensione integrata nella manopola	Accensione integrata nella manopola	Accensione integrata nella manopola		Accensione integrata nella manopola	Accensione integrata nella manopola	Accensione integrata nella manopola	Accensione integrata nella manopola	Accensione integrata nella manopola	Accensione integrata nella manopola
Tipologia Manopola		Manopole StepPower	Manopole StepPower	Manopole StepPower	Manopole StepPower		Manopole StepPower	Manopole StepPower	-			
Collegamento piano-cappa Hob2Hood		•	•	•	-		-	-	-	-	-	-
Stop+Go		-	-	-	-		-	-	-	-	-	-
Contaminuti		•	•	•	-		-	-	-	-	-	-
Segnale acustico		•	•	•	-		-	-	-	-	-	-
Spie di calore residuo		•	•	•	-		-	-	-	-	-	-
Sicurezza bambini		-	-	-	-		-	-	-	-	-	-
Griglie in ghisa		•	•	•	•		•	•	•	•	•	•
Sicurezza Sicurgas		•	•	•	•		•	•	•	•	•	•
Sicurezza Sicurgas												
Anteriore sx (W) / Dimensione (mm)		1900W / 78mm	1900W / 78mm	3800W / 124mm	2000W / 80mm		3900W / 128mm	2000 W / 80 mm	2000 W / 80 mm	3900 W / 128 mm	1000 W / 85,5 mm	2900 W / 128,5 mm
Anteriore centrale (W) / Dimensione (mm)		-	-	-	-		-	-	-	-	-	1000 W / 85,5 mm
Anteriore dx (W) / Dimensione (mm)		1000W / 63mm	1000W / 63mm	1000W / 63mm	1000W / 65mm		1000W / 65mm	1000 W / 65 mm	1000 W / 65 mm	1000 W / 65 mm	1000 W / 85,5 mm	2000 W / 107,5 mm
Posteriore sx (W) / Dimensione (mm)		2000W / 78mm	1900W / 78mm	1900W / 78mm	2000W / 80mm		2000W / 80mm	2000 W / 80 mm	2000 W / 80 mm	2000 W / 80 mm	2000 W / 107,5 mm	-
Posteriore centrale (W) / Dimensione (mm)		-	-	-	-		-	-	-	-	2900 W / 128,5 mm	2000 W / 107,5 mm
Posteriore dx (W) / Dimensione (mm)		1900W / 78mm	1900W / 78mm	1900W / 78mm	2000W / 80mm		2000W / 80mm	2000 W / 80 mm	2000 W / 80 mm	2000 W / 80 mm	2000 W / 107,5 mm	-
Centrale (W) / Dimensione (mm)		3800W / 124mm	3800W / 124mm	-	3900W / 128mm		-	3900 W / 128 mm	3900 W / 128 mm	-	-	-
Centrale sx (W) / Dimensione (mm)		-	-	-	-		-	-	-	-	-	-
Centrale dx (W) / Dimensione (mm)		-	-	-	-		-	-	-	-	-	-
Caratteristiche tecniche												
Tensione	V	220-240	220-240	220-240	220-240		220-240	220-240	220-240	220-240	220-240	220-240
Frequenza	Hz	50/60	50/60	50/60	50/60		50/60	50/60	50/60	50/60	50/60	50/60
Certificazioni		CE	CE	CE	CE		CE	CE	CE	CE	CE	CE

Piani cottura gas

						E	E				
Caratteristiche principali											
Nome o marchio del fornitore	Electrolux	Electrolux	Electrolux	Electrolux		Electrolux	Electrolux	Electrolux	Electrolux	Electrolux	Electrolux
Identificativo del modello	KGU 75361 Z	KGU 64361 Z	KGU 75361 X	KGU 64361 X		KGS 75362 XX	KGS 64362 XX	KGS 7566 S2X	KGS 64562 SX	KGS 9536 SX KGS 9536 W	KGS 9536 T KGS 9536 RS KGS 9536 RN
Larghezza (cm)	75	60	75	60		75	60	75	60	90	90
Tipo di piano di cottura	UltraFlat	UltraFlat	UltraFlat	UltraFlat		Slim Profile	Slim Profile	Slim Profile	Slim Profile	Slim Profile	Slim Profile
Estetica piano (colore)	Inox trattamento EasyClean e manopole finitura nero/inox	Inox trattamento EasyClean e manopole finitura nero/inox	Inox e manopole finitura inox	Inox e manopole finitura inox		Estetica inox con trattamento EasyClean e manopole finitura nero/inox	Estetica inox con trattamento EasyClean e manopole finitura nero/inox	Estetica inox e manopole finitura inox	Estetica inox e manopole finitura inox	Inox e manopole finiture inox / Bianca e manopole finitura inox	Terra di Francia e manopole finitura nera / Sabbia e manopole finitura nero/bronzo / Nero ghisa e manopole finitura nero/bronzo
Numero fuochi	5	4	5	4		5	4	5	4	5	5
Comandi	Manopole StepPower	Manopole StepPower	Manopole StepPower	Manopole StepPower		Accensione integrata nella manopola	Accensione integrata nella manopola	Accensione integrata nella manopola	Accensione integrata nella manopola	Accensione integrata nella manopola	Accensione integrata nella manopola
Tipologia Manopola						Manopole StepPower	Manopole StepPower	Manopole StepPower	Manopole StepPower		
Collegamento piano-cappa Hob2Hood	-	-	-	-		-	-	-	-	-	-
Stop+Go	-	-	-	-		-	-	-	-	-	-
Contaminuti	-	-	-	-		-	-	-	-	-	-
Segnale acustico	-	-	-	-		-	-	-	-	-	-
Spie di calore residuo	-	-	-	-		-	-	-	-	-	-
Sicurezza bambini	-	-	-	-		-	-	-	-	-	-
Griglie in ghisa	•	•	•	•		•	•	•	•	•	•
Sicurezza Sicurgas	•	•	•	•		•	•	•	•	•	•
Potenza sviluppata dai bruciatori a gas											
Anteriore sx (W) / Dimensione (mm)	1900 W / 80 mm	4000 W / 128 mm	1900 W / 80 mm	4000 W / 128 mm		1900W / 70mm	4000W / 128mm	-	-	1900 W / 70 mm	1900 W / 70 mm
Anteriore centrale (W) / Dimensione (mm)	-	-	-	-		-	-	1900W / 70mm	1000W / 54mm	-	-
Anteriore dx (W) / Dimensione (mm)	1000 W / 65 mm	1000 W / 54 mm	1000 W / 65 mm	1000 W / 65 mm		1000W / 54mm	1000W / 54mm	1000W / 54mm	-	3000 W / 100 mm	3000 W / 100 mm
Posteriore sx (W) / Dimensione (mm)	1900 W / 80 mm	1900 W / 80 mm	1900 W / 80 mm	1900 W / 80 mm		1900W / 70mm	1900W / 70mm	-	-	1900 W / 70 mm	1900 W / 70 mm
Posteriore centrale (W) / Dimensione (mm)	-	-	-	-		-	-	1900W / 70mm	2000W / 70mm	-	-
Posteriore dx (W) / Dimensione (mm)	1900 W / 80 mm	1900 W / 70 mm	1900 W / 80 mm	1900 W / 70 mm		3000W / 100mm	1900W / 70mm	3000W / 70mm	-	1000 W / 54 mm	1000 W / 54 mm
Centrale (W) / Dimensione (mm)	4000 W / 128 mm	-	4000 W / 128 mm	-		4000W / 128mm	-	-	-	4000 W / 128 mm	4000 W / 128 mm
Centrale sx (W) / Dimensione (mm)	-	-	-	-		-	-	4000W / 128mm	2000W / 70mm	-	-
Centrale dx (W) / Dimensione (mm)	-	-	-	-		-	-	-	4000W / 128mm	-	-
Caratteristiche tecniche											
Tensione V	220-240	220-240	220-240	220-240		220-240	220-240	220-240	220-240	220-240	220-240
Frequenza Hz	50/60	50/60	50/60	50/60		50/60	50/60	50/60	50/60	50/60	50/60
Certificazioni	CE	CE	CE	CE		CE	CE	CE	CE	CE; UL	CE; UL

Piani cottura gas

Caratteristiche principali												
Nome o marchio del fornitore		Electrolux	Electrolux	Electrolux	Electrolux		Electrolux	Electrolux	Electrolux	Electrolux	Electrolux	Electrolux
Identificativo del modello		KGS 7536 SX KGS 7534 SX	KGS 7564 SX	KGS 7524 SX	KGS 6436 SX KGS 6434 SX		KGS 6424 SX	KGS 6404 B KGS 6404 W	KGS 6404 T KGS 6404 SX	PX 750 UOV	PX 750 UV PX 750 XV	PN 750 UV PB 750 UV PT 750 UV
Larghezza (cm)		75	75	75	60		60	60	60	75	75	75
Tipo di piano di cottura		Slim Profile	Slim Profile	Slim Profile	Slim Profile		Slim Profile	Slim Profile	Slim Profile	Soft	Soft	Soft
Estetica piano (colore)		Inox e manopole finitura nero/inox / Inox e manopole finiture inox	Inox e manopole finiture inox	Inox e manopole finiture inox	Inox e manopole finiture inox		Inox e manopole finiture inox	Nera e manopole finitura nera / Bianca e manopole finitura nera	Terra di Francia / Inox	Inox e manopole finiture inox	Inox e manopole finiture inox / Inox e manopole finitura inox	Nera e manopole finitura nera / Bianca e manopole finitura nera / Terra di Francia e manopole finitura nera
Numero fuochi		5	5	5	4		4	4	4	5	5	5
Comandi		Accensione integrata nella manopola	Accensione integrata nella manopola	Accensione integrata nella manopola	Accensione integrata nella manopola		Accensione integrata nella manopola	Accensione integrata nella manopola	Accensione integrata nella manopola	Accensione integrata nella manopola	Accensione integrata nella manopola	Accensione integrata nella manopola
Tipologia Manopola												
Collegamento piano-cappa Hob2Hood		-	-	-	-		-	-	-	-	-	-
Stop+Go		-	-	-	-		-	-	-	-	-	-
Contaminuti		-	-	-	-		-	-	-	-	-	-
Segnale acustico		-	-	-	-		-	-	-	-	-	-
Spie di calore residuo		-	-	-	-		-	-	-	-	-	-
Sicurezza bambini		-	-	-	-		-	-	-	-	-	-
Griglie in ghisa		•	-	-	• / -		• / -	-	-	•	-	-
Sicurezza Sicurgas		•	•	•	•		•	•	•	•	•	•
Potenza sviluppata dai bruciatori a gas												
Anteriore sx (W) / Dimensione (mm)		1900 W / 70 mm	-	1900 W / 70 mm	4000 W / 128 mm		3000 W / 100 mm	3000 W / 100 mm	3000 W / 100 mm	2000 W / 70 mm	2000 W / 70 mm	2000 W / 70 mm
Anteriore centrale (W) / Dimensione (mm)		-	1900 W / 70 mm	-	-		-	-	-	-	-	-
Anteriore dx (W) / Dimensione (mm)		1000 W / 54 mm	1000 W / 54 mm	1000 W / 54 mm	1000 W / 54 mm		1000 W / 54 mm	1000 W / 54 mm	1000 W / 54 mm	1000 W / 54 mm	1000 W / 54 mm	1000 W / 54 mm
Posteriore sx (W) / Dimensione (mm)		1900 W / 70 mm	-	1900 W / 70 mm	1900 W / 70 mm		1900 W / 70 mm	2000 W / 70 mm	2000 W / 70 mm	2000 W / 70 mm	2000 W / 70 mm	2000 W / 70 mm
Posteriore centrale (W) / Dimensione (mm)		-	1900 W / 70 mm	-	-		-	-	-	4000 W / 128 mm	3000 W / 100 mm	4000 W / 122 mm
Posteriore dx (W) / Dimensione (mm)		3000 W / 100 mm	3000 W / 70 mm	3000 W / 100 mm	1900 W / 70 mm		1900 W / 70 mm	2000 W / 70 mm	2000 W / 70 mm	3000 W / 100 mm	3000 W / 100 mm	3000 W / 100 mm
Centrale (W) / Dimensione (mm)		4000 W / 128 mm	-	3000 W / 100 mm	-		-	-	-	-	-	-
Centrale sx (W) / Dimensione (mm)		-	4000 W / 128 mm	-	-		-	-	-	-	-	-
Centrale dx (W) / Dimensione (mm)		-	-	-	-		-	-	-	-	-	-
Caratteristiche tecniche												
Tensione	V	220-240	220-240	220-240	220-240		220-240	220-240	220-240	220-240	220-240	220-240
Frequenza	Hz	50/60	50/60	50/60	50/60		50/60	50/60	50/60	50/60	50/60	50/60
Certificazioni		CE	CE	CE	CE		CE	CE	CE	CE	CE	CE

Piani cottura gas

Caratteristiche principali													
Nome o marchio del fornitore		Electrolux	Electrolux	Electrolux	Electrolux		Electrolux	Electrolux	Electrolux	Electrolux	Electrolux	Electrolux	Electrolux
Identificativo del modello		PX 640 UOV	PX 640 UV PT 640 UV	PX 640 XV	PN 640 V PB 640 V		RGG 6242 OOX	PS 750 RUV PN 750 RUV	PS 640 RUV PN 640 RUV	EGL 62821 OX	EGG 3213 N	EGG 3222 N	EGC 3322 NVK
Larghezza (cm)		60	60	60	60		60	75	60	60	30	30	30
Tipo di piano di cottura		Soft	Soft	Soft	Soft		Gas Soft	Rustico	Rustico	Misto Piastre elettriche e gas	Domino	Domino	Domino
Estetica piano (colore)		Inox e manopole finiture inox	Inox e manopole finiture inox / Terra di Francia e manopole finitura nera	Inox e manopole finiture inox	Nera e manopole finitura nera / Bianca e manopole finitura nera		Inox e manopole finiture nera	Sabbia e manopole finitura nero/bronzo / Nero ghisa e manopole finitura nero/bronzo	Sabbia e manopole finitura nero/bronzo / Nero ghisa e manopole finitura nero/bronzo	Inox e manopole finitura nera	Inox e manopole finiture inox	Inox e manopole finiture inox	Vetroceramica nero e manopole finitura inox
Numero fuochi		4	4	4	4		4	5	4	3+1	1	2	2
Comandi		Accensione integrata nella manopola	Accensione integrata nella manopola	Accensione integrata nella manopola	Accensione integrata nella manopola		Accensione integrata nella manopola	Accensione integrata nella manopola	Accensione integrata nella manopola	Accensione integrata nella manopola	Accensione integrata nella manopola	Accensione integrata nella manopola	Accensione integrata nella manopola
Tipologia Manopola													
Collegamento piano-cappa Hob2Hood		-	-	-	-		-	-	-	-	-	-	-
Stop+Go		-	-	-	-		-	-	-	-	-	-	-
Contaminuti		-	-	-	-		-	-	-	-	-	-	-
Segnale acustico		-	-	-	-		-	-	-	-	-	-	-
Spie di calore residuo		-	-	-	-		-	-	-	-	-	-	-
Sicurezza bambini		-	-	-	-		-	-	-	-	-	-	-
Griglie in ghisa		•	-	-	-		-	-	-	-	-	-	•
Sicurezza Sicurgas		•	•	•	•		•	•	•	•	•	•	•
Potenza sviluppata dai bruciatori a gas													
Anteriore sx (W) / Dimensione (mm)		2000 W / 70 mm	2000 W / 70 mm	2000 W / 70 mm	2000 W / 70 mm		2000 W / 70 mm	2000 W / 70 mm	2000 W / 70 mm	3000 W / 100 mm	-	-	-
Anteriore centrale (W) / Dimensione (mm)		-	-	-	-		-	-	-	-	-	1000 W / 54 mm	1000 W / 54 mm
Anteriore dx (W) / Dimensione (mm)		1000 W / 54 mm	1000 W / 54 mm	1000 W / 54 mm	1000 W / 54 mm		1000 W / 54 mm	1000 W / 54 mm	1000 W / 54 mm	1000 W / 54 mm	-	-	-
Posteriore sx (W) / Dimensione (mm)		2000 W / 70 mm	2000 W / 70 mm	2000 W / 70 mm	2000 W / 70 mm		2000 W / 70 mm	2000 W / 70 mm	2000 W / 70 mm	1000 W / 145 mm	-	-	-
Posteriore centrale (W) / Dimensione (mm)		-	-	-	-		-	4000 W / 100 mm 4000 W / 122 mm	-	-	4000 W / 128 mm	3000 W / 100 mm	2900 W / 100 mm
Posteriore dx (W) / Dimensione (mm)		4000 W / 122 mm	4000 W / 122 mm	3000 W / 100 mm	3000 W / 100 mm 3000 W / 100 mm		3000 W / 100 mm	3000 W / 100 mm	4000 W / 122 mm 4000 W / 120 mm	2000 W / 70 mm	-	-	-
Centrale (W) / Dimensione (mm)		-	-	-	-		-	-	-	-	-	-	-
Centrale sx (W) / Dimensione (mm)		-	-	-	-		-	-	-	-	-	-	-
Centrale dx (W) / Dimensione (mm)		-	-	-	-		-	-	-	-	-	-	-
Caratteristiche tecniche													
Tensione	V	220-240	220-240	220-240	220-240		230	230 / 220-240	220-240	220-240	220-240	220-240	220-240
Frequenza	Hz	50/60	50/60	50/60	50/60		50	50 / 50/60	50/60	50/60	50/60	50	50/60
Certificazioni		CE	CE	CE	CE		CE	CE	CE	CE; KIWA; UL	CE	CE	UL; DEMKO

Forni

Caratteristiche principali **90**
Collezione Matt Range 104
Forni 109
Compact Range 127
Microonde 130
Macchina da Caffè 136
Cantina Vino 138

Riepilogo gamma **140**
Dati tecnici **144**

Il produttore si riserva il diritto
di modificare le caratteristiche dei prodotti illustrati.
Le foto prodotto sono da ritenersi meramente esemplificative.

Il vapore, per un'alimentazione più sana e sostenibile

Con i forni a vapore Electrolux mantieni inalterate le proprietà nutritive dei cibi, evitando gli sprechi.

Abbina il vapore al calore per risultati sani e gustosi, con la massima semplicità. L'aggiunta di vapore durante la cottura conserva i cibi morbidi e succosi al cuore, mentre l'aria calda li rende croccanti e dorati fuori. Riscopri la cucina sana grazie alla cottura a vapore, senza rinunciare al gusto.

Cinque motivi per scegliere la cottura a vapore

1 Gusto
La cottura a vapore esalta i sapori, mantiene i cibi morbidi ed evita che si secchino, trattenendo una maggiore quantità di nutrienti, vitamine e minerali. In modo preciso e istantaneo.

2 Doratura croccante
La combinazione di aria calda e vapore conferisce alle tue ricette una croccante doratura.

3 Risultati precisi
Combinando il vapore al calore, potrai cucinare la carne a puntino, secondo i tuoi gusti, al sangue o ben cotta.

4 Morbidezza
L'aggiunta del vapore consente di limitare la perdita di peso dei tuoi alimenti durante la cottura, per risultati teneri e succosi.

5 Meno sprechi
Con la funzione Rigenera a Vapore puoi rivitalizzare anche i piatti della sera prima che torneranno buoni, come appena preparati.

Quanto vapore? Confronta le funzioni presenti nei nostri forni

	SteamBoost	SteamCrisp	SteamBake
Funzione SteamBake Attivabile al semplice tocco di un tasto, dopo aver versato 100 ml di acqua nella cavità, aggiunge vapore durante il ciclo di cottura. Le tue ricette di panificazione e pasticceria avranno una doratura croccante all'esterno e una consistenza soffice e leggera all'interno.			•
Umidità bassa (25% vapore)* Morbido dentro, croccante fuori. **Funzione ideale per cuocere**: pane, primi piatti in teglia, gratinati, carne, pesce, verdura arrostita, torte dolci e salate, biscotti.	•	•	
Umidità elevata (75% vapore)* Leggera e saporita. **Funzione ideale per cuocere**: flan dolci e salati, sformati, dessert al cucchiaio, panini dolci.	•		
Solo vapore (100% vapore)* Sana, gustosa e veloce. **Funzione ideale per cuocere**: pesce, riso, couscous, frutta, verdura.	•		

* Le percentuali indicate sono valori medi stimati. Il vapore potrebbe variare durante il programma di cottura in base al momento e ai dati misurati dal sensore.

Scopri la funzione Steamify®, per creare più sapore con il vapore*

Una volta che hai selezionato il programma di cottura a vapore di tuo interesse, regola la temperatura di cottura entro intervalli di 5°C servendoti della pratica interfaccia Touch Control.

Al variare della temperatura selezionata, la funzione Steamify® ti consiglia il metodo di cottura più adatto, regolando automaticamente le impostazioni per l'erogazione del vapore.

50 - 95°C	quantità di vapore per una cottura solo a vapore
100 - 125°C	quantità di vapore per stufare
130 - 145°C	quantità di vapore per rosolare
150 - 230°C	quantità di vapore per arrostire e cuocere pane e dolci

Infine, premendo il tasto "Info" si visualizzano ulteriori informazioni sugli alimenti consigliati da cucinare alle diverse temperature.

* Funzionalità specifica disponibile solo su modelli selezionati.

La gamma dei nostri forni

Scopri i nostri migliori forni, dotati di funzioni intelligenti che rendono piacevole cucinare. Offriamo una gamma completa per tutti i cuochi di casa, proponendo la cottura a vapore, ad aria calda o classica. Nei nostri forni puoi cucinare tutto, dalla cena di lusso ai piatti quotidiani.

La gamma è organizzata in modo da evidenziare chiaramente le diverse caratteristiche dei prodotti. In base alle funzioni principali, ogni serie rappresenta un livello superiore di tecnologia intelligente e di design intuitivo, e comprende tutte le funzioni della serie inferiore.

Confronta i nostri forni

Steamify®
Imposta la temperatura e il forno predispone il corretto livello di vapore, garantendo la massima tranquillità nella cottura a vapore

Funzioni vapore
La giusta combinazione di umidità e calore esalta i sapori e le consistenze degli ingredienti

Termosonda per alimenti
Monitora con precisione il processo di cottura per ottenere risultati perfetti secondo il proprio gusto personale

Aria calda per una cottura uniforme
Cibi cotti in modo uniforme grazie all'intelligente sistema di convezione ad aria calda

600 SurroundCook

600 SteamBake

700 SteamCrisp®

Best in range

800 SteamBoost

Forno a vapore 800 SteamBoost

SteamBoost, il forno consigliato a chi adora la cucina a vapore

Come regalare un gusto impareggiabile alle tue ricette? Con la magia del vapore, il tuo ingrediente segreto, non potrebbe essere più facile creare piatti tanto prelibati.

Con il forno SteamBoost puoi arrostire, grigliare, cucinare a bassa temperatura e a vapore come con un vero forno professionale. Vuoi scoprire come ottenere piatti morbidi e succosi all'interno e croccanti e dorati all'esterno, dal sapore ancora più gustoso? La risposta è combinare l'aria calda al vapore, per cucinare ai massimi livelli.

Altre caratteristiche*

Chiusura porta VelvetClosing®
Innovativo sistema che rallenta la chiusura della porta.

Termosonda per alimenti
Misura la temperatura al cuore degli alimenti.

Riscaldamento rapido automatico
Per risparmiare circa il 40% del tempo nel riscaldare la cavità del forno.

Cucina assistita con la termosonda FoodProbe
Gli Chef utilizzano la termosonda nelle loro preparazioni per sapere quando il cibo ha raggiunto la giusta temperatura interna. FoodProbe ti consente di ottenere gli stessi risultati a casa tua.

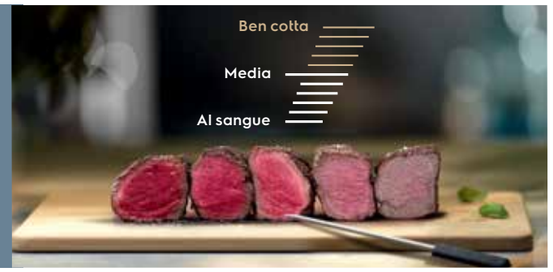

Le verdure cotte al vapore risultano succose, agli occhi, e gustose al palato

Steamify® imposta la quantità di vapore ideale per le tue ricette*

La cottura a vapore preserva tutti i nutrienti e la consistenza degli alimenti, con risultati di cottura senza eguali

Scegli fino a tre livelli di vapore

A seconda della ricetta che stai creando, puoi combinare l'aria calda con 3 livelli di cottura a vapore, garantendo la massima conservazione di tutto il sapore ed il contenuto vitaminico, con risultati eccellenti e sani.

Scegli il vapore anche per preparare torte e panificati

* Funzionalità specifica disponibile solo su modelli selezionati.

Forno a vapore 700 SteamCrisp®

SteamCrisp, il forno consigliato a chi ama la cucina della tradizione

Come ottenere piatti deliziosi? Combina vapore e calore, per stupire i tuoi ospiti con cibi morbidi e succosi dentro, croccanti e dorati fuori.

Un tocco di vapore durante la cottura darà alle tue ricette un gusto, una consistenza ed un profumo all'altezza di un ristorante stellato. Ti assicuriamo che i tuoi ospiti ne saranno sorprendentemente deliziati.

Altre caratteristiche*

Funzione Aqua Cleaning
Funzione di pulizia, per preservare più a lungo le performance del tuo forno.

Riscaldamento rapido automatico
Per risparmiare circa il 40% del tempo nel riscaldare la cavità del forno.

3 modalità di cottura a vapore con il forno SteamCrisp:

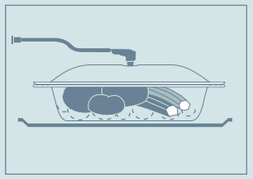

Con **pirofila S.STEAMKIT**

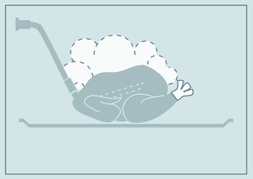

Con **iniettore**

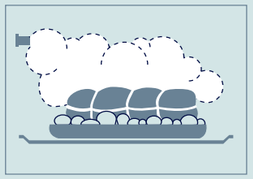

Diffuso all'interno della **cavità**

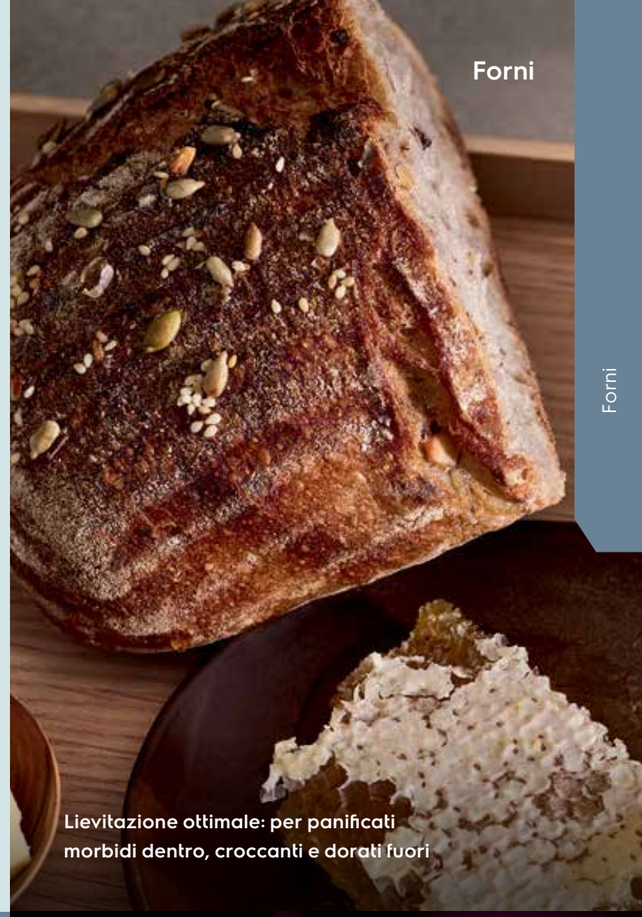

Lievitazione ottimale: per panificati morbidi dentro, croccanti e dorati fuori

Il sapore più gustoso
Per ottenere un pollo arrosto con una pelle croccante ed un cuore morbido e succulento, aggiungi una percentuale di vapore al calore del forno: ne preserverai il sapore.

Forno tradizionale

Forno SteamCrisp®

Steam Kit è una pirofila a vapore appositamente progettata e sviluppata per ricreare la cottura 100% a vapore nei forni SteamCrisp.

Vedi sezione Accessori

Ideale per cucinare il pollo della domenica e torte golose

Oltre alla cottura tradizionale e ventilata, il forno SteamCrisp dispone del programma di cottura che combina l'aria calda al vapore con un livello di umidità bassa (25% vapore) per dare alle tue ricette una consistenza ed un profumo senza eguali, dosando la giusta quantità di umidità.

* Funzionalità specifica disponibile solo su modelli selezionati.

Prepara la torta della nonna con l'aiuto del vapore, per risultati super soffici

Forno 600 SteamBake

SteamBake, consigliato a chi prepara torte e pane fatti in casa

Come ottenere pane e torte deliziosi? Semplice. Aggiungi un tocco di vapore durante la cottura per ottenere un'ottimale lievitazione ed una croccante doratura.

Non c'è nulla di più invitante del delizioso profumo del pane appena sfornato che ti accoglie all'ingresso del panificio. Ma come mai il pane del tuo panettiere è sempre dorato e croccante all'esterno e morbido e leggero all'interno? Grazie al nuovo forno multifunzione con funzione SteamBake di Electrolux, scoprirai il segreto per cucinare in casa panificati che non avranno nulla da invidiare a quelli del tuo panificio di fiducia.

Altre caratteristiche*

Funzione Aqua Cleaning
Funzione di pulizia, per preservare più a lungo le performance del tuo forno.

Riscaldamento rapido automatico
Per risparmiare circa il 40% del tempo nel riscaldare la cavità del forno.

Scopri la teglia da pasticceria
Un accessorio studiato appositamente per cucinare i dolci della tradizione; la sua trama traforata garantisce una distribuzione uniforme di calore e vapore, per accompagnare al meglio il processo di lievitazione.

*Funzionalità specifica disponibile solo su modelli selezionati

Come usare SteamBake in 5 semplici passaggi:

1 Versare 100ml di acqua nell'apposito serbatoio prima di accendere il forno.

2 Selezionare la funzione cottura ventilata e impostare la temperatura adatta alla ricetta.

3 Premere il tasto SteamBake per attivare il vapore e preriscaldare il forno per 5 minuti.

4 La spia sul tasto SteamBake indica che la funzione vapore è attiva.

5 Dopo 5 minuti di preriscaldamento, il forno raggiunge il giusto livello di umidità ed è possibile inserire l'impasto per la cottura.

Non resta che lasciarsi avvolgere dal profumo del pane fresco.

* Funzionalità specifica disponibile solo su modelli selezionati.

Forno 600 SurroundCook®

Cottura uniforme per ogni portata

Il forno con SurroundCook® mantiene la temperatura sempre costante, così la cottura è uniforme, anche se disponi gli alimenti su diversi livelli.

Non è più necessario girare le portate o invertire la posizione delle teglie durante la cottura, perché grazie alla cavità extralarge del forno potrai cucinare più pietanze contemporaneamente e in totale sicurezza.

Altre caratteristiche*

Pulizia pirolitica
Una funzione autopulente per preservare il tuo forno sempre pulito.

Funzione Aqua Cleaning
Funzione di pulizia, per preservare più a lungo le performance del tuo forno.

Riscaldamento rapido automatico
Per risparmiare circa il 40% del tempo nel riscaldare la cavità del forno.

Ventilazione UltraFanPlus
Potrai cucinare in modo omogeneo su qualsiasi livello. La nuova ventilazione interna permette di far circolare l'aria in modo più uniforme per grandi risultati di cottura. Anche su più livelli contemporaneamente.

Cottura multilivello
Potrai cucinare più piatti contemporaneamente fino a 3 livelli senza mescolare sapori e odori e con la garanzia di cotture omogenee.

Nuove interfacce utente

Electrolux introduce nuove interfacce, progettate per facilitare la tua esperienza in cucina e permetterti di esprimere tutta la tua creatività con tantissme ricette assistite e programmi preimpostati.

EXCite

EXCite con display Touch Control TFT full color, un'interfaccia intuitiva e funzionale a portata di mano. Fino a 225 programmi preimpostati con ricette assistite.

EXPlore

EXPlore con display LED Touch Control; un'interfaccia semplice per una comprensione immediata, con 45 ricette assistite. Visualizzazione di due valori sul display: uno che indica la teperatura obiettivo e l'altro la temperatura effettiva; barra a LED a due colori per dare feedback e monitorare lo status dei processi; 5 scelte touch.

Cucinare con i forni Electrolux è facile e sicuro

Electrolux ti permettere di esprimere al massimo la tua creatività in cucina, in totale sicurezza.

I nostri forni sono dotati di dispositivi per la massima sicurezza dei tuoi mobili e di utili prestazioni che rendono le operazioni di pulizia ancora più facili.

Sicurezza bambini
Per evitare che i bambini possano accendere il forno rischiando di scottarsi, i forni con programmatore elettronico Touch Control sono dotati di un dispositivo che ne blocca l'accensione.

Riscaldamento rapido automatico
Disponibile su alcuni modelli, si attiva automaticamente riducendo al minimo il tempo di riscaldamento del forno.

Porta fredda CoolDoor
Grazie all'utilizzo di vetri ipotermici termoriflettenti, i forni CoolDoor Plus e Xtra (con tre e quattro vetri interni) assicurano temperature frontali ancora più basse rispetto ai forni tradizionali. Il calore viene trattenuto all'interno del forno, sfruttandolo completamente per la fase di cottura e la temperatura della porta diminuisce evitando possibili scottature.

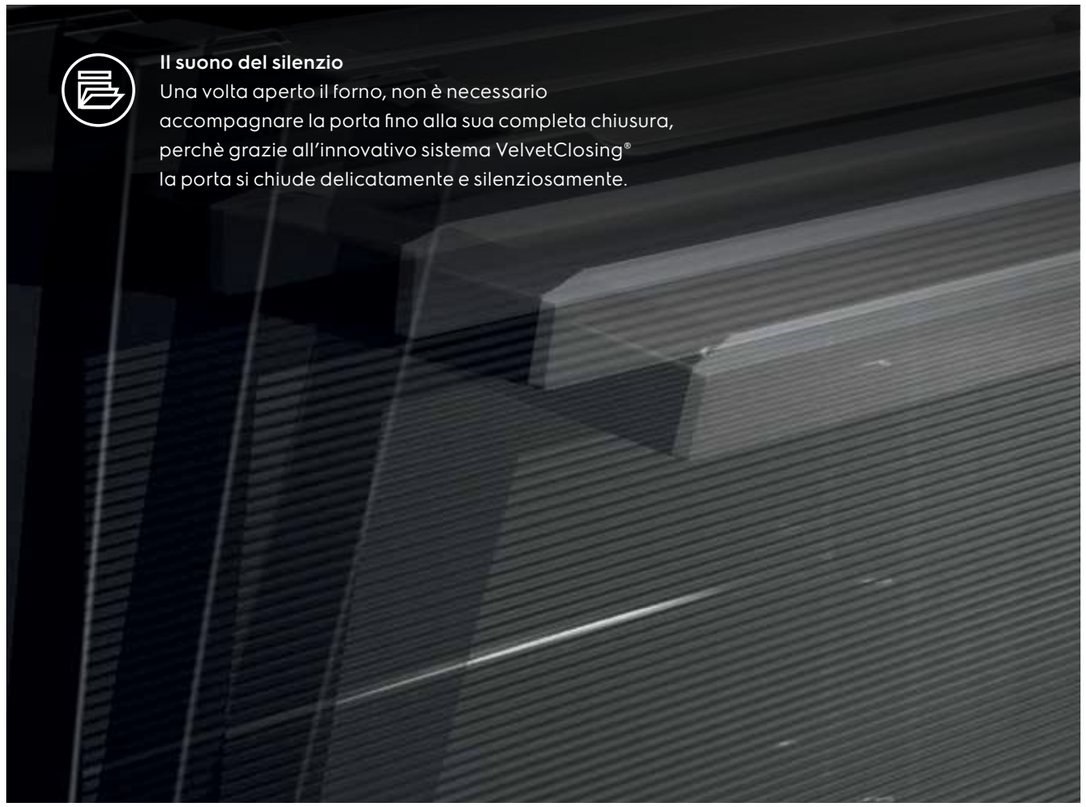

Il suono del silenzio
Una volta aperto il forno, non è necessario accompagnare la porta fino alla sua completa chiusura, perchè grazie all'innovativo sistema VelvetClosing® la porta si chiude delicatamente e silenziosamente.

Le funzionalità e tecnologie riportate in queste pagine sono disponibili su modelli selezionati.

Sistemi di pulizia

Autopulizia a pirolisi
È un moderno sistema che sfrutta l'azione del calore per la pulizia della cavità del forno senza l'utilizzo di alcun prodotto chimico e senza alcun odore. La temperatura interna viene portata a circa 500°C in modo da bruciare tutti i residui di grasso depositati sulle pareti interne e sulla porta. Basta poi passare un panno umido per rimuovere i residui inceneriti, senza dover usare alcun detergente. L'assorbimento è inferiore ai 3 kWh ed il ciclo costa meno di un caffè.

Funzione Pyrotime
Il forno suggerisce di attivare un ciclo di pulizia pirolitico dopo un numero significativo di cotture e sulla base di quanto tempo è passato dall'ultimo effettuato.

Pulizia a vapore
Tenere il forno a vapore pulito è facile: il programma di pulizia a vapore rimuove con facilità tutte le macchie e le incrostazioni grazie all'azione delicata del vapore. Un ciclo di pulizia pirolitico dopo un numero significativo di cotture e sulla base di quanto tempo è passato dall'ultimo effettuato.

Funzione Aqua Cleaning
Consente di sfruttare l'azione del vapore per rimuovere con facilità i residui di grasso dal forno. È sufficiente versare 3 dl di acqua sul fondo di tutti i forni InfiSpace® (2 dl per il forno SteamBake) e riscaldare a 90 °C per 30 minuti; quando il forno si è raffreddato, basta passare con un panno umido.

Smalto Clear'n Clean
L'innovativo smalto "Clear'n Clean" che riveste le pareti interne dei forni ha una struttura vetrosa che rende la superficie della muffola antiaderente e facile da pulire.

Controporta liscia con vetri interni removibili
Potrai pulire il forno in modo più semplice e veloce. La nuova controporta è completamente liscia, senza interstizi e i vetri interni possono essere rimossi facilmente, senza l'utilizzo di attrezzi. Non dovrai più sganciare l'intera porta del forno.

Collezione Matt Range

Gli elettrodomestici della Collezione Matt Range coniugano il know how tecnologico di Electrolux ad una estetica materica e moderna, ideale per le cucine più ricercate.

La finitura interamente opaca, è pensata per chi ricerca soluzioni di design, che siano al passo con i tempi.

Programmatore elettronico Touch Control con display TFT

Finiture inox

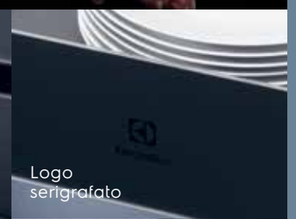

Logo serigrafato

Rivestimento antimpronte, resistente nel tempo

Forno a vapore 800 SteamBoost KOBBS 29 T

Benefit

- **Forno multifunzione a vapore SteamBoost**
- Funzioni di cottura a vapore
- Funzione Steamify®
- 2 cicli di pulizia a vapore + decalcificazione
- **Termosonda FoodProbe per misurazione temperatura al cuore degli alimenti**
- Chiusura porta VelvetClosing®

Disponibile come optional
TR1LFSTV, E4OHDT01 e **E9OOPT01**
Scopri di più nella sezione Accessori

PR

Programmi e funzioni

- **15 funzioni di cottura:** cottura finale, convenzionale/tradizionale, scongelamento, cottura a vapore 100%, cottura a vapore 75%, cottura a vapore 25%, grill, cottura ventilata umida, cottura pizza, riscaldamento piatti, rigenera a vapore, Steamify, cottura ventilata, doppio grill ventilato, mantieni in caldo
- **7 funzioni speciali:** gratinato, cottura pane, lievitazione impasto, essicatura, cibi congelati, marmellate/conserve, slow cooking
- Potenza grill 1900 (W)
- Potenza convezione 2400 (W)
- **225 programmi preimpostati con ricette assistite**
- Riscaldamento rapido automatico
- **Programmatore inizio-fine cottura EXCite con display TFT Full Touch**
- Contaminuti
- Segnale acustico di fine cottura
- **Potenza massima assorbita 3 kW**
- Sicurezza bambini
- Spegnimento automatico di sicurezza

Caratteristiche tecniche e dotazione interna

- **Classe di efficienza energetica A++**
- **Volume 70 litri**
- InfiSpace®: vano cottura e teglia XL
- Controllo elettronico della temperatura
- CoolDoor Plus (3 vetri termoriflettenti)
- Doppia luce alogena
- Controporta liscia con vetri estraibili
- **Guide laterali EasyEntry**

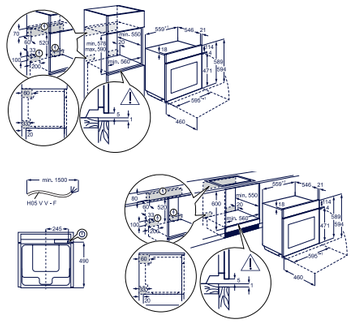

- 1 Lamiera dolci, 1 Leccarda, 1 Teglia per cottura a vapore, 1 Griglia
- Sistema OptiFlex (5 livelli di posizionamento teglie)

Installazione

- 60 cm di altezza

Design

- Estetica Intuit Matt nero opaco

reddot winner 2020

Modello	Prezzo
KOBBS29T	2.250,00
TR1LFSTV	121,00
E4OHDT01	90,00
E9OOPT01	120,00
SNAPPER	53,00

Estetica coordinata
per la Collezione Matt Range

Forno combinato 800 CombiQuick KVLBE 08 T

PR

Benefit
- **Forno multifunzione combinato con microonde CombiQuick**
- Cavità smaltata

Programmi e funzioni
- **10 funzioni di cottura:** cottura finale, convenzionale/tradizionale, scongelamento, grill, cottura pizza, riscaldamento piatti, cottura ventilata, doppio grill ventilato, microonde, mantieni in caldo

reddot winner 2020

Disponibile come optional
E4OHDT01 e **E9OOPT01**
Scopri di più nella sezione Accessori

- **7 funzioni speciali:** gratinato, cottura pane, lievitazione impasto, essicatura, cibi congelati, slow cooking, marmellate/conserve
- Potenza convezione 1650 W
- Potenza grill 1900(W)
- Potenza microonde 1000 (W)
- **100 programmi preimpostati con ricette assistite**
- Riscaldamento rapido automatico
- **Programmatore inizio-fine cottura EXCite con display TFT Full Touch**
- **Funzione Set+Go: imposta e vai**
- Funzione prolunga cottura
- Contaminuti
- Segnale acustico di fine cottura
- **Potenza massima assorbita 3 kW**
- Sicurezza bambini
- Spegnimento automatico di sicurezza

Caratteristiche tecniche e dotazione interna
- Volume 43 litri
- Controllo elettronico della temperatura
- CoolDoor Xtra (4 vetri termoriflettenti)
- 1 luce alogena
- **Guide laterali EasyEntry**
- 1 piatto in vetro, 1 Griglia
- Sistema OptiFlex (4 livelli di posizionamento teglie)

Installazione
- 45 cm di altezza

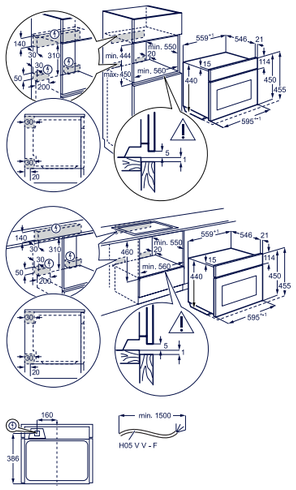

Design
- Estetica Intuit Matt nero opaco

Modello	Prezzo
KVLBE08T	1.875,00
E4OHDT01	90,00
E9OOPT01	120,00

Teglia pasticceria

Cassetto scaldavivande KBD 4 T

PR

Benefit e funzioni
- **6 coperti**
- **5 funzioni:** scongelamento, riscaldamento tazze e bicchieri, riscaldamento piatti, mantenimento in caldo alimenti, riscaldamento alimenti
- Funzioni speciali: lievitazione, fermentazione, yogurt

Programmi
- **Regolazione temperatura da 30°C a 80°C**
- Spia di funzionamento

Caratteristiche tecniche
- **14 cm di altezza**

Design
- Apertura push/pull
- Pannello frontale regolabile in altezza e profondità
- Base con tappetino antiscivolo integrato
- Estetica Intuit Matt nero opaco

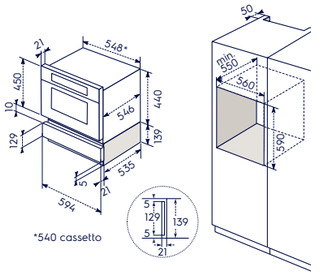

*nel caso in cui un compatto ed il cassetto vengano affiancati ad un forno da 60 o ad un ulteriore combinazione compatto ed un cassetto

reddot winner 2020

Modello	Prezzo
KBD4T	950,00

Cantina Vino 900 KBW 5 T

PR

Benefit
- 3 ripiani di cui 2 removibili in legno su guide telescopiche
- **Capacità di 18 bottiglie (Bordeaux) da 0,75 litri**
- Possibilità di customizzare il posizionamento di bottiglie con diversa larghezza/lunghezza
- Porta con doppio vetro contro i raggi UV
- Ventilazione interna per la circolazione ottimale e uniforme dell'aria fredda
- Controllo elettronico della temperatura su display LCD Touch Control

Caratteristiche tecniche
- **45 cm** di altezza
- **Classe di efficienza energetica F**
- **Volume totale 49 litri**
- **Silenziosità 39 dB(A)**
- Temperatura regolabile da 5°a 20°C

Funzioni
- Indicazione digitale della temperatura
- Indicatore porta aperta

Design
- Illuminazione a LED
- 2 guide telescopiche
- Apertura porta a ribalta
- Estetica Intuit Matt nero opaco

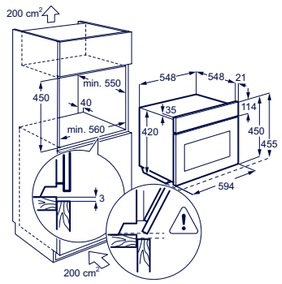

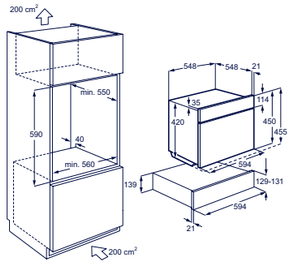

reddot winner 2020

Modello	Prezzo
KBW5T	2.520,00

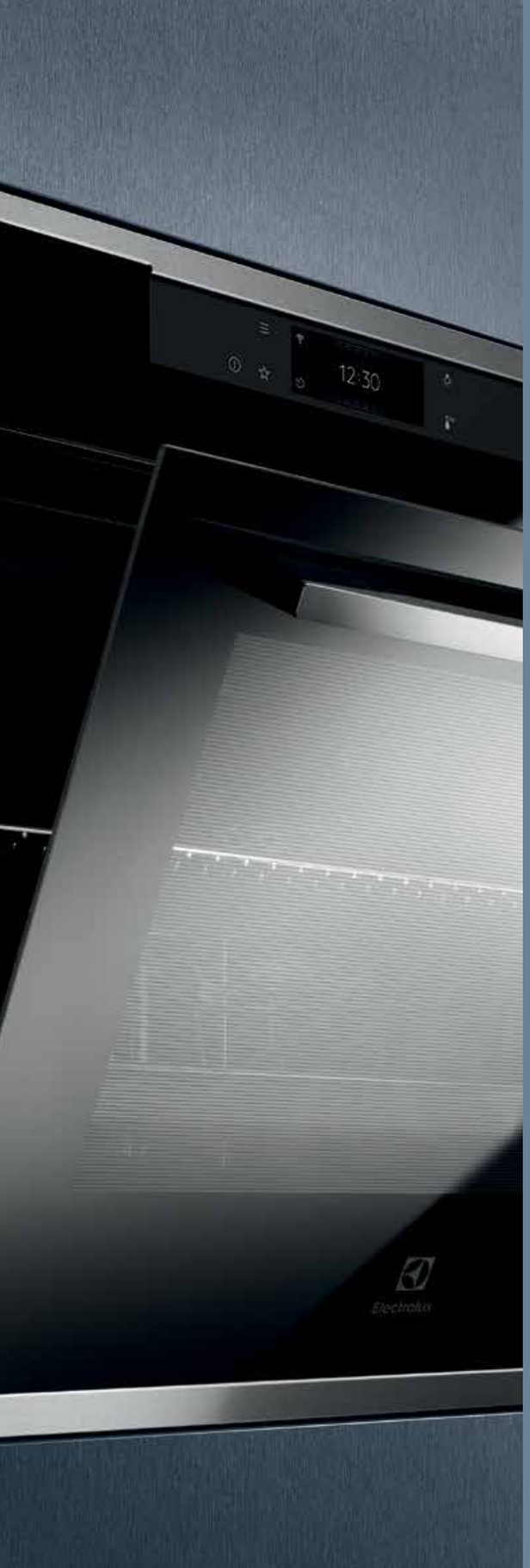

Collezione Intuit estetica in vetro nero

Gli elettrodomestici della Collezione Intuit coniugano il know how tecnologico di Electrolux ad una estetica lineare e pulita.
La finitura in vetro nero profilata in acciaio inox è pensata per chi ricerca soluzioni moderne e minimali, superfici pulite e molto eleganti.

Forno a vapore 800 SteamBoost KOBBS 39 X

PR

Benefit
- **Forno multifunzione a vapore SteamBoost**
- Funzioni di cottura a vapore
- Funzione Steamify®
- 2 cicli di pulizia a vapore + decalcificazione
- **Termosonda FoodProbe per misurazione temperatura al cuore degli alimenti**
- Guide telescopiche ad estensione totale
- Chiusura porta VelvetClosing®

Disponibile come optional
TR1LFSTV, E4OHDT01 e **E9OOPT01**
Scopri di più nella sezione Accessori

Programmi e funzioni
- **15 funzioni di cottura:** cottura finale, convenzionale/tradizionale, scongelamento, cottura a vapore 100%, cottura a vapore 75%, cottura a vapore 25%, grill, cottura ventilata umida, cottura pizza, riscaldamento piatti, rigenera a vapore, Steamify®, cottura ventilata, doppio grill ventilato, mantieni in caldo
- **7 funzioni speciali:** gratinato, cottura pane, lievitazione impasto, essicatura, cibi congelati, marmellate/conserve, slow cooking
- Potenza grill 1900 (W)
- Potenza convezione 2400 (W)
- **225 programmi preimpostati con ricette assistite**
- Riscaldamento rapido automatico
- **Programmatore inizio-fine cottura EXCite con display TFT Full Touch**
- Contaminuti
- Segnale acustico di fine cottura
- **Potenza massima assorbita 3 kW**
- Sicurezza bambini
- Spegnimento automatico di sicurezza

Caratteristiche tecniche e dotazione interna
- **Classe di efficienza energetica A++**
- **Volume 70 litri**
- InfiSpace®: vano cottura e teglia XL
- Controllo elettronico della temperatura
- CoolDoor Plus (3 vetri termoriflettenti)
- Doppia luce alogena
- Controporta liscia con vetri estraibili
- **Guide laterali EasyEntry**

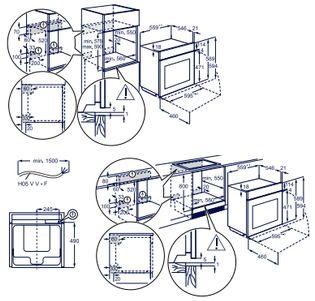

- 1 Lamiera dolci, 1 Leccarda, 1 Teglia per cottura a vapore, 1 Griglia
- Sistema OptiFlex (5 livelli di posizionamento teglie)

Installazione
- 60 cm di altezza

Design
- Estetica Intuit vetro nero con finiture inox antimpronta

Modello	Prezzo
KOBBS39X	1.990,00
TR1LFSTV	121,00
E4OHDT01	90,00
E9OOPT01	120,00
SNAPPER	53,00

Forno a vapore 700 SteamCrisp KOCBH 39 X

PR

Benefit
- **Forno multifunzione a vapore SteamCrisp**
- Funzione di cottura a vapore
- Funzione Aqua Cleaning
- **Termosonda FoodProbe per misurazione temperatura al cuore degli alimenti**
- **Guide telescopiche ad estensione parziale: a 1 livello**
- Chiusura porta VelvetClosing®

Disponibile come optional
S.STEAMKIT, TR1LV, TR2LV e **TR3LV**
Scopri di più nella sezione Accessori

Programmi e funzioni
- **12 funzioni di cottura:** cottura finale, convenzionale/tradizionale, scongelamento, cottura a vapore 25%, grill, cottura ventilata umida, cottura pizza, riscaldamento piatti, rigenera a vapore, cottura ventilata, doppio grill ventilato, mantieni in caldo
- **7 funzioni speciali:** gratinato, cottura pane, lievitazione impasto, cibi congelati, marmellate/conserve, slow cooking, essicatura
- Potenza grill 2300 (W)
- Potenza convezione 1900 (W)
- **154 programmi preimpostati con ricette assistite**
- Riscaldamento rapido automatico
- **Programmatore inizio-fine cottura EXCite con display TFT Full Touch**
- Contaminuti
- Segnale acustico di fine cottura
- **Potenza massima assorbita 2,99 kW**
- Sicurezza bambini
- Spegnimento automatico di sicurezza

Caratteristiche tecniche e dotazione interna
- **Classe di efficienza energetica A+**
- **Volume 72 litri**
- **InfiSpace®: vano cottura e teglia XL**
- Controllo elettronico della temperatura
- CoolDoor Plus (3 vetri termoriflettenti)
- 1 luce alogena
- Controporta liscia con vetri estraibili
- **Guide laterali EasyEntry**

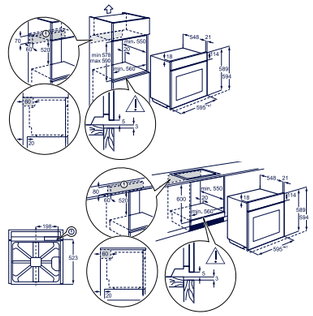

- 1 Lamiera dolci, 1 Leccarda, 1 Griglia
- Sistema OptiFlex (5 livelli di posizionamento teglie)

Installazione
- 60 cm di altezza

Design
- Estetica Intuit vetro nero con finiture inox antimpronta

Modello	Prezzo
KOCBH 39 X	1.610,00
S.STEAMKIT	304,00
TR1LV	61,00
TR2LV	91,00
TR3LV	121,00

Forno a vapore 700 SteamCrisp KOCDH 77 X2

NEW 2023

Benefit
- **Forno multifunzione a vapore SteamCrisp**
- Funzione di cottura a vapore
- Funzione Aqua Cleaning
- **Termosonda FoodProbe per misurazione temperatura al cuore degli alimenti**
- **Guide telescopiche ad estensione parziale: a 1 livello**
- Chiusura porta VelvetClosing®

Disponibile come optional
S.STEAMKIT, TR1LV, TR2LV e **TR3LV**
Scopri di più nella sezione Accessori

Programmi e funzioni
- **9 funzioni di cottura:** cottura finale, convenzionale/tradizionale, scongelamento, cottura 25% vapore, grill, cottura ventilata umida, cottura pizza, cottura ventilata, doppio grill ventilato
- **1 funzione speciale:** cibi congelati
- Potenza grill 2300 (W)
- Potenza convezione 1900 (W)
- **45 programmi preimpostati con ricette assistite**
- Riscaldamento rapido automatico
- **Programmatore inizio-fine cottura EXPlore con display LED e comandi Touch Control**
- Contaminuti
- Segnale acustico di fine cottura
- **Potenza massima assorbita 2,49 kW**
- Sicurezza bambini
- Spegnimento automatico di sicurezza

Caratteristiche tecniche e dotazione interna
- **Classe di efficienza energetica A+**
- **Volume 72 litri**
- **InfiSpace®: vano cottura e teglia XL**
- Controllo elettronico della temperatura
- CoolDoor Plus (3 vetri termoriflettenti)
- 1 luce alogena
- Controporta liscia con vetri estraibili
- **Guide laterali EasyEntry**
- 1 Lamiera dolci, 1 Leccarda, 1 Griglia
- Sistema OptiFlex (5 livelli di posizionamento teglie)

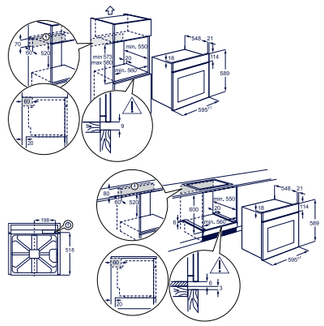

Installazione
- 60 cm di altezza

Design
- Manopole push/pull
- Estetica Intuit vetro nero con finiture inox antimpronta

Modello	Prezzo
KOCDH77X2	1.350,00
S.STEAMKIT	304,00
TR1LV	61,00
TR2LV	91,00
TR3LV	121,00

Forno a vapore 700 SteamCrisp KOCDH 76 X

Benefit
- **Forno multifunzione a vapore SteamCrisp**
- Funzione di cottura a vapore
- Funzione Aqua Cleaning
- **Guide telescopiche ad estensione parziale: a 1 livello**
- Chiusura porta VelvetClosing®

Disponibile come optional
S.STEAMKIT, TR1LV, TR2LV e **TR3LV**
Scopri di più nella sezione Accessori

Programmi e funzioni
- **9 funzioni di cottura:** cottura finale, convenzionale/tradizionale, scongelamento, cottura 25% vapore, grill, cottura ventilata umida, cottura pizza, cottura ventilata, doppio grill ventilato
- **1 funzione speciale:** cibi congelati
- Potenza grill 2300 (W)
- Potenza convezione 1900 (W)
- **45 programmi preimpostati con ricette assistite**
- Riscaldamento rapido automatico
- **Programmatore inizio-fine cottura EXPlore con display LED e comandi Touch Control**
- Contaminuti
- Segnale acustico di fine cottura
- **Potenza massima assorbita 2,49 kW**
- Sicurezza bambini
- Spegnimento automatico di sicurezza

Caratteristiche tecniche e dotazione interna
- **Classe di efficienza energetica A+**
- **Volume 72 litri**
- **InfiSpace®: vano cottura e teglia XL**
- Controllo elettronico della temperatura
- CoolDoor Plus (3 vetri termoriflettenti)
- 1 luce alogena
- Controporta liscia con vetri estraibili
- **Guide laterali EasyEntry**
- 1 Lamiera dolci, 1 Leccarda, 1 Griglia
- Sistema OptiFlex (5 livelli di posizionamento teglie)

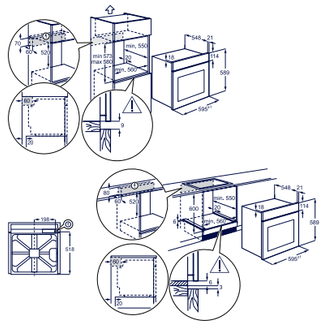

Installazione
- 60 cm di altezza

Design
- Manopole push/pull
- Estetica Intuit vetro nero con finiture inox antimpronta

Modello	Prezzo
KOCDH76X	1.350,00
S.STEAMKIT	304,00
TR1LV	61,00
TR2LV	91,00
TR3LV	121,00

Forno 600 SteamBake pirolitico KODDP 66 X

PR

Benefit
- **Forno multifunzione SteamBake pirolitico**
- Sistema di autopulizia Pyroluxe PLUS: 3 cicli di pirolisi
- Funzione Pyrotime con contacicli
- Chiusura porta VelvetClosing®

Programmi e funzioni
- **8 funzioni di cottura:** cottura finale, convenzionale/tradizionale, cottura ventilata con SteamBake, grill, cottura ventilata umida, cottura pizza, cottura ventilata, doppio grill ventilato
- **1 funzione speciale:** cibi congelati
- Potenza grill 2300 (W)
- Potenza convezione 2400 (W)
- **45 programmi preimpostati con ricette assistite**
- Riscaldamento rapido automatico
- **Programmatore inizio-fine cottura EXPlore con display LED e comandi Touch Control**
- Contaminuti
- Segnale acustico di fine cottura
- **Potenza massima assorbita 2,99 kW**
- Sicurezza bambini
- Spegnimento automatico di sicurezza

Caratteristiche tecniche e dotazione interna
- **Classe di efficienza energetica A+**
- **Volume 72 litri**
- **InfiSpace®: vano cottura e teglia XL**
- Controllo elettronico della temperatura
- CoolDoor Plus (3 vetri termoriflettenti)
- 1 luce alogena
- Controporta liscia con vetri estraibili
- **Guide laterali EasyEntry**
- 1 Lamiera dolci, 1 Leccarda, 1 Griglia
- Sistema OptiFlex (5 livelli di posizionamento teglie)

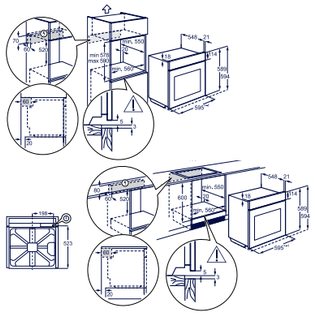

Installazione
- 60 cm di altezza

Design
- Manopole push/pull
- Estetica Intuit vetro nero con finiture inox antimpronta

Modello	Prezzo
KODDP66X	1.350,00

Forno 600 SurroundCook® pirolitico KOFDP 76 X

PR

Benefit
- **Forno multifunzione SurroundCook® pirolitico**
- Sistema di autopulizia Pyroluxe PLUS: 3 cicli di pirolisi
- Funzione Pyrotime con contacicli
- Chiusura porta VelvetClosing®

Programmi e funzioni
- **8 funzioni di cottura:** cottura finale, convenzionale/tradizionale, scongelamento, grill, cottura ventilata umida, cottura pizza, cottura ventilata, doppio grill ventilato
- **1 funzione speciale**: cibi congelati
- Potenza grill 2300 (W)
- Potenza convezione 2400 (W)
- **45 programmi preimpostati con ricette assistite**
- Riscaldamento rapido automatico
- **Programmatore inizio-fine cottura EXPlore con display LED e comandi Touch Control**
- Contaminuti
- Segnale acustico di fine cottura
- **Potenza massima assorbita 2,99 kW**
- Sicurezza bambini
- Spegnimento automatico di sicurezza

Caratteristiche tecniche e dotazione interna
- **Classe di efficienza energetica A+**
- **Volume 72 litri**
- **InfiSpace®: vano cottura e teglia XL**
- Controllo elettronico della temperatura
- CoolDoor Plus (3 vetri termoriflettenti)
- 1 luce alogena
- Controporta liscia con vetri estraibili
- **Guide laterali EasyEntry**
- 1 Lamiera dolci, 1 Leccarda, 1 Griglia
- Sistema OptiFlex (5 livelli di posizionamento teglie)

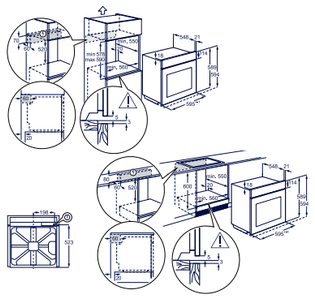

Installazione
- 60 cm di altezza

Design
- Manopole push/pull
- Estetica Intuit vetro nero con finiture inox antimpronta

Modello	Prezzo
KOFDP76X	1.105,00

Forno 600 SteamBake
KODEH 60 X

PR

Benefit
- **Forno multifunzione SteamBake**
- Funzione Aqua Cleaning
- Chiusura porta VelvetClosing®

Programmi e funzioni
- **9 funzioni di cottura:** cottura finale, convenzionale/tradizionale, cottura ventilata con SteamBake, scongelamento, grill rapido, cottura ventilata umida, cottura pizza, cottura ventilata, doppio grill ventilato
- Potenza grill 1700 (W)
- Potenza convezione 2400 (W)
- **Programmatore inizio-fine cottura con display digitale**
- Contaminuti
- Segnale acustico di fine cottura
- **Potenza massima assorbita 2,99 kW**

Caratteristiche tecniche e dotazione interna
- **Classe di efficienza energetica A**
- **Volume 72 litri**
- **InfiSpace®: vano cottura e teglia XL**
- 1 luce alogena
- Controporta liscia con vetri estraibili
- **Guide laterali EasyEntry**
- 1 Lamiera dolci, 1 Leccarda, 1 Griglia
- Sistema OptiFlex (5 livelli di posizionamento teglie)

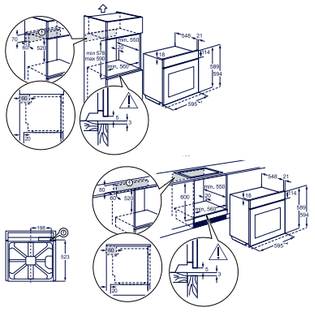

Installazione
- 60 cm di altezza

Design
- Manopole push/pull
- Estetica Intuit vetro nero con finiture inox antimpronta

Disponibile come optional
TR1LV, **TR2LV** e **TR3LV**
Scopri di più nella sezione Accessori

Modello	Prezzo
KODEH60X	**1.100,00**
TR1LV	**61,00**
TR2LV	**91,00**
TR3LV	**121,00**

Forno 600 SurroundCook®
KOFEH 60 X

Benefit
- **Forno multifunzione SurroundCook®**
- Funzione Aqua Cleaning
- Chiusura porta VelvetClosing®

Programmi e funzioni
- **8 funzioni di cottura:** cottura finale, convenzionale, grill rapido, grill, cottura ventilata umida, cottura pizza, cottura ventilata, doppio grill ventilato
- Potenza grill 1700 (W)
- Potenza convezione 1900 (W)
- Contaminuti
- **Potenza massima assorbita 2,48 kW**

Caratteristiche tecniche e dotazione interna
- **Classe di efficienza energetica A**
- **Volume 72 litri**
- **InfiSpace®: vano cottura e teglia XL**
- Luce alogena
- Controporta liscia con vetri estraibili
- **Guide laterali EasyEntry**
- 1 Lamiera dolci - 1 Leccarda - 1 Griglia
- Sistema OptiFlex (5 livelli di posizionamento teglie)

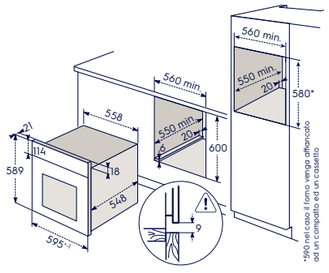

Design
- Manopole push/pull
- Estetica Intuit vetro nero con finiture inox antimpronta

Disponibile come optional
TR1LV, **TR2LV** e **TR3LV**
Scopri di più nella sezione Accessori

Modello	Prezzo
KOFEH60X	**1.000,00**
TR1LV	**61,00**
TR2LV	**91,00**
TR3LV	**121,00**

Collezione Intuit estetica inox

Gli elettrodomestici della Collezione Intuit coniugano il know how tecnologico di Electrolux ad una estetica lineare e pulita. La finitura in acciaio inox antimpronta è pensata per chi ricerca soluzioni classiche e minimali.

Manopole push/pull e interfaccia intuitiva

Maniglia in acciaio inox

Forno a vapore 700 SteamCrisp KOCGS 70 TX

PR

Benefit
- **Forno multifunzione SteamCrisp**
- Funzione di cottura a vapore
- Funzione Aqua Cleaning
- **Guide telescopiche ad estensione parziale: a 1 livello**
- Chiusura porta VelvetClosing®

Programmi e funzioni
- **8 funzioni di cottura:** cottura finale, convenzionale, grill rapido, cottura ventilata umida, cottura pizza, 25% vapore, cottura ventilata, doppio grill ventilato
- Potenza grill 1700 (W)
- Potenza convezione 1900 (W)
- Contaminuti
- Segnale acustico di fine cottura
- **Potenza massima assorbita 2,79 kW**

Caratteristiche tecniche e dotazione interna
- **Classe di efficienza energetica A**
- **Volume 72 litri**
- CoolDoor Plus (3 vetri termoriflettenti)
- **InfiSpace®: vano cottura e teglia XL**
- Luce alogena
- Controporta liscia con vetri estraibili
- 1 Lamiera dolci - 1 Leccarda - 1 Griglia
- Sistema OptiFlex (5 livelli di posizionamento teglie)

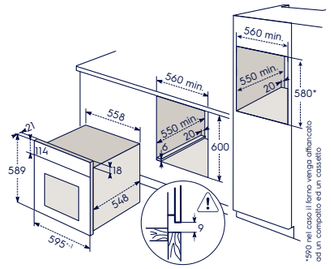

Design
- Manopole push/pull
- Estetica Intuit inox antimpronta

Disponibile come optional
S.STEAMKIT, TR1LV, TR2LV e **TR3LV**
Scopri di più nella sezione Accessori

Modello	Prezzo
KOCGS70TX	1.150,00
S.STEAMKIT	304,00
TR1LV	61,00
TR2LV	91,00
TR3LV	121,00

Forno a vapore 700 SteamCrisp KOCGS 30 TX

PR

Benefit
- **Forno multifunzione SteamCrisp**
- Funzione di cottura a vapore
- Funzione Aqua Cleaning
- **Guide telescopiche ad estensione parziale: a 1 livello**
- Chiusura porta VelvetClosing®

Programmi e funzioni
- **9 funzioni di cottura:** cottura finale, convenzionale, scongelamento, grill rapido, grill, cottura ventilata umida, cottura pizza, 25% vapore, cottura ventilata
- Potenza grill 1700 (W)
- Potenza convezione 2400 (W)
- Contaminuti
- Segnale acustico di fine cottura
- **Potenza massima assorbita 2,79 kW**

Caratteristiche tecniche e dotazione interna
- **Classe di efficienza energetica A**
- **Volume 72 litri**
- **InfiSpace®: vano cottura e teglia XL**
- Luce alogena
- Controporta liscia con vetri estraibili
- 1 Lamiera dolci - 1 Leccarda - 1 Griglia
- Sistema OptiFlex (5 livelli di posizionamento teglie)

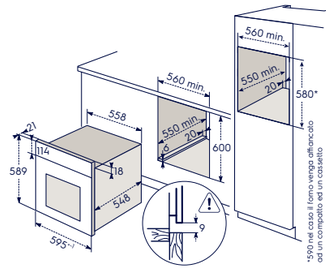

Design
- Estetica Intuit inox antimpronta

Disponibile come optional
S.STEAMKIT, TR1LV, TR2LV e **TR3LV**
Scopri di più nella sezione Accessori

Modello	Prezzo
KOCGS30TX	1.150,00
S.STEAMKIT	304,00
TR1LV	61,00
TR2LV	91,00
TR3LV	121,00

Forno 600 SteamBake pirolitico KODFP 46 TX

PR

Benefit
- **Forno multifunzione SteamBake pirolitico**
- Sistema di autopulizia Pyroluxe PLUS: 3 cicli di pirolisi
- Funzione Pyrotime con contacicli
- Chiusura porta VelvetClosing®

Programmi e funzioni
- **8 funzioni di cottura:** cottura finale, convenzionale/tradizionale, cottura ventilata con SteamBake, grill, cottura ventilata umida, cottura pizza, cottura ventilata, doppio grill ventilato
- **1 funzione speciale:** cibi congelati
- Potenza grill 2300 (W)
- Potenza convezione 2400 (W)
- **45 programmi preimpostati con ricette assistite**
- Riscaldamento rapido automatico
- **Programmatore inizio-fine cottura EXPlore con display LED e comandi Touch Control**
- Contaminuti
- Segnale acustico di fine cottura
- **Potenza massima assorbita 2,99 kW**
- Sicurezza bambini
- Spegnimento automatico di sicurezza

Caratteristiche tecniche e dotazione interna
- **Classe di efficienza energetica A+**
- **Volume 72 litri**
- **InfiSpace®: vano cottura e teglia XL**
- Controllo elettronico della temperatura

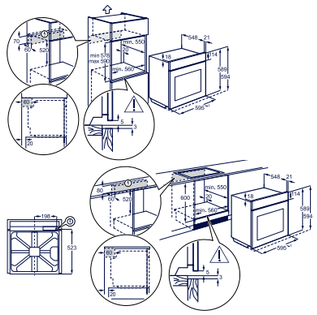

- CoolDoor Plus (3 vetri termoriflettenti)
- 1 luce alogena
- Controporta liscia con vetri estraibili
- 1 Lamiera dolci, 1 Leccarda, 1 Griglia
- Sistema OptiFlex (5 livelli di posizionamento teglie)

Installazione
- 60 cm di altezza

Design
- Manopole push/pull
- Estetica Intuit inox antimpronta

Modello	Prezzo
KODFP46TX	1.150,00

Forno 700 AirFry pirolitico KOMFP 46 TX

PR

Benefit
- **Forno multifunzione AirFry pirolitico**
- Sistema di autopulizia Pyroluxe PLUS: 3 cicli di pirolisi
- Funzione Pyrotime con contacicli
- Chiusura porta VelvetClosing®

Programmi e funzioni
- **9 funzioni di cottura:** cottura finale, convenzionale/tradizionale, funzione AirFry, scongelamento, grill, cottura ventilata umida, cottura pizza, cottura ventilata, doppio grill ventilato
- **1 funzione speciale:** cibi congelati
- Potenza grill 2300 (W)
- Potenza convezione 2400 (W)
- **45 programmi preimpostati con ricette assistite**
- Riscaldamento rapido automatico
- **Programmatore inizio-fine cottura EXPlore con display LED e comandi Touch Control**
- Contaminuti
- Segnale acustico di fine cottura
- **Potenza massima assorbita 3,5 kW**
- Sicurezza bambini
- Spegnimento automatico di sicurezza

Caratteristiche tecniche e dotazione interna
- **Classe di efficienza energetica A+**
- **Volume 72 litri**
- **InfiSpace®: vano cottura e teglia XL**

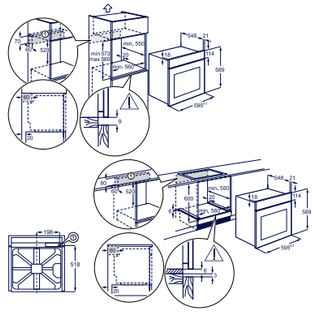

- Controllo elettronico della temperatura
- CoolDoor Plus (3 vetri termoriflettenti)
- 1 luce alogena
- Controporta liscia con vetri estraibili
- 1 Teglia AirFry, 1 Leccarda, 1 Griglia
- Sistema OptiFlex (5 livelli di posizionamento teglie)

Installazione
- 60 cm di altezza

Design
- Manopole push/pull
- Estetica Intuit inox antimpronta

Modello	Prezzo
KOMFP46TX	1.000,00

Il forno con funzione cottura e teglia AirFry è stato pensato per permetterti di cucinare alimenti più sani, gustosi e anche più croccanti, direttamente a casa tua. Il flusso di aria che attraversa la trama reticolare della teglia AirFry, assicura una cottura uniforme di tutti gli alimenti, dorando al punto giusto e in ogni parte ogni alimento, patatine fritte e verdure comprese.

Forno 600 SurrondCook® pirolitico
KOFFP 46 TX

Benefit
- **Forno multifunzione SurroundCook® pirolitico**
- Sistema di autopulizia Pyroluxe PLUS: 3 cicli di pirolisi
- Funzione Pyrotime con contacicli
- Chiusura porta VelvetClosing®

Programmi e funzioni
- **8 funzioni di cottura:** cottura finale, convenzionale/tradizionale, scongelamento, grill, cottura ventilata umida, cottura pizza, cottura ventilata, doppio grill ventilato
- **1 funzione speciale:** cibi congelati
- Potenza grill 1900 (W)
- Potenza convezione 2400 (W)
- **45 programmi preimpostati con ricette assistite**
- Riscaldamento rapido automatico
- **Programmatore inizio-fine cottura EXPlore con display LED e comandi Touch Control**
- Contaminuti
- Segnale acustico di fine cottura
- **Potenza massima assorbita 2,99 kW**
- Sicurezza bambini
- Spegnimento automatico di sicurezza

Caratteristiche tecniche e dotazione interna
- **Classe di efficienza energetica A+**
- **Volume 72 litri**
- **InfiSpace®: vano cottura e teglia XL**
- Controllo elettronico della temperatura

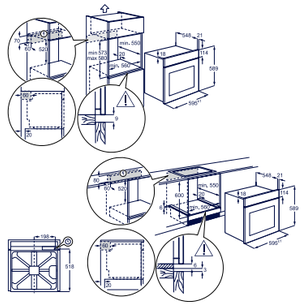

- CoolDoor Plus (3 vetri termoriflettenti)
- 1 luce alogena
- Controporta liscia con vetri estraibili
- 1 Lamiera dolci, 1 Leccarda, 1 Griglia
- Sistema OptiFlex (5 livelli di posizionamento teglie)

Installazione
- 60 cm di altezza

Design
- Manopole push/pull
- Estetica Intuit inox antimpronta

Modello	Prezzo
KOFFP46TX	**950,00**

Forno 600 SteamBake
KODGS 20 TX

Benefit
- **Forno multifunzione SteamBake**
- Funzione Aqua Cleaning
- Chiusura porta VelvetClosing®

Programmi e funzioni
- **8 funzioni di cottura:** cottura finale, convenzionale, grill rapido, cottura ventilata umida, cottura pizza, cottura ventilata con SteamBake, doppio grill ventilato, scongelamento
- Potenza grill 1700 (W)
- Potenza convezione 2400 (W)
- Contaminuti
- Segnale acustico di fine cottura
- **Potenza massima assorbita 2,99 kW**

Caratteristiche tecniche e dotazione interna
- **Classe di efficienza energetica A**
- **Volume 72 litri**
- **InfiSpace®: vano cottura e teglia XL**
- Luce alogena
- Controporta liscia con vetri estraibili
- 1 Lamiera dolci - 1 Leccarda - 1 Griglia
- Sistema OptiFlex (5 livelli di posizionamento teglie)

Design
- Estetica Intuit inox antimpronta

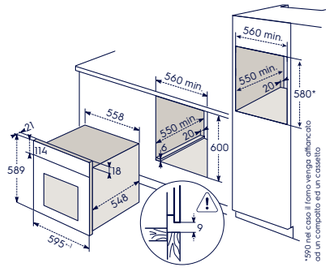

Disponibile come optional
TR1LV, **TR2LV** e **TR3LV**
Scopri di più nella sezione Accessori

Modello	Prezzo
KODGS20TX	**900,00**
TR1LV	**61,00**
TR2LV	**91,00**
TR3LV	**121,00**

Forno 600 SteamBake
KODGS 60 TX

PR

Benefit
- **Forno multifunzione SteamBake**
- Funzione Aqua Cleaning
- Chiusura porta VelvetClosing®

Programmi e funzioni
- **9 funzioni di cottura:** cottura finale, convenzionale, scongelamento, grill rapido, grill, cottura ventilata umida, cottura pizza, cottura ventilata, cottura ventilata con SteamBake
- Potenza grill 1700 (W)
- Potenza convezione 2400 (W)
- Contaminuti
- Segnale acustico di fine cottura
- **Potenza massima assorbita 2,99 kW**

Caratteristiche tecniche e dotazione interna
- **Classe di efficienza energetica A**
- **Volume 72 litri**
- **InfiSpace®: vano cottura e teglia XL**
- Luce alogena
- Controporta liscia con vetri estraibili
- 1 Lamiera dolci - 1 Leccarda - 1 Griglia
- Sistema OptiFlex (5 livelli di posizionamento teglie)

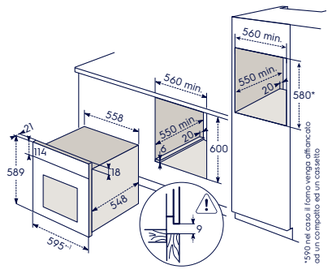

Design
- Manopole push/pull
- Estetica Intuit inox antimpronta

Disponibile come optional
TR1LV, **TR2LV** e **TR3LV**
Scopri di più nella sezione Accessori

Modello	Prezzo
KODGS 60 TX	**900,00**
TR1LV	**61,00**
TR2LV	**91,00**
TR3LV	**121,00**

Forno 600 SurrondCook®
KOFGH 20 TW

PR

Benefit
- **Forno multifunzione SurroundCook®**
- Funzione Aqua Cleaning
- Chiusura porta VelvetClosing®

Programmi e funzioni
- **7 funzioni di cottura:** cottura finale, convenzionale, scongelamento, grill rapido, cottura ventilata umida, cottura pizza, cottura ventilata
- Potenza grill 1700 (W)
- Potenza convezione 2400 (W)
- Contaminuti
- Segnale acustico di fine cottura
- **Potenza massima assorbita 2,79 kW**

Caratteristiche tecniche e dotazione interna
- **Classe di efficienza energetica A**
- **Volume 72 litri**
- CoolDoor Plus (3 vetri termoriflettenti)
- **InfiSpace®: vano cottura e teglia XL**
- Luce alogena
- Controporta liscia con vetri estraibili
- 1 Lamiera dolci - 1 Leccarda - 1 Griglia
- Sistema OptiFlex (5 livelli di posizionamento teglie)

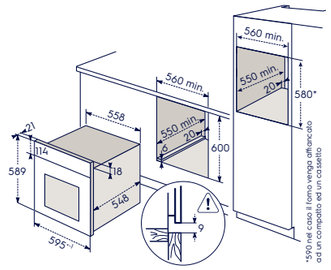

Disponibile come optional
TR1LV, **TR2LV** e **TR3LV**
Scopri di più nella sezione Accessori

PR

KOFGH 20 TK

Design
- Estetica Intuit bianca

KOFGH 20 TK - Estetica Intuit nera

Modello	Prezzo
KOFGH20TW	**1.015,00**
KOFGH20TK	**1.015,00**
TR1LV	**61,00**
TR2LV	**91,00**
TR3LV	**121,00**

Forno 300 Multifunzione Pirolitico KOHFP 46 BX

NEW 2023

Benefit
- **Forno multifunzione**
- Sistema di autopulizia Pyroluxe PLUS: 3 cicli di pirolisi

Programmi e funzioni
- **8 funzioni di cottura:** cottura finale, convenzionale/tradizionale, scongelamento, grill, cottura ventilata umida, cottura pizza, cottura ventilata, doppio grill ventilato
- **1 funzione speciale:** cibi congelati
- Potenza grill 1300 W
- Riscaldamento rapido automatico
- **Programmatore inizio-fine cottura EXPlore con display LED e comandi Touch Control**
- Contaminuti
- Segnale acustico di fine cottura
- **Potenza massima assorbita 2,32 kW**
- Sicurezza bambini
- Spegnimento automatico di sicurezza

Caratteristiche tecniche e dotazione interna
- **Classe di efficienza energetica A+**
- **Volume 65 litri**
- **InfiSpace®: vano cottura e teglia XL**
- Controllo elettronico della temperatura
- CoolDoor Xtra (4 vetri termoriflettenti)
- 1 luce alogena
- Controporta liscia con vetri estraibili
- 1 Leccarda - 1 Griglia
- Sistema OptiFlex (4 livelli di posizionamento teglie)

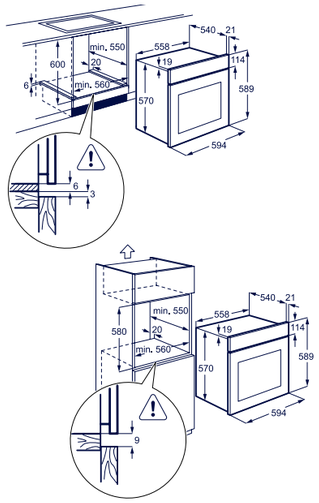

Installazione
- 60 cm di altezza

Design
- Manopole push/pull
- Estetica inox antimpronta

Modello	Prezzo
KOHFP46BX	950,00

Forno 300 Multifunzione KOHHH 005 X

PR

Benefit
- **Forno multifunzione**
- Funzione Aqua Cleaning

Programmi e funzioni
- **5 funzioni di cottura:** convenzionale, cottura ventilata, grill rapido, cottura ventilata umida, cottura pizza
- Potenza grill 1700 (W)
- Potenza convezione 2400 (W)
- Contaminuti
- Segnale acustico di fine cottura
- **Potenza massima assorbita 2,79 kW**

Caratteristiche tecniche e dotazione interna
- **Classe di efficienza energetica A**
- **Volume 68 litri**
- CoolDoor Plus (3 vetri termoriflettenti)
- **InfiSpace®: vano cottura e teglia XL**
- Luce alogena
- Controporta liscia con vetri estraibili
- 1 Leccarda - 1 Griglia
- Sistema OptiFlex (5 livelli di posizionamento teglie)

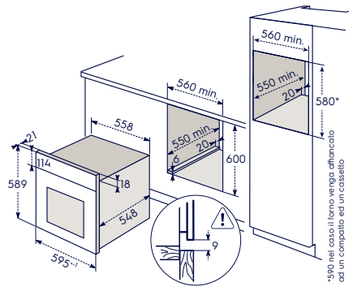

Design
- Estetica Intuit inox antimpronta

Modello	Prezzo
KOHHH005X	790,00

Forno 300 Multifunzione KOIGH 00 K

Benefit
- **Forno multifunzione**
- Funzione Aqua Cleaning

Programmi e funzioni
- **5 funzioni di cottura:** convenzionale, cottura ventilata, grill rapido, cottura ventilata umida, cottura pizza
- Potenza grill 1700 (W)
- Potenza convezione 2400 (W)
- Contaminuti
- Segnale acustico di fine cottura
- **Potenza massima assorbita 2,79 kW**

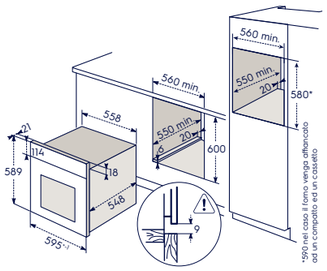

Caratteristiche tecniche e dotazione interna
- **Classe di efficienza energetica A**
- **Volume 72 litri**
- **InfiSpace®: vano cottura e teglia XL**
- Luce alogena
- Controporta liscia con vetri estraibili
- 1 Leccarda - 1 Griglia
- Sistema OptiFlex (5 livelli di posizionamento teglie)

Design
- Estetica Intuit nera

KOIGH 00 W

KOIGH 00 X

KOIGH 00 W - Estetica Intuit bianca
KOIGH 00 X - Estetica Intuit inox antimpronta

Modello	Prezzo
KOIGH00K	825,00
KOIGH00W	825,00
KOIGH00X	850,00

Forno 300 Multifunzione KOHHH 00 X

Benefit
- **Forno multifunzione**
- Funzione Aqua Cleaning

Programmi e funzioni
- **5 funzioni di cottura:** convenzionale, cottura ventilata, grill rapido, cottura ventilata umida, cottura pizza
- Potenza grill 1700 (W)
- Potenza convezione 2400 (W)
- Contaminuti
- Segnale acustico di fine cottura
- **Potenza massima assorbita 2,79 kW**

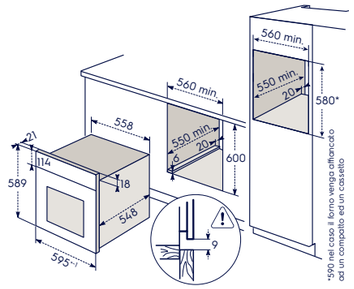

Caratteristiche tecniche e dotazione interna
- **Classe di efficienza energetica A**
- **Volume 68 litri**
- **InfiSpace®: vano cottura e teglia XL**
- Luce alogena
- Controporta liscia con vetri estraibili
- 1 Leccarda - 1 Griglia
- Sistema OptiFlex (5 livelli di posizionamento teglie)

Design
- Estetica Intuit inox antimpronta

KOHHH 00 W

KOHHH 00 K

KOHHH 00 W - Estetica Intuit bianca
KOHHH 00 K - Estetica Intuit nera

Modello	Prezzo
KOHHH00X	770,00
KOHHH00W	690,00
KOHHH00K	690,00

Forno 300 Tradizionale
KOIHH 00 K

Benefit
- **Forno tradizionale**
- Funzione Aqua Cleaning

Programmi e funzioni
- **5 funzioni di cottura:** cottura finale, cottura Pane convenzionale, convenzionale, grill rapido, grill
- Grill elettrico
- Potenza grill 1700 (W)
- Potenza convezione 2400 (W)
- Contaminuti
- Segnale acustico di fine cottura
- **Potenza massima assorbita 2,76 kW**

Caratteristiche tecniche e dotazione interna
- **Classe di efficienza energetica A**
- **Volume 73 litri**
- **InfiSpace®: vano cottura e teglia XL**
- Luce alogena
- Controporta liscia con vetri estraibili
- 1 Leccarda - 1 Griglia
- Sistema OptiFlex (5 livelli di posizionamento teglie)

Design
- Estetica Intuit nero

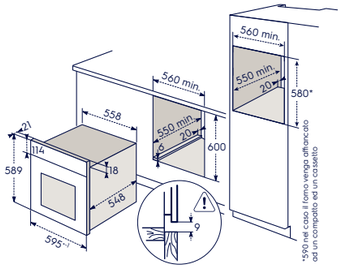

KOIHH 00 X

KOIHH 00 X
Estetica Intuit inox antimpronta

Modello	Prezzo
KOIHH00K	550,00
KOIHH00X	625,00

Forno 300 Multifunzione
COHHH 00 BX

PR

Benefit
- **Forno multifunzione**
- Funzione Aqua Cleaning

Programmi e funzioni
- **5 funzioni di cottura:** cottura finale, convenzionale/tradizionale, grill, cottura ventilata umida, cottura ventilata
- Potenza grill 2060 (W)
- Programmatore fine cottura
- **Potenza massima assorbita 2,06 kW**

Caratteristiche tecniche e dotazione interna
- **Classe di efficienza energetica A**
- **Volume 58 litri**
- 1 luce alogena
- Controporta liscia con vetri estraibili
- 1 Lamiera dolci, 1 Griglia
- Sistema OptiFlex (4 livelli di posizionamento teglie)

Installazione
- 60 cm di altezza

Design
- Estetica Intuit inox antimpronta

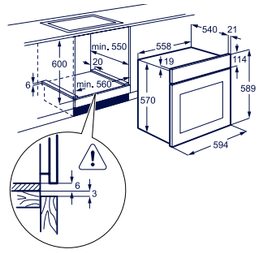

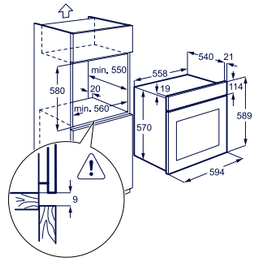

PR

COHHH 00 BK

COHHH 00 BK - Estetica Intuit nera

Modello	Prezzo
COHHH00BX	555,00
COHHH00BK	520,00

Forno 300 Multifunzione
KOHHH 00 BX3

Benefit
- **Forno multifunzione**
- Funzione Aqua Cleaning

Programmi e funzioni
- **5 funzioni di cottura:** cottura finale, convenzionale/tradizionale, grill, cottura ventilata umida, cottura ventilata
- Potenza grill 2060 (W)
- Programmatore fine cottura
- **Potenza massima assorbita 2,06 kW**

Caratteristiche tecniche e dotazione interna
- **Classe di efficienza energetica A**
- **Volume 58 litri**
- 1 luce alogena
- Controporta liscia con vetri estraibili
- 1 Lamiera dolci, 1 Griglia
- Sistema OptiFlex (4 livelli di posizionamento teglie)

Installazione
- 60 cm di altezza

Design
- Estetica Intuit inox antimpronta

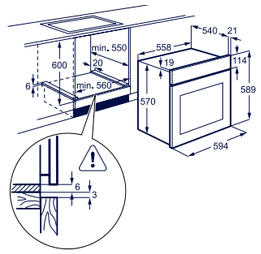

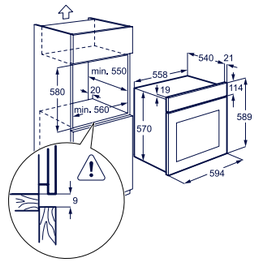

KOHHH 00 BK3

KOHHH 00 BK3 - Estetica Intuit nera

Modello	Prezzo
KOHHH00BX3	545,00
KOHHH00BK3	510,00

Forno 600 SurroundCook®Soft
FS 73 XE

Benefit
- **Forno multifunzione SurroundCook®**
- Funzione Aqua Cleaning

Programmi e funzioni
- **7 funzioni di cottura:** cottura finale, convenzionale, scongelamento, grill rapido, cottura ventilata umida, cottura pizza, cottura ventilata
- Potenza grill 1700 (W)
- Potenza convezione 2400 (W)
- Contaminuti
- **Potenza massima assorbita 2,78 kW**

Caratteristiche tecniche e dotazione interna
- **Classe di efficienza energetica A**
- **Volume 72 litri**
- **InfiSpace®: vano cottura e teglia XL**
- Luce alogena
- Controporta liscia con vetri estraibili
- 1 Lamiera dolci - 1 Leccarda - 1 Griglia
- Sistema OptiFlex
  (5 livelli di posizionamento teglie)

Design
- Soft
- Estetica inox antimpronta

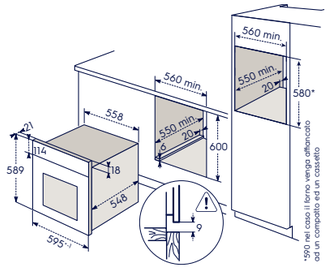

Disponibile come optional
TR1LV, TR2LV e **TR3LV**
Scopri di più nella sezione Accessori

Modello	Prezzo
FS73XE	**950,00**
TR1LV	**61,00**
TR2LV	**91,00**
TR3LV	**121,00**

Forno 600 SurrondCook® Rustico
FR 65 G

Benefit
- **Forno multifunzione**
- Funzione Aqua Cleaning

Programmi e funzioni
- **7 funzioni di cottura:** convenzionale, scongelamento, grill rapido, grill, cottura ventilata umida, cottura pizza, cottura ventilata
- Potenza grill 1700 (W)
- Potenza convezione 2400 (W)
- **Orologio programmatore fine cottura fino a 180 min**
- Contaminuti
- **Potenza massima assorbita 2,78 kW**

Caratteristiche tecniche e dotazione interna
- **Classe di efficienza energetica A**
- **Volume 72 litri**
- **InfiSpace®: vano cottura e teglia XL**
- Luce alogena
- Controporta liscia con vetri estraibili
- 1 Lamiera dolci - 1 Leccarda - 1 Griglia
- Sistema OptiFlex
  (5 livelli di posizionamento teglie)

Design
- Rustico
- Estetica nero ghisa con manopole ottone

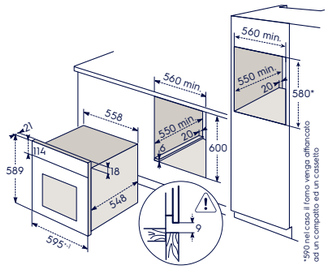

Disponibile come optional
TR1LV, TR2LV e **TR3LV**
Scopri di più nella sezione Accessori

FR 65 S

Modello	Prezzo
FR65G	**875,00**
TR1LV	**61,00**
TR2LV	**91,00**
TR3LV	**121,00**

Forno 600 SurrondCook® Soft
FS 65 X

Benefit
- **Forno multifunzione**
- Funzione Aqua Cleaning

Programmi e funzioni
- **7 funzioni di cottura:** convenzionale, scongelamento, grill rapido, grill, cottura ventilata umida, cottura pizza, cottura ventilata
- Potenza grill 1700 (W)
- Potenza convezione 2400 (W)
- **Programmatore fine cottura**
- **Potenza massima assorbita 2,78 kW**

Caratteristiche tecniche e dotazione interna
- **Classe di efficienza energetica A**
- **Volume 72 litri**
- **InfiSpace®: vano cottura e teglia XL**
- Luce alogena
- Controporta liscia con vetri estraibili
- 1 Lamiera dolci - 1 Leccarda - 1 Griglia
- Sistema OptiFlex
  (5 livelli di posizionamento teglie)

Design
- Soft
- Estetica inox antimpronta

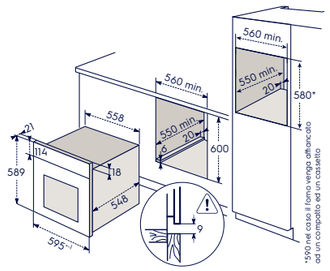

Disponibile come optional
TR1LV, TR2LV e **TR3LV**
Scopri di più nella sezione Accessori

Modello	Prezzo
FS65X	**850,00**
TR1LV	**61,00**
TR2LV	**91,00**
TR3LV	**121,00**

Forno 300 Multifunzione Rustico
FR 53 X

Benefit
- **Forno multifunzione**
- Funzione Aqua Cleaning

Programmi e funzioni
- **5 funzioni di cottura:** convenzionale, cottura ventilata, grill rapido, cottura ventilata umida, cottura pizza
- Potenza grill 1700 (W)
- **Programmatore fine cottura**
- **Potenza massima assorbita 2,78 kW**

Caratteristiche tecniche e dotazione interna
- **Classe di efficienza energetica A**
- **Volume 68 litri**
- CoolDoor Plus (3 vetri termoriflettenti)
- **InfiSpace®: vano cottura e teglia XL**
- Luce alogena
- Controporta liscia con vetri estraibili
- 1 Leccarda - 1 Griglia
- Sistema OptiFlex
  (5 livelli di posizionamento teglie)

Design
- Rustico
- Estetica inox antimpronta
  con manopole e maniglia inox

FR 53 G - Estetica nero ghisa
con manopole ottone

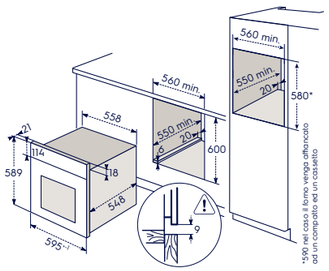

FR 53 G

Modello	Prezzo
FR53X	**680,00**
FR53G	**680,00**

Forno 300 Multifunzione Rustico
FR 53 R

Benefit
- **Forno multifunzione**
- Funzione Aqua Cleaning

Programmi e funzioni
- **5 funzioni di cottura:** convenzionale, cottura ventilata, grill rapido, cottura ventilata umida, cottura pizza
- Potenza grill 1700 (W)
- **Programmatore fine cottura**
- **Potenza massima assorbita 2,78 kW**

Caratteristiche tecniche e dotazione interna
- **Classe di efficienza energetica A**
- **Volume 68 litri**
- **InfiSpace®: vano cottura e teglia XL**
- Luce alogena
- Controporta liscia con vetri estraibili
- 1 Leccarda - 1 Griglia
- Sistema OptiFlex (5 livelli di posizionamento teglie)

Design
- Rustico
- Estetica rame con manopole e maniglia ottone

FR 53 S – Estetica sabbia/maniglia e manopole finitura bronzo

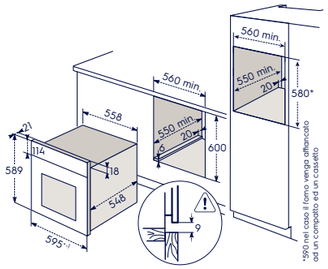

FR 53 S

Modello	Prezzo
FR53R	705,00
FR53S	730,00

Forno 300 Gas
F 13 GX

Benefit
- **Forno tradizionale con funzionamento a gas**
- Smalto Easy to Clean

Programmi e funzioni
- **3 funzioni di cottura:** cottura finale, grill, grill con girarrosto
- Grill elettrico
- Potenza grill 1700 (W)
- Contaminuti
- **Potenza massima assorbita 1,77 kW**

Caratteristiche tecniche e dotazione interna
- **Classe di efficienza energetica A+**
- **Volume 69 litri**
- Luce alogena
- Controporta liscia con vetri estraibili
- 1 Lamiera dolci - 1 Leccarda - 1 Griglia - 1 Girarrosto
- Sistema OptiFlex (5 livelli di posizionamento teglie)

Design
- Quadro
- Estetica inox antimpronta

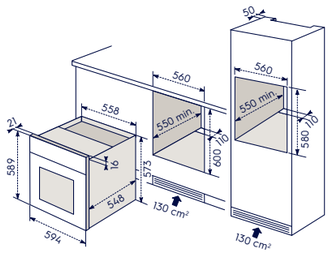

Modello	Prezzo
F13GX	925,00

Forno 800 SteamBoost con connettività integrata PR
KVBAS 21 WX

Benefit
- **Forno multifunzione SteamBoost con connettività integrata**
- Funzioni di cottura a vapore
- 2 cicli di pulizia a vapore + decalcificazione
- **Connettività integrata**
- **Termosonda FoodProbe per misurazione temperatura al cuore degli alimenti**
- Chiusura porta VelvetClosing®
- Cottura a vapore guidata con Steamify®

Disponibile come optional
TR1LFSTV, E4OHDT01 e **E9OOPT01**
Scopri di più nella sezione Accessori

Programmi e funzioni
- **15 funzioni di cottura:** cottura finale, convenzionale, scongelamento, 100% vapore, grill, 75% vapore, 25% vapore, scaldavivande, cottura ventilata umida, cottura pizza, slow cooking, rigenera a vapore, Steamify®, cottura ventilata, doppio grill ventilato
- **7 funzioni speciali:** gratinato, pane, essicatura, scaldapiatti, lievitazione impasto, marmellate/conserve, cibi congelati
- Potenza grill 1900 (W)
- Potenza convezione 1650 (W)
- **230 programmi preimpostati con ricette assistite**
- Riscaldamento rapido automatico
- **Programmatore I-Tex con display TFT**
- **Funzione Set+Go: imposta e vai**
- Funzione prolunga cottura
- Contaminuti
- Segnale acustico di fine cottura
- **Potenza massima assorbita 3 kW**
- Sicurezza bambini
- Spegnimento automatico di sicurezza

Caratteristiche tecniche e dotazione interna
- **Classe di efficienza energetica A++**
- **Volume 43 litri**
- CoolDoor Xtra (4 vetri termoriflettenti)
- Luce alogena
- Controporta liscia con vetri estraibili
- **Guide laterali EasyEntry**

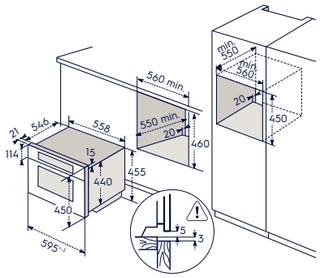

- 1 Lamiera dolci - 1 Leccarda 1 Teglia per cottura a vapore - 1 Griglia
- Sistema OptiFlex (4 livelli di posizionamento teglie)

Design
- Estetica Intuit vetro nero con finiture inox antimpronta

Modello	Prezzo
KVBAS21WX	2.095,00
TR1LFSTV	121,00
E4OHDT01	90,00
E9OOPT01	120,00

Cassetto scaldavivande
KBD 4 X

Benefit e funzioni
- **6 coperti**
- **5 funzioni:** scongelamento, riscaldamento tazze e bicchieri, riscaldamento piatti, mantenimento in caldo alimenti, riscaldamento alimenti
- Funzioni speciali: lievitazione, fermentazione, yogurt

Programmi
- **Regolazione temperatura da 30°C a 80°C**
- Spia di funzionamento

Caratteristiche tecniche
- **14 cm di altezza**

Design
- Apertura push/pull
- Pannello frontale regolabile in altezza e profondità
- Base con tappetino antiscivolo integrato
- Estetica Intuit vetro nero con finiture inox antimpronta

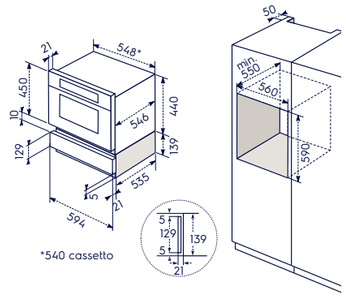

*540 cassetto

*nel caso in cui un compatto ed il cassetto vengano affiancati ad un forno da 60 o ad un'ulteriore combinazione compatto ed un cassetto

Modello	Prezzo
KBD4X	950,00

Forno combinato 800 CombiQuick
KVLBE 08 X

Programmi e funzioni
- **10 funzioni di cottura:** cottura finale, convenzionale/tradizionale, scongelamento, grill, cottura pizza, riscaldamento piatti, cottura ventilata, doppio grill ventilato, microonde, mantieni in caldo
- **7 funzioni speciali:** gratinato, cottura pane, lievitazione impasto, essicatura, cibi congelati, slow cooking, marmellate/conserve
- Potenza grill 1900 (W)
- Potenza convezione 1650 (W)
- Potenza microonde 1000 (W)
- **100 programmi preimpostati con ricette assistite**
- Riscaldamento rapido automatico
- **Programmatore inizio-fine cottura EXCite con display TFT Full Touch**
- **Funzione Set+Go: imposta e vai**
- Funzione prolunga cottura
- Contaminuti
- Segnale acustico di fine cottura
- **Potenza massima assorbita 3 kW**
- Sicurezza bambini
- Spegnimento automatico di sicurezza

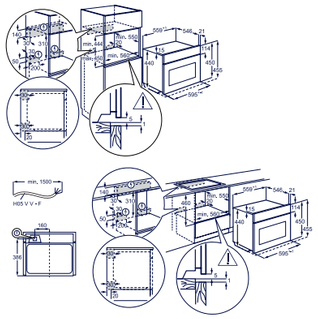

Benefit
- **Forno multifunzione combinato con microonde CombiQuick**
- Cavità smaltata

Caratteristiche tecniche e dotazione interna
- **Volume 43 litri**
- Controllo elettronico della temperatura
- CoolDoor Plus (3 vetri termoriflettenti)
- 1 luce alogena
- **Guide laterali EasyEntry**
- 1 Lamiera dolci, 1 piatto in vetro, 1 Griglia
- Sistema OptiFlex (4 livelli di posizionamento teglie)

Installazione
- 45 cm di altezza

Design
- Estetica Intuit vetro nero con finiture inox antimpronta

Disponibile come optional
E4OHDT01 e **E9OOPT01**
Scopri di più nella sezione Accessori

Modello	Prezzo
KVLBE08X	**1.760,00**
E4OHDT01	**90,00**
E9OOPT01	**120,00**

Cassetto statico
KBS 4 X

Caratteristiche tecniche e dotazione interna
- Cassetto statico
- **6 coperti - 14 cm**
- Apertura push/pull
- Base con tappetino antiscivolo integrato
- Estetica Intuit vetro nero con finiture inox antimpronta

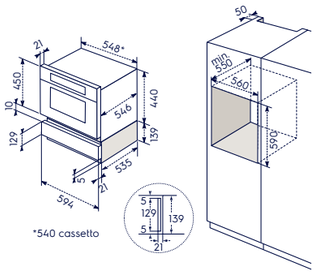

*nel caso in cui un compatto ed il cassetto vengano affiancati ad un forno da 60 o ad un'ulteriore combinazione compatto ed un cassetto

Modello	Prezzo
KBS4X	**685,00**

Forno 800 AssistedCooking Pirolitico
KVEBP 29 X

Programmi e funzioni
- **10 funzioni di cottura:** cottura finale, convenzionale/tradizionale, scongelamento, grill, cottura ventilata umida, cottura pizza, riscaldamento piatti, cottura ventilata, doppio grill ventilato, mantieni in caldo
- **6 funzioni speciali:** gratinato, cottura pane, lievitazione impasto, cibi congelati, slow cooking, marmellate/conserve
- Potenza grill 1900 (W)
- Potenza convezione 1650 (W)
- **160 programmi preimpostati con ricette assistite**
- Riscaldamento rapido automatico
- **Programmatore inizio-fine cottura EXCite con display TFT Full Touch**
- Contaminuti
- Segnale acustico di fine cottura
- **Potenza massima assorbita 3 kW**
- Spegnimento automatico di sicurezza

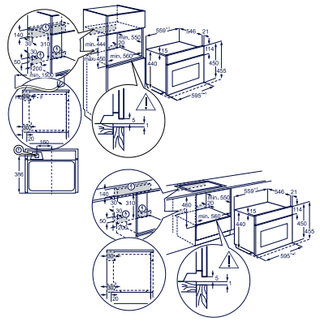

Benefit
- **Forno multifunzione SenseCook® Pirolitico**
- Sistema di autopulizia Pyroluxe PLUS: 3 cicli di pirolisi
- Funzione Pyrotime con contacicli
- **Termosonda FoodProbe per misurazione temperatura al cuore degli alimenti**
- Chiusura porta VelvetClosing®

Caratteristiche tecniche e dotazione interna
- **Classe di efficienza energetica A++**
- **Volume 43 litri**
- Controllo elettronico della temperatura
- CoolDoor Xtra (4 vetri termoriflettenti)
- 1 luce alogena
- Controporta liscia con vetri estraibili
- **Guide laterali EasyEntry**
- 1 Lamiera dolci, 1 Leccarda, 1 Griglia
- Sistema OptiFlex (4 livelli di posizionamento teglie)

Installazione
- 45 cm di altezza

Design
- Estetica Intuit vetro nero con finiture inox antimpronta

Disponibile come optional
E4OHDT01 e **E9OOPT01**
Scopri di più nella sezione Accessori

Modello	Prezzo
KVEBP29X	**1.585,00**
E4OHDT01	**90,00**
E9OOPT01	**120,00**

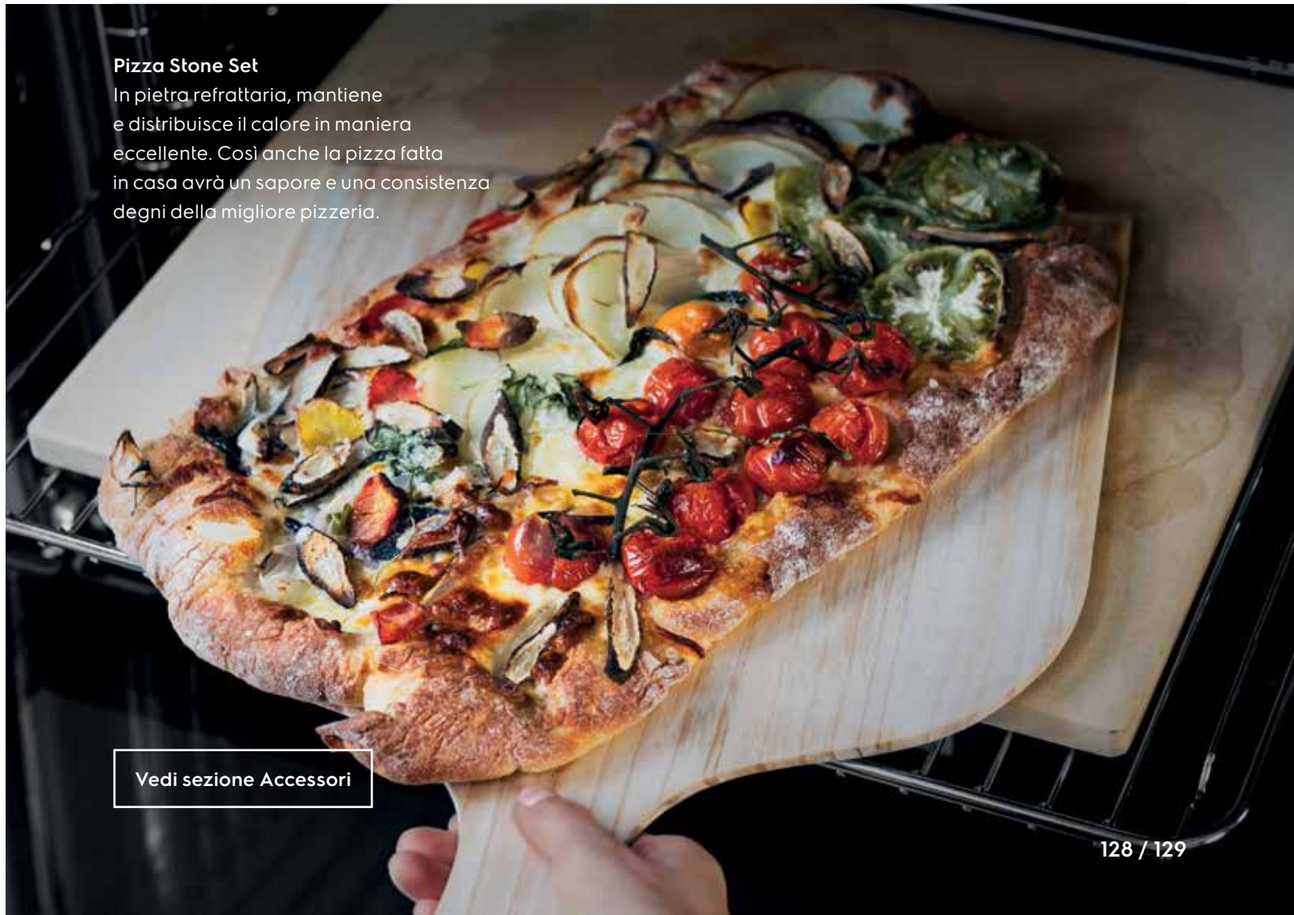

Pizza Stone Set
In pietra refrattaria, mantiene e distribuisce il calore in maniera eccellente. Così anche la pizza fatta in casa avrà un sapore e una consistenza degni della migliore pizzeria.

Vedi sezione Accessori

Microonde con grill 600
KVMBE 08 X

PR

Benefit
- **Microonde con grill Gusto Rapido: dotato di piatto girevole XL**
- Cavità smaltata

Programmi e funzioni
- **3 funzioni di cottura:** scongelamento, grill, microonde
- Potenza grill 1200 (W)
- Potenza microonde 1000 (W)
- **Programmatore inizio-fine cottura EXCite con display TFT Full Touch**
- **Potenza massima assorbita 2,1 kW**
- Sicurezza bambini

Caratteristiche tecniche e dotazione interna
- **Volume 42 litri**
- CoolDoor Xtra (4 vetri termoriflettenti)
- 1 luce alogena
- Piatto rotante in vetro e griglia rotonda removibile

Installazione
- 45 cm di altezza

Design
- Estetica Intuit vetro nero con finiture inox antimpronta

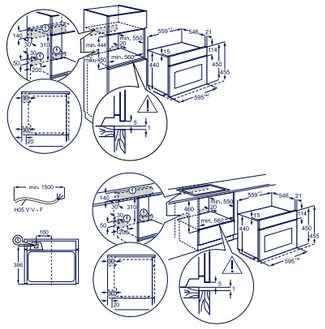

Disponibile come optional
E4OHDT01 e **E9OOPT01**
Scopri di più nella sezione

Modello	Prezzo
KVMBE08X	1.500,00
E4OHDT01	90,00
E9OOPT01	120,00

Microonde con grill 600
KOMFE 46 X

PR

Benefit
- **Microonde con grill Gusto Rapido: dotato di piatto girevole XL**
- Cavità smaltata

Programmi e funzioni
- **2 funzioni di cottura:** grill, microonde
- Potenza grill 1200 (W)
- Potenza microonde 1000 (W)
- **12 programmi preimpostati con ricette assistite**
- **Programmatore inizio-fine cottura EXPlore con display LED e comandi Touch Control**
- Contaminuti
- Segnale acustico di fine cottura
- **Potenza massima assorbita 2,1 kW**
- Sicurezza bambini
- Spegnimento automatico di sicurezza

Caratteristiche tecniche e dotazione interna
- **Volume 42 litri**
- CoolDoor Xtra (4 vetri termoriflettenti)
- 1 luce alogena
- Piatto rotante in vetro e griglia rotonda removibile

Installazione
- 45 cm di altezza

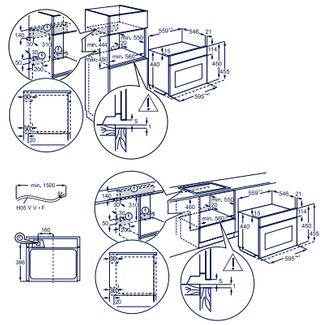

Design
- Manopole push/pull
- Estetica Intuit inox antimpronta

Disponibile come optional
E4OHDT01 e **E9OOPT01**
Scopri di più nella sezione Accessori

Modello	Prezzo
KOMFE46X	1.415,00
E4OHDT01	90,00
E9OOPT01	120,00

Microonde con grill 600
KVMDE 46 X

Benefit
- **Microonde con grill Gusto Rapido: dotato di piatto girevole XL**
- Cavità smaltata

Programmi e funzioni
- **3 funzioni di cottura:** scongelamento, grill, microonde
- Potenza grill 1900 (W)
- Potenza microonde 1000 (W)
- **12 programmi preimpostati con ricette assistite**
- **Programmatore inizio-fine cottura EXPlore con display LED e comandi Touch Control**
- Contaminuti
- Segnale acustico di fine cottura
- **Potenza massima assorbita 2 kW**
- Sicurezza bambini
- Spegnimento automatico di sicurezza

Caratteristiche tecniche e dotazione interna
- **Volume 42 litri**
- CoolDoor Xtra (4 vetri termoriflettenti)
- 1 luce alogena
- Piatto rotante in vetro e griglia rotonda removibile

Installazione
- 45 cm di altezza

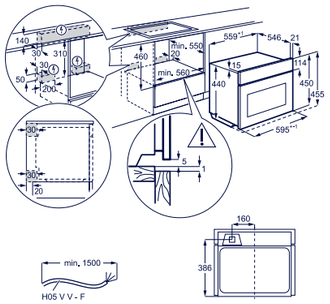

Design
- Manopole push/pull
- Estetica Intuit vetro nero con finiture inox antimpronta

Disponibile come optional
E4OHDT01 e **E9OOPT01**
Scopri di più nella sezione Accessori

Modello	Prezzo
KVMDE46X	1.460,00
E4OHDT01	90,00
E9OOPT01	120,00

Forno 900 SurroundCook® extralarge
KBZE 10 X

PR

Benefit
- **Forno multifunzione SurroundCook® extralarge**
- Funzione Aqua Cleaning
- Guide telescopiche a 1 livello
- Doppia ventilazione UltraFan Plus

Programmi e funzioni
- **9 funzioni di cottura:** cottura finale, convenzionale, scongelamento, cottura ventilata, grill rapido, cottura ventilata umida, cottura pizza, doppio grill ventilato, cottura eco ventilata
- Potenza grill 1700 (W)
- Potenza convezione 1500 (W)
- **Programmatore inizio-fine cottura con display digitale**
- Contaminuti
- Segnale acustico di fine cottura
- **Potenza massima assorbita 3,1 kW**
- Spegnimento automatico di sicurezza

Caratteristiche tecniche e dotazione interna
- **Classe di efficienza energetica A+**
- **Volume 85 litri**
- Doppia luce alogena
- CoolDoor Plus (3 vetri termoriflettenti)
- **InfiSpace®: vano cottura e teglia XL**
- Controporta liscia con vetri estraibili
- 1 Lamiera dolci - 1 Leccarda - 2 griglie
- Sistema OptiFlex (4 livelli di posizionamento teglie)

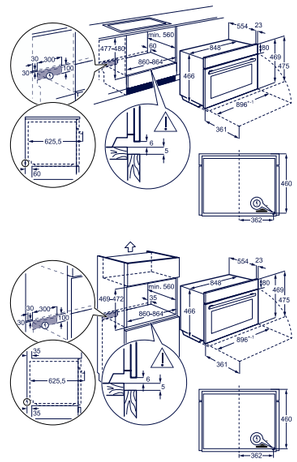

Design
- Manopole push/pull
- Estetica Intuit vetro nero con finiture inox antimpronta

Modello	Prezzo
KBZE10X	2.675,00

Microonde con grill 800
KMFD 264 TEX

Benefit
- **Microonde con grill**
- **Cottura a microonde, grill, combinata microonde e grill**
- **Piatto girevole (ø 32,5 cm)**

Caratteristiche tecniche
- **Volume 26 litri**
- **Potenza microonde 900 W**
- **Potenza regolabile su 5 livelli**
- **Potenza grill 800 W**

Programmi e funzioni
- Programmi di cottura preimpostati
- Programmi di scongelamento preimpostati
- Impostazione funzioni preferite
- **Quick Start**
- Sicurezza bambini
- Segnale acustico di fine cottura
- Programmatore elettronico con display digitale

Design
- **2 griglie**
- Cavità in acciaio inox
- Estetica Intuit vetro nero con finiture inox antimpronta

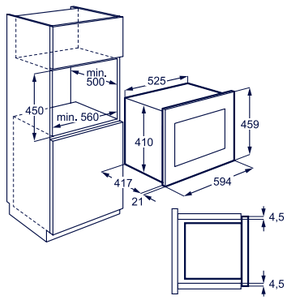

Modello	Prezzo
KMFD264TEX	1.135,00

Microonde con grill 800
MQ 818 GXE

Benefit
- **Microonde con grill**
- **Cottura a microonde, grill, combinata microonde e grill**
- **Piatto girevole (ø 27,2 cm)**

Caratteristiche tecniche
- **Volume 17 litri**
- **Potenza microonde 800 W**
- **Potenza regolabile su 5 livelli**
- **Potenza grill 800 W**

Programmi e funzioni
- Programmi di cottura preimpostati
- Programmi di scongelamento preimpostati
- **Quick Start**
- Sicurezza bambini
- Segnale acustico di fine cottura
- Programmatore elettronico con display digitale

Design
- **1 Griglia**
- Estetica vetro nero con finiture inox antimpronta

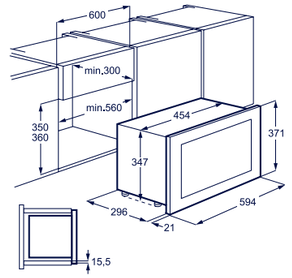

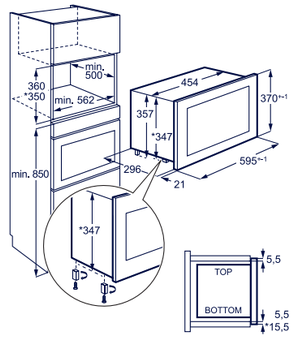

Modello	Prezzo
MQ 818 GXE	1.185,00

Microonde con grill 800
MQ 927 GNE

Benefit
- **Microonde con grill**
- **Cottura a microonde, grill, combinata microonde e grill**
- **Piatto girevole (ø 32,5 cm)**

Caratteristiche tecniche
- **Volume 26 litri**
- **Potenza microonde 900 W**
- **Potenza regolabile su 5 livelli**
- **Potenza grill 800 W**

Programmi e funzioni
- Programmi di cottura preimpostati
- Programmi di scongelamento preimpostati
- **Quick Start**
- Sicurezza bambini
- Segnale acustico di fine cottura
- Programmatore elettronico con display digitale

Design
- **2 griglie**
- Cavità in acciaio inox
- Estetica nera

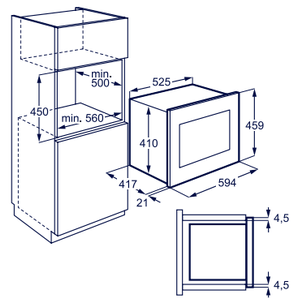

Modello	Prezzo
MQ927GNE	1.125,00

Microonde con grill 600
LMS 4253 TMK

PR

NEW 2023

Benefit
- **Microonde con grill**
- **Cottura a microonde, grill, combinata microonde e grill**
- **Piatto girevole (ø 27 cm)**

Caratteristiche tecniche
- **Volume 25 litri**
- **Potenza microonde 900 W**
- **Potenza regolabile su 8 livelli**
- **Potenza grill 1000 W**

Programmi e funzioni
- Programmi di cottura preimpostati
- Programmi di scongelamento preimpostati
- Segnale acustico di fine cottura
- Sicurezza bambini

Design
- Estetica nera

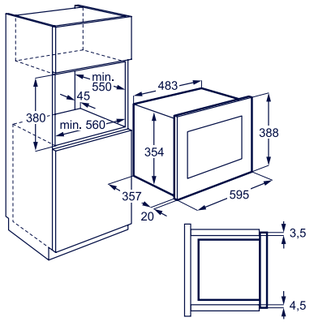

Modello	Prezzo
LMS4253TMK	**890,00**

Microonde con grill 600
MO 326 GXE

Benefit
- **Microonde con grill**
- **Cottura a microonde, grill, combinata microonde e grill**
- **Piatto girevole (ø 24,5 cm)**

Caratteristiche tecniche
- **Volume 25 litri**
- **Potenza microonde 900 W**
- **Potenza regolabile su 11 livelli**
- **Potenza grill 1000 W**

Programmi e funzioni
- Programmi di cottura preimpostati
- Programmi di scongelamento preimpostati
- Segnale acustico di fine cottura
- Sicurezza bambini

Design
- Estetica inox antimpronta

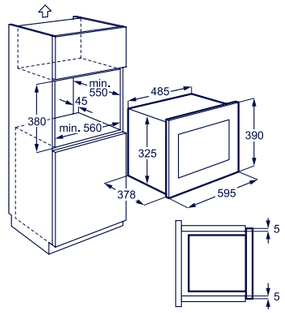

Modello	Prezzo
MO326GXE	**785,00**

Microonde con grill 700
MQC326GXE

Benefit
- **Microonde con grill**
- **Cottura a microonde, grill, convezione, combinata microonde e grill, combinata microonde e convezione**
- **Piatto girevole (ø 24,5 cm)**

Caratteristiche tecniche
- **Volume 25 litri**
- **Potenza microonde 900 W**
- **Potenza regolabile su 8 livelli**
- **Potenza grill 1000 W**
- **Potenza convezione 1950 W**

Programmi e funzioni
- Programmi di cottura preimpostati
- Programmi di scongelamento preimpostati
- Segnale acustico di fine cottura
- Sicurezza bambini

Design
- Estetica inox antimpronta

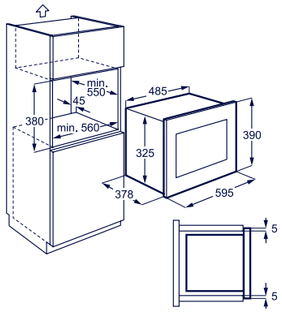

Modello	Prezzo
MQC326GXE	**880,00**

Microonde con grill 600
MO 318 GXE

Benefit
- **Microonde con grill**
- **Cottura a microonde, grill, combinata microonde e grill**
- **Piatto girevole (ø 24,5 cm)**

Caratteristiche tecniche
- **Volume 17 litri**
- **Potenza microonde 700 W**
- **Potenza regolabile su 5 livelli**
- **Potenza grill 900 W**

Programmi e funzioni
- Programmi di cottura preimpostati
- Programmi di scongelamento preimpostati
- Segnale acustico di fine cottura
- Sicurezza bambini

Design
- Estetica inox antimpronta

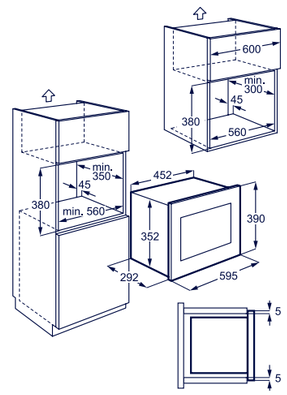

Modello	Prezzo
MO318GXE	**580,00**

Il barista direttamente a casa tua

Con la nostra macchina da caffè prepari ogni bevanda, dall'espresso al cappuccino.

Con la macchina da caffè Electrolux potrai preparare un gustoso caffè, come quello del bar, direttamente a casa tua.
Prepara in totale facilità, dall'espresso al cappuccino, basta selezionare la tipologia di bevanda e la macchina farà il resto.

Scegli come bere il caffè, quando vuoi, come vuoi. Con la nostra macchina da caffè è facile. Potrai scegliere tra un caffè forte alla mattina e un caffè latte la sera.

01 / Quando si seleziona la bevanda, basta aumentare o diminuire l'intensità e la quantità di caffè.

02 / Personalizza la tua bevanda - cappuccino, latte macchiato o marocchino; semplicemente premendo un pulsante, è possibile specificare la giusta quantità di latte per le tue bevande calde preferite.

03 / Il segreto per il cappuccino perfetto è nel latte. La nostra macchina da caffè è dotata di cappuccinatore automatico per darti il lusso di gustare un buon cappuccino ogni volta che vorrai.

04 / Erogatore del latte.

Macchina da Caffè automatica KBC 85 X

PR

Benefit
- **Funzioni:** caffè singolo, doppio, caffè macchiato, caffè lungo, caffè ristretto, caraffa, cappuccino, caffelatte, funzione caraffa per caffè americano (fino a 6 persone)
- **Funzione Aroma,** personalizzabile per ogni bevanda
- **Cappuccinatore Automatico con caraffa latte termica**
- Regolazione quantità caffè per ogni bevanda
- Erogazione acqua calda
- Erogazione vapore professionale
- Regolazione della temperatura del caffè
- Selezione del grado di macinatura

Caratteristiche tecniche
- Lavaggio automatico
- Auto accensione e auto spegnimento
- Programma automatico di decalcificazione
- **Alimentazione caffè in chicchi (350 gr)**
- **Serbatoio acqua capacità 2,5 litri**

Design
- **Programmatore elettronico Touch Control retroilluminato con display LCD**
- Illuminazione a LED
- Estetica Intuit vetro nero con finiture inox antimpronta

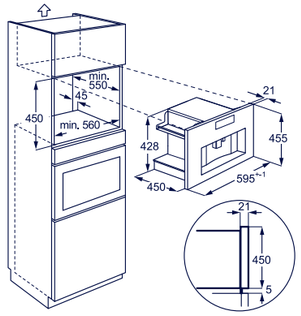

Modello	Prezzo
KBC85X	3.590,00

Caffè appena macinato
decidi tu, se un espresso forte
o un caffè americano

Conserva il vino ovunque, anche nelle cucine più piccole

Una cantina vino moderna e compatta, ideale anche per le cucine più piccole.

Conserva ogni tipologia di vino, anche il più pregiato, nella cantina vino Electrolux.
Potrai conservare fino a 18 bottiglie ad una temperatura tra 5°C e 20°C, a seconda delle tue esigenze.
Per fare in modo che ogni bicchiere che assapori, versi e servi sia alla giusta temperatura.

Altre caratteristiche

Controllo elettronico della temperatura
Per monitorare la temperatura alla perfezione

18 bottiglie
Spazio piccolo, grande capienza

Flessibilità
Potrai conservare bottiglie di ogni forma e dimensione

Cantina Vino 900
KBW 5 X

Benefit
- 3 ripiani di cui 2 removibili in legno su guide telescopiche
- **Capacità di 18 bottiglie (Bordeaux) da 0,75 litri**
- Possibilità di customizzare il posizionamento di bottiglie con diversa larghezza/lunghezza
- Porta con doppio vetro contro i raggi UV
- Ventilazione interna per la circolazione ottimale e uniforme dell'aria fredda
- Controllo elettronico della temperatura su display LCD Touch Control

Caratteristiche tecniche
- **45 cm** di altezza
- **Classe di efficienza energetica F**
- **Volume totale 49 litri**
- **Silenziosità 39 dB(A)**
- Temperatura regolabile da 5°a 20°C

Funzioni
- Indicazione digitale della temperatura
- Indicatore porta aperta

Design
- Illuminazione a LED
- 2 guide telescopiche
- Apertura porta a ribalta
- Estetica Matt nero opaco

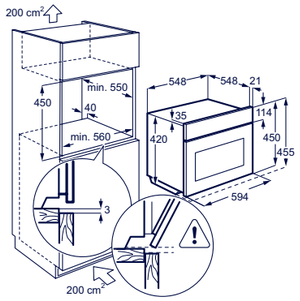

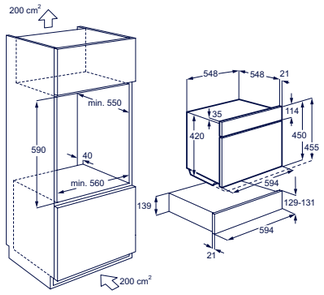

Modello	Prezzo
KBW5X	2.365,00

Cantina vino
Per conservare fino a 18 bottiglie di vino, bianco o rosso, alla giusta temperatura.

Temperatura regolabile tra 5°C e 20°C

Matt Range

KOBBS 29 T
SteamBoost,
22 funzioni
di cui 4 a vapore

KVLBE 08 T
CombiQuick,
17 funzioni

KBW 5 T
Cantina vino,
capacità 18 bottiglie

KBD 4 T
Cassetto
scaldavivande,
6 coperti, 5 funzioni

Intuit - vetro nero

KOBBS 39 X
SteamBoost,
22 funzioni
di cui 4 a vapore

KOCBH 39 X
SteamCrisp,
19 funzioni
di cui 1 a vapore

KOCDH 77 X2
SteamCrisp
10 funzioni
di cui 1 a vapore

KOCDH 76 X
SteamCrisp
10 funzioni
di cui 1 a vapore

KODDP 66 X
SteamBake,
9 funzioni
di cui 1 a vapore

KOFDP 76 X
SurroundCook®
pirolitico,
9 funzioni

KODEH 60 X
SteamBake,
9 funzioni

KOFEH 60 X
SurroundCook®,
8 funzioni

Intuit - inox

KOCGS 70 TX
SteamCrisp,
8 funzioni
di cui 1 a vapore

KOCGS 30 TX
SteamCrisp,
9 funzioni
di cui 1 a vapore

KODFP 46 TX
SteamBake pirolitico,
9 funzioni

KOMFP 46 TX
AirFry Pirolitico,
10 funzioni

KOFFP 46 TX
SurroundCook®
pirolitico, 9 funzioni

KODGS 60 TX
SteamBake,
9 funzioni

KODGS 20 TX
SteamBake,
8 funzioni

Intuit

KOFGH 20 TW
SurroundCook®,
7 funzioni

KOFGH 20 TK
SurroundCook®,
7 funzioni

KOHFP 46 BX
9 funzioni

KOIGH 00 K
5 funzioni

KOIGH 00 W
5 funzioni

KOIGH 00 X
5 funzioni

KOHHH 005 X
5 funzioni

KOHHH 00 X
5 funzioni

KOHHH 00 W
5 funzioni

KOHHH 00 K
5 funzioni

KOIHH 00 K
Tradizionale,
5 funzioni

KOIHH 00 X
Tradizionale,
5 funzioni

Intuit

COHHH 00 BX
5 funzioni

COHHH 00 BK
5 funzioni

KOHHH 00 BX3
5 funzioni

KOHHH 00 BK3
5 funzioni

Soft

FS 73 XE
SurroundCook®,
7 funzioni

FS 65 X
SurroundCook®,
7 funzioni

Rustico

FR 65 G
7 funzioni

FR 65 S
7 funzioni

FR 53 X
5 funzioni

FR 53 G
5 funzioni

FR 53 R
5 funzioni

FR 53 S
5 funzioni

Gas

F 13 GX
Gas tradizionale,
3 funzioni

Intuit - vetro nero / extralarge

KBZE 10 X
SurroundCook®,
9 funzioni

Compact Range

KVBAS 21 WX
SteamBoost,
22 funzioni
di cui 4 a vapore

KVLBE 08 X
CombiQuick,
1000 W microonde,
1900 W grill

KVEBP 29 X
AssistedCooking
pirolitico, 16 funzioni

KBD 4 X
Cassetto
scaldavivande,
6 coperti, 5 funzioni

KBS 4 X
Cassetto statico,
6 coperti

Microonde

KVMBE 08 X
1000 W microonde,
1200 W grill

KVMDE 46 X
1000 W microonde,
1900 W grill

KOMFE 46 X
1000 W microonde
1200 W grill

Microonde

KMFD 264 TEX
900 W microonde,
800 W grill

MQ 818 GXE
800 W microonde,
800 W grill

MQ 927 GNE
900 W microonde,
800 W grill

NEW 2023

LMS 4253 TMK
900 W microonde,
1000 W grill

Prodotti Speciali

KBC 85 X
Macchina da caffè
automatica, funzione
Aroma, Auto Start

KBW 5 X
Cantina vino,
capacità 18 bottiglie

Microonde

MQC 326 GXE
900 W microonde,
1000 W grill, potenza
convenzione 1950 W

MO 326 GXE
900 W microonde,
1000 W grill

MO 318 GXE
700 W microonde,
900 W grill

Forni

NEW 2023

E

Scheda prodotto in conformità Regolamento delegato (EU) n. 65/2014											
Nome o marchio del fornitore		Electrolux	Electrolux	Electrolux		Electrolux	Electrolux	Electrolux	Electrolux	Electrolux	Electrolux
Identificativo del modello		KOBBS 29 T	KVLBE 08 T	KOBBS 39 X		KOCBH 39 X	KOCDH 77 X2	KOCDH 76 X	KODDP 66 X	KOFDP 76 X	KODEH 60 X
Indice di efficienza energetica	(EEI cavity)	61.9	-	61.9		81.2	81.2	81.2	81.2	81.2	95,3
Classe di efficienza energetica		A++	-	A++		A+	A+	A+	A+	A+	A
Consumo di energia convezione naturale	(kWh)	1.09	-	1.09		0.93	0.93	0.93	0.93	0.93	0.93
Consumo di energia convezione forzata	(kWh)	0.52	-	0.52		0.69	0.69	0.69	0.69	0.69	0.81
Numero di cavità		1	1	1		1	1	1	1	1	1
Fonte di calore per cavità		Elettrico	Elettrico	Elettrico		Elettrico	Elettrico	Elettrico	Elettrico	Elettrico	Elettrico
Volume utile	(l)	70	43	70		72	72	72	72	72	72
Caratteristiche principali											
Tipologia		Forno multifunzione a vapore SteamBoost	Forno multifunzione combinato con microonde CombiQuick	Forno multifunzione a vapore SteamBoost		Forno multifunzione a vapore SteamCrisp	Forno multifunzione SteamCrisp	Forno multifunzione SteamCrisp	Forno multifunzione SteamBake	Forno multifunzione	Forno multifunzione SteamBake
Estetica		Estetica Intuit vetro nero con finiture Matt nero opaco	Estetica Intuit Matt nero opaco	Estetica Intuit vetro nero con finiture inox antimpronta		Estetica Intuit vetro nero con finiture inox antimpronta	Estetica Intuit vetro nero con finiture inox antimpronta	Estetica Intuit vetro nero con finiture inox antimpronta	Estetica Intuit vetro nero con finiture inox antimpronta	Estetica Intuit vetro nero con finiture inox antimpronta	Estetica Intuit vetro nero con finiture inox antimpronta
Manopole push/pull		-	-	-		-	Manopole push/pull	Manopole push/pull	Manopole push/pull	Manopole push/pull	Manopole push/pull
Funzione Steamify®		•	-	•		-	-	-	-	-	-
Riscaldamento rapido automatico		•	•	•		•	•	•	•	•	-
Temperatura minima e massima	(°C)	30°C - 230°C	30°C - 230°C	30°C - 230°C		30°C - 300°C	30°C - 300°C	30°C - 300°C	30°C - 300°C	30°C - 300°C	50°C - 275°C
Vetri termoriflettenti		3	4	3		3	3	3	3	3	2
N° luci forno		2	1	2		1	1	1	1	1	1
Pulizia		Vapore	Cavità smaltata	Vapore		Funzione Aqua Cleaning	Funzione Aqua Cleaning	Funzione Aqua Cleaning	Pirolitica	Pirolitica	Funzione Aqua Cleaning
Chiusura Porta VelvetClosing®		•	-	•		•	•	•	•	•	•
Dotazione											
Connettività integrata (Wi-Fi)		-	-	-		-	-	-	-	-	-
Griglia		1	1	1		1	1	1	1	1	1
Leccarda		1	-	1		1	1	1	1	1	1
Teglia dolci		1	1	1		1	1	1	1	1	1
Teglia AirFry		-	-	-		-	-	-	-	-	-
Girarrosto		-	-	-		-	-	-	-	-	-
Pirofila per cottura a vapore		Teglia per cottura a vapore	Piatto di vetro	Teglia per cottura a vapore		-	-	-	-	-	-
Sensore di umidità		-	-	-		-	-	-	-	-	-
Termosonda per alimenti		•	-	•		•	•	-	-	-	-
Caratteristiche tecniche											
Potenza massima assorbita	(kW)	3000	3000	3000		2990	2490	2490	2990	2990	2990
Tensione	(V)	230	220-240	230		220-240	220-240	220-240	220-240	220-240	220-240
Frequenza	(Hz)	50	50	50		50-60	50-60	50-60	50-60	50-60	50-60
Certificazioni		CE;DEMKO; UL (EU);WABE	CE;DEMKO; UL (EU)	CE;DEMKO; UL (EU);WABE		CE;UL;DEMKO	CE;UL;DEMKO	CE;UL;DEMKO	CE; UL;DEMKO	CE;UL;DEMKO	CE;UL;DEMKO

Forni

			E				E		E		
Scheda prodotto in conformità Regolamento delegato (EU) n. 65/2014											
Nome o marchio del fornitore		Electrolux	Electrolux	Electrolux		Electrolux	Electrolux	Electrolux	Electrolux	Electrolux	Electrolux
Identificativo del modello		KOFEH 60 X	KOCGS 70 TX	KOCGS 30 TX		KODFP 46 TX	KOMFP 46 TX	KOFFP 46 TX	KODGS 60 TX	KODGS 20 TX	KOFGH 20 TW KOFGH 20 TK
Indice di efficienza energetica	(EEI cavity)	95,3	95,3	95,3		81.2	81.2	81.2	95,3	95,3	95,3
Classe di efficienza energetica		A	A	A		A+	A+	A+	A	A	A
Consumo di energia convezione naturale	(kWh)	0,93	0,93	0,93		0.93	0.93	0.93	0,93	0,93	0,93
Consumo di energia convezione forzata	(kWh)	0,81	0,81	0,81		0.69	0.69	0.69	0,81	0,81	0,81
Numero di cavità		1	1	1		1	1	1	1	1	1
Fonte di calore per cavità		Elettrico	Elettrico	Elettrico		Elettrico	Elettrico	Elettrico	Elettrico	Elettrico	Elettrico
Volume utile	(l)	72	72	72		72	72	72	72	72	72
Caratteristiche principali											
Tipologia		Forno multifunzione	Forno multifunzione SteamCrisp	Forno multifunzione SteamCrisp		Forno multifunzione SteamBake	Forno multifunzione SurroundCook® AirFry	Forno multifunzione SurroundCook®	Forno multifunzione SteamBake	Forno multifunzione SteamBake	Forno multifunzione SteamBake
Estetica		Estetica Intuit vetro nero con finiture inox antimpronta	Estetica Intuit inox antimpronta	Estetica Intuit inox antimpronta		Estetica Intuit inox antimpronta	Estetica Intuit inox antimpronta	Estetica Intuit inox antimpronta	Estetica Intuit inox antimpronta	Estetica Intuit inox antimpronta	Estetica Intuit bianca/ Estetica Intuit nera
Manopole push/pull		-	-	-		Manopole push/pull	Manopole push/pull	Manopole push/pull	Manopole push/pull	-	-
Funzione Steamify®		-	-	-		-	-	-	-	-	-
Riscaldamento rapido automatico		•	-	-		•	•	•	-	-	-
Temperatura minima e massima	(°C)	50°C - 275°C	50°C - 275°C	50°C - 275°C		30°C - 300°C	30°C - 300°C	30°C - 300°C	50°C - 275°C	50°C - 275°C	50°C - 275°C
Vetri termoriflettenti		2	3	2		3	3	3	2	2	2
Luci forno		1	1	1		1	1	1	1	1	1
Pulizia		Funzione Aqua Cleaning	Funzione Aqua Cleaning	Funzione Aqua Cleaning		Pirolitica	Pirolitica	Pirolitica	Funzione Aqua Cleaning	Funzione Aqua Cleaning	Funzione Aqua Cleaning
Chiusura Porta VelvetClosing®		•	•	•		•	•	•	•	•	•
Dotazione											
Connettività integrata (Wi-Fi)		-	-	-		-	-	-	-	-	-
Griglia		1	1	1		1	1	1	1	1	1
Leccarda		1	1	1		1	1	1	1	1	1
Teglia dolci		1	1	1		1	-	1	1	1	1
Teglia AirFry		-	-	-		-	1	-	-	-	-
Girarrosto		-	-	-		-	-	-	-	-	-
Pirofila per cottura a vapore		-	-	-		-	-	-	-	-	-
Sensore di umidità		-	-	-		-	-	-	-	-	-
Termosonda per alimenti		-	-	-		-	-	-	-	-	-
Caratteristiche tecniche											
Potenza massima assorbita	(kW)	2480	2790	2790		2990	2990	2990	2990	2990	2790
Tensione	(V)	220-240	220-240	220-240		220-240	220-240	220-240	220-240	220-240	230
Frequenza	(Hz)	50	50/60	50/60		50-60	50-60	50-60	50/60	50/60	50
Certificazioni		CE; UL;DEMKO	CE;UL;DEMKO	CE;UL;DEMKO		CE;UL;DEMKO	CE;UL;DEMKO	CE;UL;DEMKO	CE; UL;DEMKO	CE; UL;DEMKO	CE; UL;DEMKO

Forni

		NEW 2023								
		E		E				E		
Scheda prodotto in conformità Regolamento delegato (EU) n. 65/2014										
Nome o marchio del fornitore		Electrolux	Electrolux	Electrolux		Electrolux	Electrolux	Electrolux	Electrolux	Electrolux	Electrolux
Identificativo del modello		KOHFP 46 BX	KOIGH 00 K KOIGH 00 W KOIGH 00 X	KOHHH 005 X		KOHHH 00 K KOHHH 00 W KOHHH 00 X	KOIHH 00 K KOIHH 00 X	COHHH 00 BX COHHH 00 BK	KOHHH 00 BX3 KOHHH 00 BK3	FS 73 XE	FS 65 X
Indice di efficienza energetica	(EEI cavity)	81.7	95,3	95,2		95,2	95,3	94.9	94.9	95,3	95,3
Classe di efficienza energetica		A+	A	A		A	A	A	A	A	A
Consumo di energia convezione naturale	(kWh)	0.94	0,93	0,89		0,89	0,82	0.89	0.89	0,93	0,93
Consumo di energia convezione forzata	(kWh)	0.67	0,81	0,8		0,8	-	0.75	0.75	0,81	0,81
Numero di cavità		1	1	1		1	1	1	1	1	1
Fonte di calore per cavità		Elettrico	Elettrico	Elettrico		Elettrico	Elettrico	Elettrico	Elettrico	Elettrico	Elettrico
Volume utile	(l)	65	72	68		68	73	58	58	72	72
Caratteristiche principali											
Tipologia		Multifunzione	Forno multifunzione	Forno multifunzione		Forno multifunzione	Forno tradizionale	Forno multifunzione	Forno multifunzione	Forno multifunzione SurroundCook®	Forno multifunzione
Estetica		Estetica Intuit inox antimpronta	Estetica Intuit nera / Estetica Intuit bianca / Estetica Intuit inox antimpronta	Estetica Intuit inox antimpronta		Estetica Intuit nera / Estetica Intuit bianca / Estetica Intuit inox antimpronta	Estetica Intuit nera / Estetica Intuit inox antimpronta	Estetica Intuit inox antimpronta/ Estetica Intuit nera	Estetica Intuit inox antimpronta/ Estetica Intuit nera	Estetica Intuit inox antimpronta	Estetica Inox antimpronta
Manopole push/pull		-	Manopole push/pull	-		-	-	-	-	-	-
Funzione Steamify®		-	-	-		-	-	-	-	-	-
Riscaldamento rapido automatico		•	-	-		-	-	-	-	-	-
Temperatura minima e massima	(°C)	50°C - 250°C	50°C - 275°C	50°C - 275°C		50°C - 275°C	50°C - 250°C	50°C - 250°C	50°C - 250°C	50°C - 275°C	50°C - 275°C
Vetri termoriflettenti		4	3 / 3 / 2	3		2	2	2	2	2	2
Luci forno		1	1	1		1	1	1	1	1	1
Pulizia		1 ciclo pirolitici	Funzione Aqua Cleaning	Funzione Aqua Cleaning		Funzione Aqua Cleaning	Funzione Aqua Cleaning	Funzione Aqua Cleaning	Funzione Aqua Cleaning	Funzione Aqua Cleaning	Funzione Aqua Cleaning
Chiusura Porta VelvetClosing®		-	-	-		-	-	-	-	-	-
Dotazione											
Connettività integrata (Wi-Fi)		-	-	-		-	-	-	-	-	-
Griglia		1	1	1		1	1	1	1	1	1
Leccarda		1	1	1		1	1	-	-	1	1
Teglia dolci		-	-	-		-	-	1	1	1	1
Teglia AirFry		-	-	-		-	-	-	-	-	-
Girarrosto		-	-	-		-	-	-	-	-	-
Pirofila per cottura a vapore		-	-	-		-	-	-	-	-	-
Termosonda per alimenti		-	-	-		-	-	-	-	-	-
Caratteristiche tecniche											
Potenza massima assorbita	(kW)	2320	2790	2790		2790	2760	2060	2060	2780	2780
Tensione	(V)	220-240	220-240	230		220-240 / 220-240 / 230	220-240	230	230	230	220-240
Frequenza	(Hz)	50-60	50/60	50		50/60 50/60 50	50/60	50	50	50	50/60
Certificazioni		CE; DEMKO; UL	CE; UL;DEMKO	CE; UL;DEMKO		CE;UL;DEMKO	CE;UL;DEMKO	CE; DEMKO; UL	CE; DEMKO; UL	CE;UL;DEMKO	CE;UL;DEMKO

Forni

Scheda prodotto in conformità Regolamento delegato (EU) n. 65/2014										
Nome o marchio del fornitore		Electrolux	Electrolux	Electrolux		Electrolux	Electrolux	Electrolux	Electrolux	Electrolux
Identificativo del modello		FR 65 G FR 65 S	FR 53 G FR 53 X	FR 53 R FR 53 S		F 13 GX	KVBAS 21 WX	KVLBE 08 X	KVEBP 29 X	KBZE 10 X
Indice di efficienza energetica	(EEI cavity)	95,3	95,2	95,2		81,6	61,6	-	61.6	102,3
Classe di efficienza energetica		A	A	A		A+	A++	-	A++	A+
Consumo di energia convezione naturale	(kWh)	0,93	0,89	0,89		1,49	0,89	-	0.89	1,16
Consumo di energia convezione forzata	(kWh)	0,81	0,8	0,8		-	0,45	-	0.45	0,74
Numero di cavità		1	1	1		1	1	1	1	1
Fonte di calore per cavità		Elettrico	Elettrico	Elettrico		Gas	Elettrico	Elettrico	Elettrico	Elettrico
Volume utile	(l)	72	68	68		69	43	43	43	85
Caratteristiche principali										
Tipologia		Forno multifunzione	Forno multifunzione	Forno multifunzione		Forno gas	Forno multifunzione a vapore	Forno multifunzione combinato con microonde CombiQuick	Forno multifunzione SenseCook®	Forno multifunzione
Estetica		Estetica nera ghisa con manopole ottone / Estetica sabbia con manopole e maniglia ottone	Estetica Nero ghisa con manopole ottone / Estetica Inox antimpronta con manopole e maniglia inox	Estetica Rame con manopole e maniglia ottone / Sabbia/ maniglia e manopole finitura bronzo		Estetica Inox antimpronta	Estetica Intuit vetro nero con finiture inox antimpronta	Estetica Intuit vetro nero con finiture inox antimpronta	Estetica vetro nero con finiture inox antimpronta	Estetica vetro nero con finiture inox antimpronta
Manopole push/pull		-	-	-		-	-	-	-	Manopole push/pull
Funzione Steamify®		-	-	-		-	•	-	-	-
Riscaldamento rapido automatico		-	-	-		-	•	•	•	-
Temperatura minima e massima	(°C)	50°C - 275°C	50°C - 275°C	50°C - 275°C		50°C - 250°C	30°C - 230°C	30°C - 230°C	30°C - 300°C	30°C - 260°C
Vetri termoriflettenti		2	2 / 3	2 / 3		2	4	3	4	3
Luci forno		1	1	1		1	1	1	1	2
Pulizia		Funzione Aqua Cleaning	Funzione Aqua Cleaning	Funzione Aqua Cleaning		-	Vapore	Cavità smaltata	Pirolitica	Funzione Aqua Cleaning
Chiusura Porta VelvetClosing®		-	-	-		-	•	-	•	-
Dotazione										
Connettività integrata (Wi-Fi)		-	-	-		-	-	-	-	-
Griglia		1	1	1		1	1	1	1	2
Leccarda		1	1	1		1	1	-	1	1
Teglia dolci		1	-	-		1	1	1	1	1
Teglia AirFry		-	-	-		-	-	-	-	-
Girarrosto		-	-	-		•	-	-	-	-
Pirofila per cottura a vapore		-	-	-		-	•	-	-	-
Termosonda per alimenti		-	-	-		-	•	-	•	-
Caratteristiche tecniche										
Potenza massima assorbita	(kW)	2780	2780	2780		1770	3000	3000	3000	3100
Tensione	(V)	220-240	220-240	220-240 / 230		230	220-240	220-240	220-240	220-240
Frequenza	(Hz)	50/60	50/60	50/60 / 50		50	50	50	50	50/60
Certificazioni		CE;UL;DEMKO	CE; UL;DEMKO	CE; UL;DEMKO		CE; KIWA; UL	CE;UL;DEMKO	CE;UL;DEMKO	CE;UL (EU); DEMKO	CE; IMQ

Forni a microonde

NEW 2023

Caratteristiche principali												
Marca		Electrolux	Electrolux	Electrolux		Electrolux	Electrolux	Electrolux	Electrolux	Electrolux	Electrolux	Electrolux
Modello		KVMBE 08 X	KVMDE 46 X	KOMFE 46 X		KMFD 264 TEX	MQ 818 GXE	MQ 927 GNE	LMS 4253 TMK	MQC 326 GXE	MO 326 GXE	MO 318 GXE
Tipologia		Microonde con grill Gusto Rapido: dotato di piatto girevole XL	Microonde con grill Gusto Rapido: dotato di piatto girevole XL	Microonde con grill Gusto Rapido: dotato di piatto girevole XL		Microonde con grill	Microonde con grill	Microonde con grill	Microonde con grill	Microonde con grill	Microonde con grill	Microonde con grill
Estetica		Estetica Intuit vetro nero con finiture inox antimpronta	Estetica Intuit vetro nero con finiture inox antimpronta	Estetica Intuit inox antimpronta		Estetica Intuit vetro nero con finiture inox antimpronta	Estetica vetro nero con finiture inox antimpronta	Estetica nera	Estetica nera	Estetica inox antimpronta	Estetica inox antimpronta	Estetica inox antimpronta
Display		TFT Full Touch	LED	LED		digitale	LED	digitale	LED	LED	LED	LED
Volume forno	(l)	42	42	42		26	17	26	25	25	25	17
Prestazioni												
Potenza resa microonde	(W)	1000	1000	1000		900	800	900	900	900	900	700
Potenza resa convezione	(W)	-	-	-		-	-	-	-	1950	-	-
Potenza resa grill	(W)	1200	1900	1200		800	800	800	1000	1000	1000	900
Sicurezza bambini		•	•	•		•	•	•	•	•	•	•
Programmatore elettronico		•	•	•		•	•	•	•	•	•	•
Programmi di cottura preimpostati		-	•	•		•	•	•	•	•	•	•
Programmi di scongelamento preimpostati		•	•	•		•	•	•	•	•	•	•
Ricettario		-	•	•		-	-	-	-	-	-	-
Caratteristiche tecniche												
Potenza massima assorbita	(kW)	2100	2100	2100		2.2	1.25	2.2	1.4	1.4	1.2	1.2
Tensione	(V)	220-240	220-240	220-240		220-240	220-240	220-240	220-240	230-240	230-240	230
Frequenza	(Hz)	50	50	50		50	50	50	50	50	50	50
Certificazioni		CE;DEMKO;UL	CE;DEMKO;UL	CE;DEMKO;UL		CE;VDE	CE;VDE	CE;VDE	-	-	-	-

Cantina vino

Caratteristiche principali			
Marca		Electrolux	Electrolux
Modello		KBW 5 T	KBW 5 X
Tipologia		Cantina Vino	Cantina Vino
Estetica		Intuit Matt nero opaco	Intuit Matt nero opaco
Installazione		Semi-integrato	Semi-integrato
Classe di efficienza energetica		F	F
Consumo annuo di energia	(kWh)	100	100
Volume totale	(l)	49	49
Classe climatica		N-ST	N-ST
Silenziosità	(dB(A) re 1 pW)	39	39
Classe di silenziosità		C	C
Modello esclusivo per la conservazione del vino		•	•
Prestazioni			
Luce interna		LED	LED
Controllo elettronico della temperatura		•	•
Display LCD		Touch Button	Touch Button
N° di bottiglie		18	18
Ripiani		3	3
Caratteristiche tecniche			
Potenza massima assorbita	(W)	90	90
Tensione	(V)	220-240	220-240
Frequenza	(Hz)	50	50
Certificazioni		CE	CE

Macchina da caffè

Caratteristiche principali		
Marca		Electrolux
Modello		KBC 85 X
Tipologia		Macchina da Caffè automatica
Estetica		Intuit vetro nero con finiture inox antimpronta
Display		Programmatore elettronico Touch Control retroilluminato con display LCD
Contenitore d'acqua	(l)	2,5
Contenitore caffè chicchi	(g)	350
Erogatore acqua calda/vapore		•
Regolazione macinatura caffè		•
Lavaggio automatico		•
Luci a LED		•
Caratteristiche tecniche		
Potenza massima assorbita	(kW)	1,35
Tensione	(V)	220-240
Frequenza	(Hz)	50/60
Certificazioni		IMQ

Cassetti

Caratteristiche principali				
Marca		Electrolux	Electrolux	Electrolux
Modello		KBD 4 T	KBD 4 X	KBS 4 X
Tipologia		Cassetto scaldavivande	Cassetto scaldavivande	Cassetto statico
Estetica		Intuit Matt nero opaco	Intuit vetro nero con finiture inox antimpronta	Intuit vetro nero con finiture inox antimpronta
Coperti		6	6	6
Scongelamento	(30°C)	•	•	-
Lievitazione impasti	(40-50°C)	•	•	-
Riscaldamento stoviglie e mantenimento in caldo (60/70°C) / Cottura a bassa temperatura (80°C)	(30°C)	•/•	•/•	-
Funzione yoghurt e fermentazione		•	•	-
Spia di funzionamento		•	•	-
Caratteristiche tecniche				
Altezza	(cm)	14	14	14
Potenza massima assorbita	(kW)	0.43	0.43	-
Tensione	(V)	220-240	220-240	-
Frequenza	(Hz)	50/60	50/60	-
Certificazioni		-	-	-

Cappe

Caratteristiche principali **158**
Verticali 164
Camino 165
Integrate totali Sklok 168
Frontalino estraibile 170
Gruppo incasso con veletta 171
Gruppo incasso con H2H 172
Gruppo incasso 173

Riepilogo gamma **174**
Dati tecnici **176**

Il produttore si riserva il diritto
di modificare le caratteristiche dei prodotti illustrati.
Le foto prodotto sono da ritenersi meramente esemplificative.

La nostra gamma di cappe aspiranti

Per la categoria delle cappe abbiamo creato una logica di costruzione per rendere più facile trovare la soluzione più adatta alle tue esigenze.

Confronta le nostre cappe

SilenceTech
Rimuove i vapori di cottura dalla cucina molto silenziosamente, anche alla massima potenza

Funzione Breeze
Elimina gli odori e mantiene fresca l'aria in cucina

Hob2Hood®
La funzione attiva automaticamente l'aspirazione da piano a cappa grazie alla connessione wireless

Illuminazione LED
Una cucina illuminata in modo intelligente e suggestivo

Tipi di design	300 LEDLights	600 ExtractionTech	700 Hob2Hood	900 SilenceTech (Best in range)
Verticale		•		•
Camino	•	•		•
Integrata totale Sklock e con veletta	•	•		•
Pull-out con frontalino estraibile	•	•		
Gruppo incasso	•		•	

Aspirazione ottimale, senza nessuna distrazione

Pulire l'aria, mentre cucini, non dovrebbe essere una distrazione.

Una gamma versatile con soluzioni diversificate per ogni cucina: potrai scegliere tra modelli a scomparsa nel pensile e soluzioni di design che diventano parte integrante dell'ambiente cucina, garantendoti sempre prestazioni di aspirazione elevate.

Quando hai finito di cucinare, la funzione Breeze rinfresca l'aria, silenziosamente

Connessione Hob2Hood.
Lascia che sia il tuo piano* ad azionare direttamente la cappa mentre cucini, grazie alla funzione automatica di connessione cappa-piano Hob2Hood. Un collegamento ad infrarossi ti permette di comandare la cappa direttamente dal piano, mantenendo la cucina sempre fresca e priva di odori.

Tecnologia SilenceTech
Questa tecnologia trasforma la cappa in un alleato ultra silenzioso e super efficace nel rimuovere, molto silenziosamente e alla massima potenza, tutti gli odori dalla tua cucina. In questo modo puoi sperimentare la creazione di qualsiasi portata, senza preoccuparti di rumori e fastidiosi odori.

Funzione Breeze
Premi il tasto Breeze non appena hai finito di cucinare. La potenza di aspirazione si imposterà automaticamente al minimo e funzionerà per 10 minuti. Così puoi godere della compagnia dei tuoi ospiti mentre l'aria nella tua cucina si rinfresca silenziosamente.

* Tecnologia disponibile su modelli a gas o ad induzione selezionati. Le cappe da cucina e i piani cottura Electrolux compatibili con questa funzione devono riportare il simbolo

Touch Glass Control per controllare la cappa senza sforzi

Illumina a giorno il tuo piano cottura

Le nostre cappe non sono solo utili per aspirare gli odori che si generano in cucina; sono anche eleganti fonti luminose, che creano un'atmosfera accogliente nell'ambiente intorno a te.

Scopri i vantaggi delle luci a LED rispetto alle normali lampadine

Bassi consumi di energia
- Consumi di energia ridotti fino al 70%.

Sostenibilità
- Nessun uso di mercurio, sodio, piombo o altri metalli pesanti.
- Meno inquinamento dell'aria, meno produzione di calore.

Buona durata
- Durata pari a 50.000 ore/10 anni.
- Riduzione dei costi di manutenzione.

Le luci LED integrate illuminano a giorno il tuo piano cottura

Cosa c'è da sapere...?

Il modo più efficiente per eliminare i vapori di cottura e gli odori dalla cucina consiste nell'estrarre l'aria dall'ambiente attraverso un condotto.

In alternativa, l'aria viene fatta ricircolare nell'ambiente: aspirata e purificata attraverso un filtro metallico e un filtro carbone, viene reimmessa in cucina attraverso un'apposita apertura nella cappa.

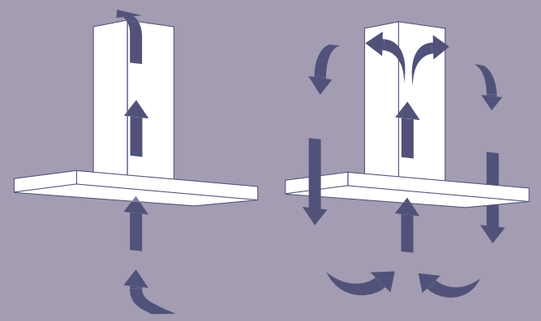

Aria sempre pulita
La cappa aspira tutte le particelle di grassi che combinandosi con i vapori della cottura possono diventare nocivi, evitando che sgradevoli odori si diffondano in cucina. Anche le operazioni di pulizia diventano più semplici, perché le particelle di grasso non si depositano sui mobili circostanti.

Scegli la tipologia di cappa che si integra al meglio all'interno della tua cucina

8-12 ricambi di aria all'ora

Calcola la portata di aspirazione
La portata di aria misura la capacità della cappa di aspirare aria dalla cucina. La portata di aria si misura in m^3/h (metri cubi per ora) e indica quanti metri cubi di aria la cappa è in grado di aspirare in un'ora funzionando alla massima velocità. Un valore più alto indica una maggiore potenza di aspirazione, ma non significa necessariamente che la cappa sia la più adatta alle tue esigenze. Idealmente una buona cappa dovrebbe cambiare l'aria dell'ambiente cucina almeno 8 volte all'ora, o preferibilmente 12.

Volume della cucina
(lunghezza x larghezza x altezza)
ad es. 4m x 3m x 2,5m = $30m^3$

12 ricambi di aria all'ora,
ad es. 12 x $30m^3$ = $360m^3$

Filtro metallico e filtro "carboattivo"
Il filtro metallico, lavabile in lavastoviglie, ha lo scopo di proteggere le parti funzionali della cappa, filtrando tutte le particelle di sporco e grasso. Il filtro "carboattivo", indispensabile per l'utilizzo della cappa in modalità filtrante, ha il compito di trattenere gli odori prodotti durante la cottura e, a garanzia del buon funzionamento, deve essere sostituito periodicamente.

Cappa verticale 900 SilenceTech
KFVB 19 K

Benefit e funzioni
- **Funzione Breeze**
- **Tecnologia SilenceTech**
- **Connessione cappa-piano Hob2Hood**

Caratteristiche tecniche
- **Larghezza 90 cm**
- **Classe di efficienza energetica A+**
- Portata massima aspirante 760 m³/h
- Installabile in modalità filtrante/aspirante
- **1 motore da 260 W**
- Comandi Touch Control su vetro
- Regolazione motore a 3 velocità + 2 Intensivo
- 3 filtri in metallo lavabili
- Spia luminosa saturazione filtri
- 2 luci LED da 2,5 W

Accessori
- Kit filtro carbone **ECFB02** incluso e filtro long life **MCFB52** disponibile come optional
- Disponibile come optional filtro super performing **MCFB53**

Design
- Estetica Intuit vetro nero con finiture inox antimpronta

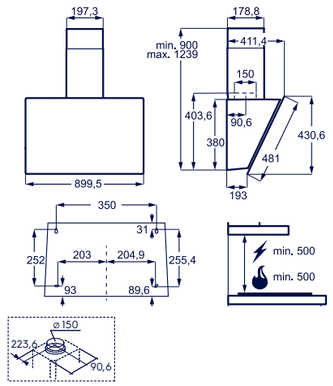

Modello	Prezzo
KFVB19K	1.605,00
ECFB02	38,00
MCFB52	76,00
MCFB53	228,00

Cappa verticale 600 ExtractionTech
LFV 319 K

Caratteristiche tecniche
- **Larghezza 90 cm**
- **Classe di efficienza energetica C**
- Portata massima aspirante 600 m³/h
- Aspirazione perimetrale
- Installabile in modalità filtrante/aspirante
- **1 motore da 210 W**
- Pulsantiera meccanica
- Regolazione motore a 3 velocità
- 1 filtro in metallo lavabile
- 2 luci LED da 2,5 W

Accessori
- Kit filtro carbone **ECFB02** incluso e filtro long life **MCFB52** disponibile come optional

Design
- Estetica nera

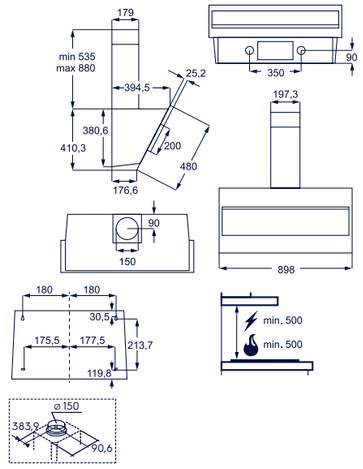

LFV 319 Y - Estetica nera
LFV 319 W - Estetica bianca

LFV 319 Y LFV 319 W

Modello	Prezzo
LFV319K	1.005,00
LFV319Y	1.005,00
LFV319W	1.005,00
ECFB02	38,00
MCFB52	76,00

Cappa camino 900 SilenceTech
KFTB 19 X

Benefit e funzioni
- **Funzione Breeze**
- **Tecnologia SilenceTech**
- **Connessione cappa-piano Hob2Hood**

Caratteristiche tecniche
- **Larghezza 90 cm**
- **Classe di efficienza energetica A+**
- Portata massima aspirante 740 m³/h
- Installabile in modalità filtrante/aspirante
- **1 motore da 260 W**
- Comandi Touch Control su vetro
- Regolazione motore a 3 velocità + 2 Intensive
- 3 filtri in metallo lavabili
- Spia luminosa saturazione filtri
- 2 luci LED da 2,5 W

Design
- Estetica inox

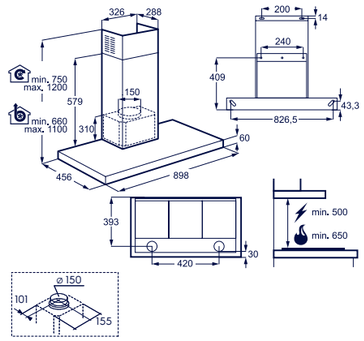

Modello	Prezzo
KFTB19X	1.605,00

Cappa camino 600 ExtractionTech
LFT 529 X

B 90 CM 600 mc/h LED

Caratteristiche tecniche
- **Larghezza 90 cm**
- **Classe di efficienza energetica B**
- Portata massima aspirante 600 m³/h
- Installabile in modalità filtrante/aspirante
- **1 motore da 190 W**
- Pulsantiera meccanica
- Regolazione motore a 3 velocità
- 3 filtri in metallo lavabili
- 2 luci LED da 3 W

Accessori
- Disponibile come optional kit filtro carbone **ECFB01**

Design
- Estetica inox

60 CM **NEW** 2023

LFT 526 X – 60 cm
- **2 filtri metallici lavabili**

NEW 2023

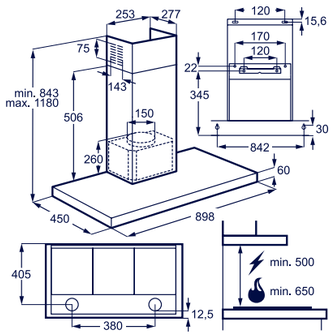

Modello	Prezzo
LFT529X	590
LFT526X	550
ECFB01	38

Cappa camino 300 LEDLights
LFC 319 X

D 90 CM 420 mc/h LED

Caratteristiche tecniche
- **Larghezza 90 cm**
- **Classe di efficienza energetica D**
- Portata massima aspirante 420 m³/h
- Installabile in modalità filtrante/aspirante
- **1 motore da 120 W**
- Pulsantiera meccanica
- Regolazione motore a 3 velocità
- 3 filtri in metallo lavabili
- 2 luci LED da 4 W

Accessori
- Disponibile come optional kit filtro carbone **ECFB02**

Design
- Estetica inox

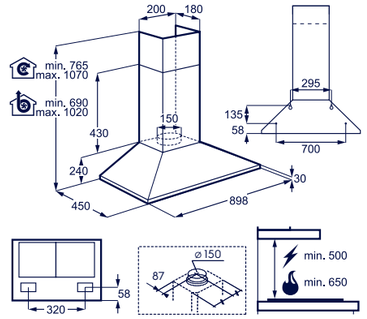

Modello	Prezzo
LFC319X	340,00
ECFB02	38,00

Cappa camino 300 LEDLights
LFC 316 X

D 60 CM 420 mc/h LED

Caratteristiche tecniche
- **Larghezza 60 cm**
- **Classe di efficienza energetica D**
- Portata massima aspirante 420 m³/h
- Installabile in modalità filtrante/aspirante
- **1 motore da 120 W**
- Pulsantiera meccanica
- Regolazione motore a 3 velocità
- 2 filtri in metallo lavabili
- 2 luci LED da 4 W

Accessori
- Disponibile come optional kit filtro carbone **ECFB02**

Design
- Estetica inox

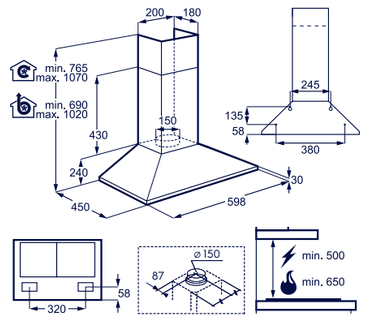

Modello	Prezzo
LFC316X	295,00
ECFB02	38,00

Cappa integrata totale Sklok 300 ExtractionTech
LFP 539 X

Caratteristiche tecniche
- **Larghezza 90 cm**
- **Classe di efficienza energetica C**
- Portata massima aspirante 600 m³/h
- Installabile in modalità filtrante/aspirante
- **1 motore da 250 W**
- Pulsantiera meccanica e micro switch
- Regolazione motore a 3 velocità
- 3 filtri in metallo lavabili
- 2 luci LED da 2,5 W

Accessori
- Disponibile come optional kit filtro carbone **ECFB02**

Design
- Estetica inox

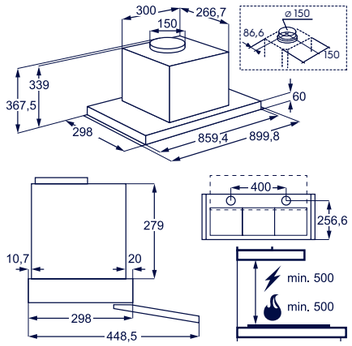

Modello	Prezzo
LFP539X	**700,00**
ECFB02	**38,00**

Cappa integrata totale Sklok 600 ExtractionTech
LFP 536 X

Caratteristiche tecniche
- **Larghezza 60 cm**
- **Classe di efficienza energetica C**
- Portata massima aspirante 600 m³/h
- Installabile in modalità filtrante/aspirante
- **1 motore da 250 W**
- Pulsantiera meccanica e micro switch
- Regolazione motore a 3 velocità
- 2 filtri in metallo lavabili
- 2 luci LED da 2,5 W

Accessori
- Disponibile come optional kit filtro carbone **ECFB02**

Design
- Estetica inox

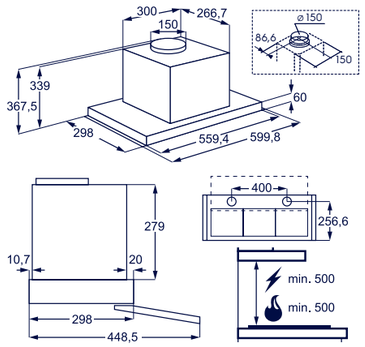

Modello	Prezzo
LFP536X	**645,00**
ECFB02	**38,00**

Cappe integrate totali Sklok
In estetica acciaio perfettamente integrabili all'interno dei pensili ad un'altezza di soli 50 cm. Grazie a comandi rinnovati, le cappe Sklok possono essere installate anche ad una distanza del piano minore rispetto a quella delle cappe tradizionali.

Cappa integrata totale Sklok 300 LEDLights
LFP 329 X

Caratteristiche tecniche
- **Larghezza 90 cm**
- **Classe di efficienza energetica D**
- Portata massima aspirante 400 m³/h
- Installabile in modalità filtrante/aspirante
- **1 motore da 155 W**
- Pulsantiera meccanica e micro switch
- Regolazione motore a 3 velocità
- 3 filtri in metallo lavabili
- 2 luci LED da 2,5 W

Accessori
- Disponibile come optional kit filtro carbone **ECFB02**

Design
- Estetica inox

LFP 326 X – Larghezza 60 cm
- 2 filtri in metallo lavabili

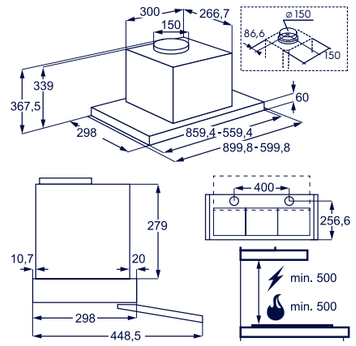

Modello	Prezzo
LFP329X	**550,00**
LFP326X	**500,00**
ECFB02	**38,00**

Cappa pull-out con frontalino estraibile 300 LEDLights
LFP 326 S

Caratteristiche tecniche
- **Larghezza 60 cm**
- **Classe di efficienza energetica C**
- Portata massima aspirante 410 m³/h
- Installabile in modalità filtrante/aspirante
- **1 motore da 100 W**
- Pulsantiera meccanica
- Regolazione motore a 3 velocità
- 2 filtri in metallo lavabili
- 2 luci LED da 8 W

Accessori
- Disponibile come optional kit filtro carbone **ECFB03**

Design
- Estetica inox

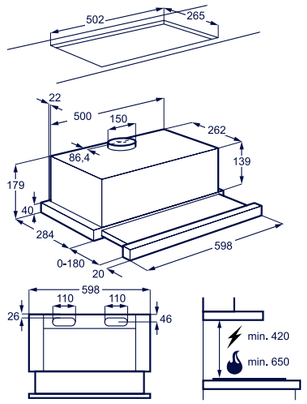

Modello	Prezzo
LFP326S	285,00
ECFB03	39,00

Filtro ispezionabile

Dettaglio comandi

Cappa integrabile con veletta 300 LEDLights
EFP 129 X

Caratteristiche tecniche
- **Larghezza 90 cm**
- **Classe di efficienza energetica C**
- Portata massima aspirante 360 m³/h
- Installabile in modalità filtrante/aspirante
- **1 motore da 125 W**
- Manopola rotary
- Regolazione motore a 3 velocità
- 3 filtri in metallo lavabili
- 2 luci LED da 2,5 W

Accessori
- Disponibile come optional kit filtro carbone **ECFB03**

Design
- Estetica inox

EFP 126 X – Larghezza 60 cm
- 2 filtri in metallo lavabili

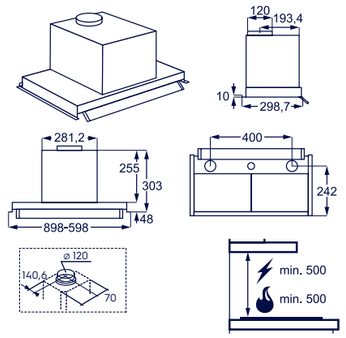

Modello	Prezzo
EFP129X	415,00
EFP126X	375,00
ECFB03	39,00

Cappa gruppo incasso 700 Hob2Hood
LFG 719 X

Benefit e funzioni
- **Connessione cappa-piano Hob2Hood**

Caratteristiche tecniche
- **Larghezza 80 cm**
- **Classe di efficienza energetica A**
- Portata massima aspirante 700 m³/h
- Installabile in modalità filtrante/aspirante
- **1 motore da 250 W**
- Pulsantiera elettronica
- Regolazione motore a 3 velocità + Intensive
- 2 filtri in metallo lavabili
- Spia luminosa saturazione filtri
- 2 luci LED da 2,5 W

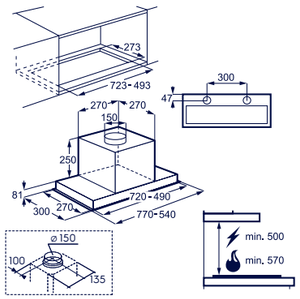

Accessori
- Disponibile come optional kit filtro carbone **ECFB01** e filtro long life **ECFBLL02**

Design
- Estetica inox

LFG 716 X - Larghezza 54 cm

Modello	Prezzo
LFG719X	**1.025,00**
LFG716X	**985,00**
ECFB01	**38,00**
ECFBLL02	**105,00**

Efficiente e potente
Grazie all'aspirazione perimetrale
è possibile aspirare fumi e vapori
di cottura in modo più efficiente e potente.

Cappa gruppo incasso 300 LEDLights
LFG 337 S

Caratteristiche tecniche
- **Larghezza 70 cm**
- **Classe di efficienza energetica C**
- Portata massima aspirante 400 m³/h
- Installabile in modalità filtrante/aspirante
- **1 motore da 100 W**
- Comandi slider
- Regolazione motore a 3 velocità
- 3 filtri in metallo lavabili
- 2 luci LED da 8 W

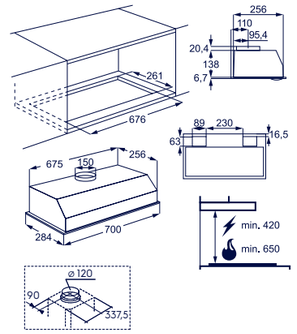

Accessori
- Disponibile come optional kit filtro carbone **ECFB03**

Design
- Estetica inox

Modello	Prezzo
LFG337S	**225,00**
ECFB03	**39,00**

Cappa gruppo incasso 300 LEDLights
LFG 335 S

Caratteristiche tecniche
- **Larghezza 52 cm**
- **Classe di efficienza energetica C**
- Portata massima aspirante 400 m³/h
- Installabile in modalità filtrante/aspirante
- **1 motore da 100 W**
- Comandi slider
- Regolazione motore a 3 velocità
- 1 filtro in metallo lavabile
- 2 luci LED da 8 W

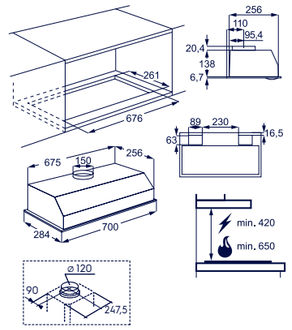

Accessori
- Disponibile come optional kit filtro carbone **ECFB03**

Design
- Estetica inox

LFG 235 S - Larghezza 52 cm
- Portata massima aspirante 330 m³/h
- 1 motore da 90 W

Modello	Prezzo
LFG335S	**210,00**
LFG235S	**170,00**
ECFB03	**39,00**

Verticale

KFVB 19 K
L 90 cm, portata max aspirante
760 m³/h, 1 motore da 260 W

Verticale

LFV 319 K
L 90 cm, portata max aspirante
600 m³/h, 1 motore da 210 W

LFV 319 Y
L 90 cm, portata max aspirante
600 m³/h, 1 motore da 210 W

LFV 319 W
L 90 cm, portata max aspirante
600 m³/h, 1 motore da 210 W

Camino

KFTB 19 X
L 90 cm, portata max aspirante
740 m³/h, 1 motore da 260 W

LFT 529 X
L 90 cm, portata max aspirante
600 m³/h, 1 motore da 190 W

LFT 526 X
L 60 cm, portata max aspirante
600 m³/h, 1 motore da 190 W

Camino

LFC 319 X
L 90 cm, portata max aspirante
420 m³/h, 1 motore da 120 W

LFC 316 X
L 60 cm, portata max aspirante
420 m³/h, 1 motore da 120 W

Integrata totale Sklok

LFP 539 X
L 90 cm, portata max aspirante
600 m³/h, 1 motore da 250 W

LFP 536 X
L 60 cm, portata max aspirante
600 m³/h, 1 motore da 250 W

LFP 329 X
L 90 cm, portata max aspirante
400 m³/h, 1 motore da 155 W

LFP 326 X
L 60 cm, portata max aspirante
400 m³/h, 1 motore da 155 W

Pull-out con frontalino estraibile

LFP 326 S
L 60 cm, portata max aspirante
410 m³/h, 1 motore da 100 W

Integrabile con veletta

EFP 129 X
L 90 cm, portata max aspirante
360 m³/h, 1 motore da 125 W

EFP 126 X
L 60 cm, portata max aspirante
360 m³/h, 1 motore da 125 W

Fruppo incasso con H2H

LFG 719 X
L 80 cm, portata max aspirante
700 m³/h, 1 motore da 250 W

LFG 716 X
L 54 cm, portata max aspirante
700 m³/h, 1 motore da 250 W

Gruppo incasso

LFG 337 S
L 70 cm, portata max aspirante
400 m³/h, 1 motore da 100 W

LFG 335 S
L 52 cm, portata max aspirante
400 m³/h, 1 motore da 100 W

LFG 235 S
L 52 cm, portata max aspirante
330 m³/h, 1 motore da 90 W

Cappe

Scheda prodotto in conformità Regolamento delegato (EU) n. 65/2014											
						NEW 2023	NEW 2023				
Nome o marchio del fornitore		Electrolux	Electrolux	Electrolux		Electrolux	Electrolux	Electrolux	Electrolux	Electrolux	Electrolux
Identificativo modello		KFVB 19 K	LFV 319 K LFV 319 Y LFV 319 W	KFTB 19 X		LFT 529 X	LFT 526 X	LFC 319 X	LFC 316 X	LFP 539 X	LFP 536 X
Consumo annuo di Energia - AEC hood	kWh/A	39.9	94.7	40.4		74.3	74.3	72.8	72.8	86.5	86.5
Classe di efficienza energetica		A+	C	A+		B	B	D	D	C	C
Efficienza fluidodinamica - FDE hood		34.8	17.5	34.8		23.1	23.1	8.1	8.1	18.1	18.1
Classe di efficienza fluidodinamica		A	D	A		B	B	E	E	C	C
Efficienza luminosa - Le hood	lux/W	43.8	43.8	48.8		39.7	39.7	11.4	11.4	44	44
Classe di efficienza luminosa	lux	A	A	A		A	A	E	E	A	A
Efficienza di filtraggio dei grassi - GFE hood	%	45.1	65.1	65.1		75.1	75.1	65.1	65.1	65.1	65.1
Classe di efficienza di filtraggio dei grassi		F	D	D		C	C	D	D	D	D
Flusso d'aria alla potenza minima in uso normale	m³/h	255	290	250		200	200	235	235	250	250
Flusso d'aria alla potenza massima in uso normale	m³/h	400	600	400		600	600	420	420	600	600
Flusso d'aria in uso intenso o boost	m³/h	760	600	740		600	600	420	420	600	600
Potenza sonora ponderata A alla minima velocità dB(A) re 1pW	m³/h	42	49	44		46	46	53	53	49	49
Potenza sonora ponderata A alla massima velocità dB(A) re 1pW	m³/h	54	66	54		70	70	66	66	68	68
Potenza sonora ponderata A a velocità intensiva o boost dB(A) re 1pW	n°	66	-	66		-	-	-	-	-	-
Consumo di corrente in modalità off -	W	0.49	0.01	0.49		0.01	0.01	0.01	0.01	0.01	0.01
Consumo di corrente in modalità standby -	W	-	-	-		-	-	-	-	-	-
Caratteristiche principali											
Tipologia		Verticale	Verticale	Camino		Camino	Camino	Camino	Camino	Integrata totale Sklok	Integrata totale Sklok
Estetica		Intuit vetro nero con finiture inox antimpronta	Nera / Nera /Bianca	Inox		Inox	Inox	Inox	Inox	Inox	Inox
Larghezza		90	90	90		90	60	90	60	90	60
Comandi		Touch Control su vetro	Pulsantiera meccanica	Touch Control su vetro		Pulsantiera meccanica	Pulsantiera meccanica	Pulsantiera meccanica	Pulsantiera meccanica	Pulsantiera meccanica, micro switch	Pulsantiera meccanica, micro switch
Connessione Hob²Hood	cm	•	-	•		-	-	-	-	-	-
Motori		1	1	1		1	1	1	1	1	1
Livelli di regolazione		3+2 Intensivo	3	3+2 Intensivo		3	3	3	3	3	3
Aspirazione intensiva		•	-	•		-	-	-	-	-	-
Luci	n°	2 LED	2 LED	2 LED		2 LED	2 LED	2 LED	2 LED	2 LED	2 LED
Temperatura della luce	K	3000	3000	3000		3000	3000	3000	3000	3000	3000
Filtro metallico lavabile	n°	3	1	3		3	2	3	2	3	2
Caratteristiche tecniche											
Assorbimento del motore	W	260	210	260		190	190	120	120	250	250
Frequenza	Hz	50	50	50		50	50	50	50	50	50
Tensione	V	220-240	220-240	220-240		220-240	220-240	220-240	220-240	220-240	220-240
Certificazioni		NEMKO	NEMKO	NEMKO		NEMKO	NEMKO	NEMKO	NEMKO	DEMKO	DEMKO

Cappe

Scheda prodotto in conformità Regolamento delegato (EU) n. 65/2014												
Nome o marchio del fornitore		Electrolux	Electrolux	Electrolux		Electrolux	Electrolux	Electrolux	Electrolux	Electrolux	Electrolux	Electrolux
Identificativo modello		LFP 329 X	LFP 326 X	LFP 326 S		EFP 129 X	EFP 126 X	LFG 719 X	LFG 716 X	LFG 337 S	LFG 335 S	LFG 235 S
Consumo annuo di Energia - AEC hood	kWh/A	77.5	77.5	56.6		51.4	51.4	54.7	54.7	56.4	56.4	51.9
Classe di efficienza energetica		D	D	C		C	C	A	A	C	C	C
Efficienza fluidodinamica - FDE hood		8.2	8.2	15		14.8	14.8	29.2	29.2	14.8	14.8	14.3
Classe di efficienza fluidodinamica		E	E	D		D	D	A	A	D	D	D
Efficienza luminosa - Le hood	lux/W	44	44	10,1		44.4	44.4	44.2	44.2	10,1	10,1	10,1
Classe di efficienza luminosa	lux	A	A	E		A	A	A	A	E	E	E
Efficienza di filtraggio dei grassi - GFE hood	%	75.1	75.1	65.1		65.1	65.1	65.1	65.1	75.1	75.1	65.1
Classe di efficienza di filtraggio dei grassi		C	C	D		D	D	D	D	C	C	D
Flusso d'aria alla potenza minima in uso normale	m³/h	180	180	170		135	135	300	300	165	165	145
Flusso d'aria alla potenza massima in uso normale	m³/h	400	400	410		360	360	580	580	400	400	330
Flusso d'aria in uso intenso o boost	m³/h	400	400	410		360	360	700	700	400	400	330
Potenza sonora ponderata A alla minima velocità dB(A) re 1pW	m³/h	54	54	48		49	49	54	54	47	47	45
Potenza sonora ponderata A alla massima velocità dB(A) re 1pW	m³/h	68	68	69		71	71	67	67	68	68	63
Potenza sonora ponderata A a velocità intensiva o boost dB(A) re 1pW	n°	-	-	-		-	-	68	70	-	-	-
Consumo di corrente in modalità off -	W	0.01	0.01	-		0.01	0.01	-	-	-	-	-
Consumo di corrente in modalità standby -	W	-	-	0.01		-	-	0.49	0.49	0.01	0.01	0.01
Caratteristiche principali												
Tipologia		Integrata totale Sklok	Integrata totale Sklok	Pull-out		Integrabile con veletta	Integrabile con veletta	Gruppo incasso con H2H	Gruppo incasso con H2H	Gruppo incasso	Gruppo incasso	Gruppo incasso
Estetica		Inox	Inox	Argento		Inox	Inox	Inox	Inox	Inox	Inox	Inox
Larghezza	cm	90	60	60		90	60	80	54	70	52	52
Comandi		Pulsantiera meccanica, micro switch	Pulsantiera meccanica, micro switch	Pulsantiera meccanica		Manopola rotary	Manopola rotary	Pulsantiera elettronica	Pulsantiera elettronica	Slider	Slider	Slider
Connessione Hob²Hood		-	-	-		-	-	•	•	-	-	-
Motori		1	1	1		1	1	1	1	1	1	1
Livelli di regolazione		3	3	3		3	3	3+Intensivo	3+Intensivo	3	3	3
Aspirazione intensiva		-	-	-		-	-	•	•	-	-	-
Luci	n°	2 LED	2 LED	2 LED		2 LED	2 LED	2 LED	2 LED	2 LED	2 LED	2 LED
Temperatura della luce	K	3000	3000	3000		3000	3000	3000	3000	3000	3000	3000
Filtro metallico lavabile	n°	3	2	2		3	2	2	2	3	1	1
Caratteristiche tecniche												
Assorbimento del motore	W	155	155	100		125	125	250	250	100	100	90
Frequenza	Hz	50	50-60	50		50/60	50	50	50	50	50	50
Tensione	V	220-240	220-240	220-240		220-240	220-240	220-240	220-240	220-240	220-240	220-240
Certificazioni		DEMKO	DEMKO	NEMKO		NEMKO	NEMKO	NEMKO	NEMKO	DEMKO	DEMKO	DEMKO

Lavastoviglie

Caratteristiche principali **182**
ComfortLift® 187
Integrate totali 192
Inserimento a colonna 197
Integrate totali da 45 cm 198
Integrate parziali 200
Integrate parziali da 45 cm 202
Integrata totale compatta 203

Riepilogo gamma **204**
Dati tecnici **206**

Il produttore si riserva il diritto
di modificare le caratteristiche dei prodotti illustrati.
Le foto prodotto sono da ritenersi meramente esemplificative.

Tecnologie sostenibili, per migliorare la tua vita ogni giorno.

Cruscotto QuickSelect

Tecnologia AirDry

Autoriduzione dei consumi

I comandi QuickSelect forniscono un immediato riscontro relativo al consumo di acqua ed energia. Permettono di impostare il lavaggio ecologico garantendo sempre le migliori prestazioni. Le tecnologie AirDry ed Energy Smart ti aiuteranno ad asciugare naturalmente le tue stoviglie ed a rilevare automaticamente la quantità di stoviglie caricate ed il loro livello di sporco, riducendo quindi i consumi di acqua ed energia.

swissatest®

ExtraHygiene
Con la funzione ExtraHygiene, la fase di risciacquo finale raggiunge i 69°C mantenendo la temperatura elevata per un minimo di 10 minuti, per igienizzare le stoviglie ed eliminare oltre il 99,9999% di batteri e virus*

*Testato per Micrococcus luteus e MS2 bacteriophage in test esterni eseguiti da wissatest Testmaterialien AG nel 2021 (Test Report No. 202122029).

Tecnologia QuickSelect
La lavastoviglie che si adatta a te...

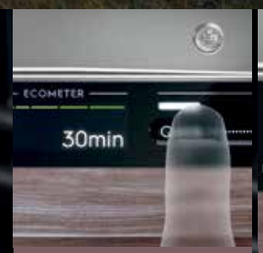

Al tuo tempo
Scegli solo la durata del lavaggio.

Alle tue necessità
Aggiungi le opzioni extra.

Ai tuoi consumi
Controlla il dispendio esatto di energia e acqua.

Scopri le diverse tipologie di cruscotto QuickSelect

Level 3. Cruscotto nero con comandi QuickSelect, Programmi: 160 minuti; 60 minuti; 90 minuti; AutoSense; Eco; Machine Care; Quick 30 minuti; Risciacquo e ammollo, Opzioni: SprayZone/ExtraHygiene*; ExtraPower; GlassCare, Partenza ritardata 1h-24h.

Modelli: KESB7300L, KEGB9405W, KECB7310L

Level 2. Cruscotto nero con comandi QuickSelect, Programmi: 160 minuti; 60 minuti; 90 minuti; AutoSense; Eco; Machine Care; Quick 30 minuti; Risciacquo e ammollo, Opzioni: ExtraPower; GlassCare, Partenza ritardata 1h-24h.

Modelli: KEMC9300L, KESC8300L, KESC7320L, KESC5300L, KEQC2200L

Level 1. Cruscotto nero con comandi QuickSelect, Programmi: 90 minuti; AutoSense; Eco; Machine Care; Quick 30 minuti; Risciacquo e ammollo, Opzione: ExtraPower, Partenza ritardata 3h.

Modelli: KEAD7200L, KEAD2100L

La nostra gamma di lavastoviglie

La gamma è organizzata in modo da evidenziare chiaramente le diverse caratteristiche dei prodotti. In base alle funzioni principali, ogni serie rappresenta un livello superiore di tecnologia intelligente e di design intuitivo, e comprende tutte le funzioni della serie inferiore.

Confronta le nostre lavastoviglie

ComfortLift®
Il primo cestello sollevabile al mondo. Puoi caricare e scaricare la lavastoviglie sollevando il cestello inferiore

GlassCare®
SoftGrips e SoftSpikes sostengono i bicchieri in modo sicuro e li proteggono da eventuali rotture

SatelliteClean®
Il mulinello di nebulizzazione a doppia rotazione cambia angolazione continuamente, garantendo una copertura fino a tre volte superiore senza bisogno di utilizzare acqua in più

AirDry
La porta si apre automaticamente a fine programma, in modo da asciugare perfettamente le stoviglie all'aria

Lavastoviglie 900 ComfortLift®

Lavastoviglie ComfortLift®

Caricare la lavastoglie non sarà più un peso

Caricare la lavastoglie non sarà più un peso.

ComfortLift® è la prima lavastoviglie al mondo che facilita le operazioni di carico e scarico delle stoviglie. Questa tecnologia esclusiva ti aiuta, grazie ad un'apposita maniglia, a sollevare con un semplice movimento e senza sforzo il cestello inferiore ad un'altezza ottimale

per accedere con praticità alle stoviglie.

Questa lavastoviglie è anche dotata di:

ComfortRails
Sempre agevole caricare e scaricare

GlassCare®
SoftGrips e SoftSpikes sostengono i bicchieri in modo sicuro e li proteggono da eventuali rotture

SatelliteClean
Pulizia completa senza l'utilizzo di acqua extra

Design awards per l'innovazione di prodotto

GOLD AWARD 2017

reddot award 2019 winner

WORLD'S FIRST

ComfortLift®
La prima lavastoviglie al mondo che elimina lo sforzo di carico e scarico

Best in range

ComfortRails
I cestelli della tua lavastoviglie scorrono senza problemi grazie a ComfortRails. Le guide impediscono al cestello di ondeggiare o penzolare, salvaguardando così piatti e bicchieri. Maggiore cura per le stoviglie ma anche più silenziosità.

Come usare ComfortLift®

01/ Solleva
Il cesto sale facilmente per caricare e scaricare le stoviglie.

02/ Accompagna
Solleva e premi la maniglia per alzare delicatamente il cesto.

03/ Abbassa
Spingi il cesto per portarlo nella posizione di lavaggio.

Lavastoviglie integrata totale 900 ComfortLift® PR
KECB 7310 L

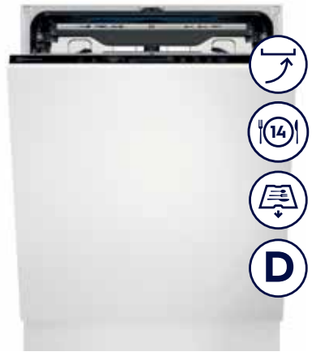

Opzioni

Benefit
- **Vasca XXL ComfortLift®**
- **Mulinello satellitare**
- **Tecnologia AirDry** (apertura automatica della porta a fine ciclo)
- **Beam on Floor: indicatore luminoso di fine programma a 2 colori**
- Cruscotto nero con display Touch Control e LED bianchi
- **Comandi sliding QuickSelect**

Caratteristiche tecniche
- **Larghezza 60 cm**
- **Classe di efficienza energetica D**
- **Capacità 14 coperti**
- **Silenziosità 44 dB(A) re 1 pW**
- **Motore Inverter**
- Specifiche cesto superiore: regolabile in altezza anche a pieno carico, maniglia ergonomica in acciaio inox, 2 scomparti reclinabili specifici per bicchieri, 2 speciali supporti SoftSpikes®, 6 SoftGrip per calici, supporti laterali porta tazze reclinabili
- Specifiche cesto inferiore: **4 scomparti piatti reclinabili ComfortLift®**
- **Vassoio portaposate MaxiFlex** con supporto per coltelli e divisori removibili
- Sistema di sicurezza integrato AquaStop
- Sensore torbidità dell'acqua
- Gestione allacciamento acqua calda (risparmio energia fino al 35%)

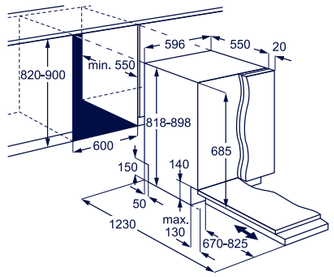

Programmi
- **8 programmi di lavaggio:** 2h40min., 1h, 1h30min., AutoSense, Eco, Machine Care, Quick, Pre-Risciacquo
- **3 opzioni**: ExtraHygiene, GlassCare, XtraPower
- Avvisatore acustico di fine ciclo, Mancanza sale e brillantante
- Partenza ritardata da 1 a 24 ore
- Mezzo carico automatico
- **AutoOff** (spegnimento automatico)

Installazione
- **Integrata totale**
- **Cerniere autobilancianti sliding**
- **Altezza minima zoccolo 0 cm**

Modello	Prezzo
KECB7310L	1.920,00

Lavastoviglie 700 GlassCare

GlassCare, oltre ogni confronto

Con la lavastoviglie 700 GlassCare i tuoi bicchieri saranno sempre al sicuro e brillanti. I nostri esclusivi supporti SoftGrips e SoftSpikes sostengono delicatamente i bicchieri nella posizione ottimale nel cestello superiore. In quello inferiore, il sistema GlassHolder assicura che anche i bicchieri a stelo alto siano protetti.

Il GlassHolder posizionato nel cestello inferiore assicura una stabilità unica, sorreggendo delicatamente anche i bicchieri a stelo alto, proteggendoli dalle vibrazioni ed eliminando il rischio di rotture. Inoltre, nel ripiano superiore, i SoftSpikes mantengono i bicchieri in una posizione salda per proteggerli reciprocamente.

Questa lavastoviglie è anche dotata di:

MaxiFlex
Un solo ciclo di lavaggio per tutte le posate con MaxiFlex (solo per modelli selezionati)

QuickSelect
Un nuovo sistema intuitivo per l'avvio della lavastoviglie

SatelliteClean®
Pulizia completa senza l'uso eccessivo di acqua

Gli inserti SoftSpikes sono realizzati in materiale morbido per bloccare i bicchieri e impedire che si graffino durante il ciclo di lavaggio

Gli speciali supporti SoftGrip offrono stabilità e sicurezza ai tuoi calici più preziosi per tutto il ciclo di lavaggio

Il lavaggio di tutte le posate in un unico ciclo con MaxiFlex. Ogni cosa trova posto nel vassoio MaxiFlex. Lo spazio giusto per gli utensili più ingombranti, i coltelli lunghi e le posate utilizzate in cucina. La presenza di icone intuitive, nella parte anteriore, fornisce una guida al posizionamento mentre i divisori regolabili offrono una maggiore flessibilità.

Vassoio MaxiFlex
Lava facilmente tutti gli utensili, in una volta sola

Lavastoviglie 600 SatelliteClean®

Una diffusione dell'acqua 3 volte maggiore con SatelliteClean®*

Il mulinello SatelliteClean® delle lavastoviglie 600 garantisce l'assenza di macchie su ogni carico. La nostra tecnologia garantisce una copertura d'acqua fino a tre volte migliore comparato all'azione di altre soluzioni tradizionali, in modo che anche gli oggetti impilati vengano lavati in profondità. Senza sbavature e senza macchie, solo piatti impeccabili.

L'acqua nella maggior parte delle lavastoviglie non raggiunge ogni angolo della macchina e ogni oggetto. Ciò significa che non puoi essere sicuro di avere sempre a disposizione una serie di stoviglie quando vuoi provare qualcosa di nuovo. Ma solo fino ad oggi: grazie al primo mulinello di nebulizzazione satellitare presente sul mercato. L'innovativa soluzione di copertura dell'acqua assicura una pulizia da un angolo all'altro ed è in grado di restituire come nuovi anche gli oggetti più ingombranti o impilati.

Questa lavastoviglie è anche dotata di:

QuickSelect
Un nuovo sistema intuitivo per l'avvio della lavastoviglie

AirDry
La nostra tecnologia intelligente AirDry utilizza il flusso d'aria naturale

AutoSense
Imposta l'ora, la temperatura e l'acqua corrette per ogni carico

*Confrontato con le nostre lavastoviglie con mulinello standard

Lavastoviglie 300 AirDry

Con AirDry dimenticati di asciugare i piatti a mano, la porta si apre automaticamente per stoviglie asciutte

La lavastoviglie 300 AirDry utilizza un flusso d'aria naturale per completare l'asciugatura, con prestazioni fino a tre volte superiori rispetto ai sistemi a sportello chiuso.

Nella fase di asciugatura la porta si apre automaticamente, senza necessità di muovere un dito, e l'aria lascia piatti e posate completamente asciutti.

Questa lavastoviglie è anche dotata di:

AutoSense
Grazie a dei sensori intelligenti, il programma AutoSense regola tempo, temperatura e acqua da utilizzare per darti risultati di lavaggio impeccabili.

Cerniere autobilancianti sliding
Garantiscono un'installazione della lavastoviglie semplice e perfetta

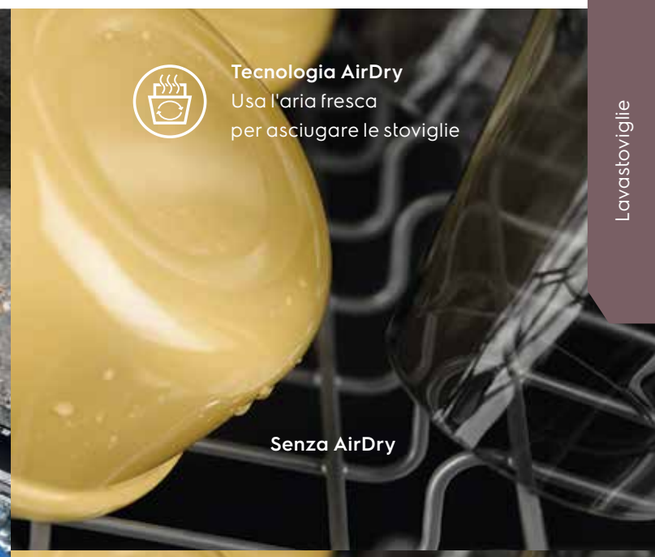

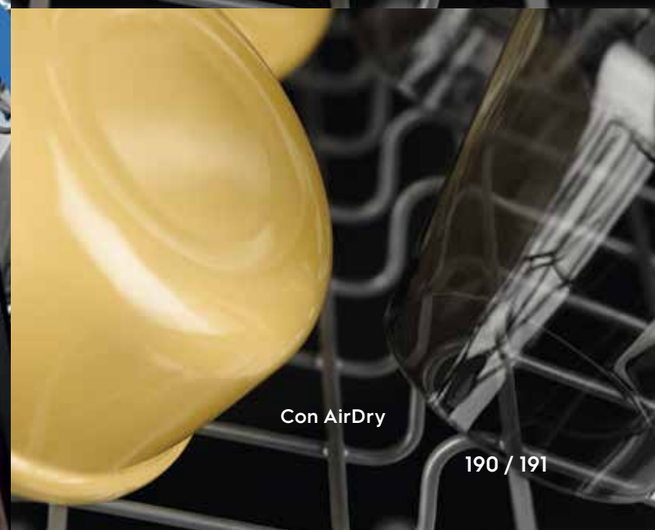

Lavastoviglie Integrata totale 700 GlassCare con WiFi
KEGB 9405 W

Opzioni

Benefit
- **Vasca XXL**
- **Mulinello satellitare**
- **Tecnologia AirDry** (apertura automatica della porta a fine ciclo)
- **Beam on Floor: indicatore luminoso di fine programma a 2 colori**

- Cruscotto nero con display Touch Control e LED bianchi
- **Comandi sliding QuickSelect**

Caratteristiche tecniche
- **Larghezza 60 cm**
- **Classe di efficienza energetica C**
- **Capacità 15 coperti**
- **Silenziosità 42 dB(A) re 1 pW**
- **Motore Inverter**
- Specifiche cesto superiore: regolabile in altezza anche a pieno carico, maniglia ergonomica, 2 scomparti reclinabili specifici per bicchieri, 2 speciali supporti SoftSpikes, 6 SoftGrip per calici, supporti laterali porta tazze reclinabili
- Specifiche cesto inferiore: 4 scomparti piatti reclinabili
- **Vassoio portaposate MaxiFlex** con indicazioni per utensili, supporto per coltelli e divisori removibili
- Gestione allacciamento acqua calda (risparmio energia fino al 35%)
- Sensore torbidità dell'acqua

Programmi
- **8 programmi di lavaggio:** 2h40min., 1h, 1h30min., AutoSense, Eco, Machine Care, Quick, Pre-Risciacquo
- **3 opzioni**: ExtraHygiene, GlassCare, XtraPower

NEW 2023
predecessore
EEZ 69410 L

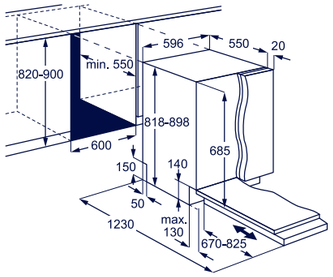

- Avvisatore acustico di fine ciclo, Mancanza sale e brillantante
- Partenza ritardata da 1 a 24 ore
- Mezzo carico automatico
- **AutoOff** (spegnimento automatico)

Installazione
- **Integrata totale**
- **Cerniere autobilancianti sliding**
- **Altezza minima zoccolo 0 cm**

Modello	Prezzo
KEGB9405W	1.400,00

Lavastoviglie integrata totale 700 GlassCare PR
KEMC 9300 L

Opzioni

Benefit
- **Vasca XXL**
- **Mulinello satellitare**
- **Tecnologia AirDry** (apertura automatica della porta a fine ciclo)
- **Beam on Floor: indicatore luminoso di fine programma a 2 colori**

- **Cruscotto nero con display Touch Control e LED bianchi**
- Comandi sliding QuickSelect

Caratteristiche tecniche
- **Larghezza 60 cm**
- **Classe di efficienza energetica D**
- **Capacità 15 coperti**
- **Silenziosità 46 dB(A) re 1 pW**
- **Motore Inverter**
- **Cesti flessibili**
- Specifiche cesto superiore: regolabile in altezza anche a pieno carico, maniglia ergonomica, 2 scomparti reclinabili, specifici per bicchieri, 2 speciali supporti SoftSpikes®, 6 SoftGrip per calici, supporti laterali porta tazze reclinabili
- Specifiche cesto inferiore: 4 scomparti piatti reclinabili
- **Vassoio portaposate MaxiFlex** con indicazioni per utensili, supporto per coltelli e divisori removibili
- Sistema di sicurezza integrato AquaStop
- Sensore torbidità dell'acqua
- Gestione allacciamento acqua calda (risparmio energia fino al 35%)

Programmi
- **8 programmi di lavaggio:** 2h40min., 1h, 1h30min., AutoSense, Eco, Machine Care, Quick, Pre-Risciacquo

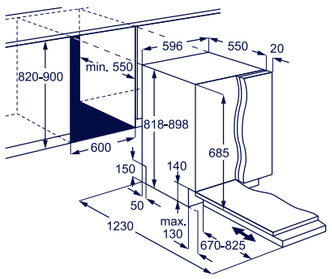

- **2 opzioni**: GlassCare, XtraPower
- Avvisatore acustico di fine ciclo, Mancanza sale e brillantante
- Partenza ritardata da 1 a 24 ore
- Mezzo carico automatico
- **AutoOff** (spegnimento automatico)

Installazione
- **Integrata totale**
- **Cerniere autobilancianti sliding**
- **Altezza minima zoccolo 0 cm**

Modello	Prezzo
KEMC9300L	1.245,00

Incasso più semplice

La nostra gamma di lavastoviglie si distingue per le innovative soluzioni d'incasso sempre più flessibili.

Ideali per le ante più lunghe
Le nuove cerniere autobilancianti sliding consentono di montare qualsiasi tipo di anta, anche quelle più lunghe (fino a 820 mm), che caratterizzano le cucine più moderne dallo zoccolo ribassato.

Cerniere autobilancianti sliding
L'anta della lavastoviglie scorre lungo la porta consentendo la sua apertura, senza più dover tagliare lo zoccolo. Permettono un perfetto autobilanciamento della porta, a qualsiasi raggio d'apertura, senza alcun intervento manuale e sono in grado di sostenere ante con un peso compreso tra 2 e 10 kg.

Kit di installazione sotto il piano di cottura
Kit Piano è un accessorio disponibile come optional, che facilita l'installazione della lavastoviglie sotto il piano di cottura e assicura per entrambi la massima funzionalità.

PerfectFit: l'installazione più veloce del mercato
Le lavastoviglie RealLife® sono dotate di un rivoluzionario sistema di fissaggio brevettato PerfectFit che semplifica le operazioni di installazione e garantisce un perfetto allineamento frontale e laterale della lavastoviglie, ad apparecchiatura già montata.

Lavastoviglie integrata totale 700 GlassCare PR
KESB 7300 L

Opzioni

Benefit
- **Vasca XXL**
- **Mulinello satellitare**
- **Tecnologia AirDry** (apertura automatica della porta a fine ciclo)
- **Beam on Floor: indicatore luminoso di fine programma a 2 colori**

- Cruscotto nero con display Touch Control e LED bianchi
- **Comandi sliding QuickSelect**

Caratteristiche tecniche
- **Larghezza 60 cm**
- **Classe di efficienza energetica D**
- **Capacità 13 coperti**
- **Silenziosità 46 dB(A) re 1 pW**
- **Motore Inverter**
- Specifiche cesto superiore: regolabile in altezza anche a pieno carico, maniglia ergonomica, 2 scomparti reclinabili, specifici per bicchieri, 2 speciali supporti SoftSpikes®, 6 SoftGrip per calici, supporti laterali porta tazze reclinabili
- Specifiche cesto inferiore: 2 scomparti piatti reclinabili
- Cestello portaposate
- Sistema di sicurezza integrato AquaStop
- Sensore torbidità dell'acqua
- Gestione allacciamento acqua calda (risparmio energia fino al 35%)

Programmi
- **8 programmi di lavaggio:** 2h40min., 1h, 1h30min., AutoSense, Eco, Machine Care, Quick, Pre-Risciacquo
- **3 opzioni**: ExtraHygiene, GlassCare, XtraPower

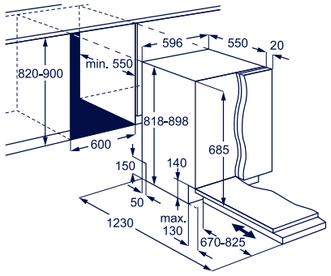

- Avvisatore acustico di fine ciclo, Mancanza sale e brillantante
- Partenza ritardata da 1 a 24 ore
- Mezzo carico automatico
- **AutoOff** (spegnimento automatico)

Installazione
- **Integrata totale**
- **Cerniere autobilancianti sliding**
- **Altezza minima zoccolo 0 cm**

Modello	Prezzo
KESB7300L	**1.245,00**

Lavastoviglie integrata totale 600 SatelliteClean
KESC 7320 L

Opzioni

Benefit
- **Vasca XXL**
- **Mulinello satellitare**
- **Tecnologia AirDry** (apertura automatica della porta a fine ciclo)
- **Beam on Floor: indicatore luminoso di fine programma a 2 colori**
- Cruscotto nero con display Touch Control e LED bianchi
- **Comandi sliding QuickSelect**

Caratteristiche tecniche
- **Larghezza 60 cm**
- **Classe di efficienza energetica D**
- **Capacità 13 coperti**
- **Silenziosità 46 dB(A) re 1 pW**
- **Motore Inverter**
- Specifiche cesto superiore: regolabile in altezza anche a pieno carico, maniglia ergonomica, 2 scomparti reclinabili specifici per bicchieri, supporti laterali porta tazze reclinabili
- Specifiche cesto inferiore: 2 scomparti piatti reclinabili
- Cestello portaposate
- Sistema di sicurezza integrato AquaStop
- Sensore torbidità dell'acqua
- Gestione allacciamento acqua calda (risparmio energia fino al 35%)

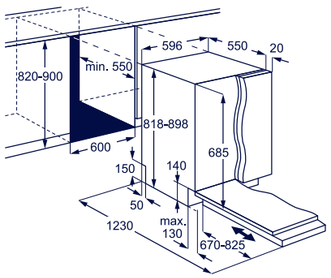

Programmi
- **8 programmi di lavaggio:** 2h40min., 1h, 1h30min., AutoSense, Eco, Machine Care, Quick, Pre-Risciacquo
- **2 opzioni**: GlassCare, XtraPower
- Avvisatore acustico di fine ciclo, Mancanza sale e brillantante
- Partenza ritardata da 1 a 24 ore
- Mezzo carico automatico
- **AutoOff** (spegnimento automatico)

Installazione
- **Integrata totale**
- **Cerniere autobilancianti sliding**
- **Altezza minima zoccolo 0 cm**

Modello	Prezzo
KESC7320L	**1.150,00**

Lavastoviglie integrata totale 600 SatelliteClean PR
KESC 8300 L

Opzioni

Benefit
- **Mulinello satellitare**
- **Tecnologia AirDry** (apertura automatica della porta a fine ciclo)
- **Beam on Floor: indicatore luminoso di fine programma a 2 colori**
- Cruscotto nero con display Touch Control e LED bianchi
- **Comandi sliding QuickSelect**

Caratteristiche tecniche
- **Larghezza 60 cm**
- **Classe di efficienza energetica D**
- **Capacità 14 coperti**
- **Silenziosità 46 dB(A) re 1 pW**
- **Motore Inverter**
- Specifiche cesto superiore: regolabile in altezza anche a pieno carico, supporti laterali porta tazze reclinabili
- Specifiche cesto inferiore: 2 scomparti piatti reclinabili
- **Vassoio portaposate MaxiFlex** con indicazioni per utensili, supporto per coltelli e divisori removibili
- Sistema di sicurezza integrato AquaStop
- Sensore torbidità dell'acqua
- Gestione allacciamento acqua calda (risparmio energia fino al 35%)

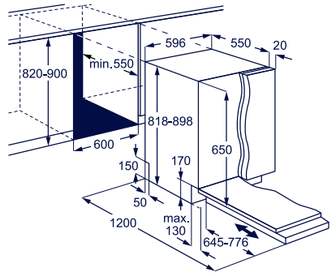

Programmi
- **8 programmi di lavaggio:** 2h40min., 1h, 1h30min., AutoSense, Eco, Machine Care, Quick, Pre-Risciacquo
- **2 opzioni**: GlassCare, XtraPower
- Avvisatore acustico di fine ciclo, Mancanza sale e brillantante
- Partenza ritardata da 1 a 24 ore
- Mezzo carico automatico
- **AutoOff** (spegnimento automatico)

Installazione
- **Integrata totale**
- **Cerniere autobilancianti sliding**
- **Altezza minima zoccolo 4 cm**

Modello	Prezzo
KESC8300L	**1.055,00**

Lavastoviglie integrata totale 300 AirDry PR
KEAD 7200 L

Opzioni

Benefit
- **Tecnologia AirDry** (apertura automatica della porta a fine ciclo)
- Cruscotto nero con display Touch Control e LED bianchi
- **Comandi sliding QuickSelect**

Caratteristiche tecniche
- **Larghezza 60 cm**
- **Classe di efficienza energetica E**
- **Capacità 13 coperti**
- **Silenziosità 46 dB(A) re 1 pW**
- **Motore Inverter**
- Specifiche cesto superiore: regolabile in altezza anche a pieno carico, supporti laterali porta tazze reclinabili
- Cestello portaposate
- Sistema di sicurezza integrato AquaStop
- Sensore torbidità dell'acqua
- Gestione allacciamento acqua calda (risparmio energia fino al 35%)

Programmi
- **6 programmi di lavaggio:** 1h30min., AutoSense, Eco, Machine Care, Quick, Pre-Risciacquo
- **1 opzione**: XtraPower
- Avvisatore acustico di fine ciclo, Mancanza sale e brillantante
- Partenza ritardata 3 ore

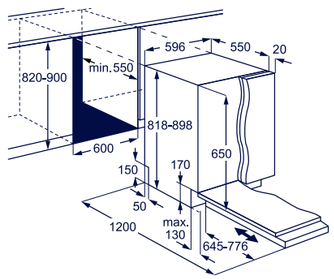

- Mezzo carico automatico
- **AutoOff** (spegnimento automatico)

Installazione
- **Integrata totale**
- **Cerniere autobilancianti sliding**
- **Altezza minima zoccolo 4 cm**

Modello	Prezzo
KEAD7200L	**1.070,00**

Lavastoviglie integrata totale 300 AirDry
KEAF 7200 L

Benefit
- **Tecnologia AirDry** (apertura automatica della porta a fine ciclo)
- Cruscotto nero con display elettronico e LED bianchi

Caratteristiche tecniche
- **Larghezza 60 cm**
- **Classe di efficienza energetica E**
- **Capacità 13 coperti**
- **Silenziosità 49 dB(A) re 1 pW**
- **Motore Inverter**
- Specifiche cesto superiore: regolabile in altezza, supporti laterali porta tazze reclinabili
- Cestello portaposate
- Specifiche cesto inferiore: Griglia portapiatti fissa
- Gestione allacciamento acqua calda (risparmio energia fino al 35%)

Programmi
- **5 programmi di lavaggio:** 2h40min., 1h30min., Eco, Quick, Pre-Risciacquo
- Avvisatore acustico di fine ciclo, Mancanza sale e brillantante
- Partenza ritardata 3 ore
- Mezzo carico automatico

NEW 2023
predecessore
KEAF 7100 L

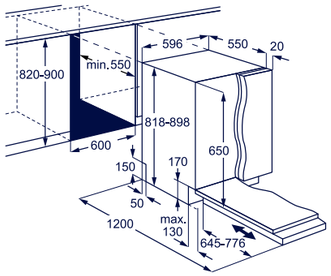

Installazione
- **Integrata totale**
- **Cerniere autobilancianti sliding**
- **Altezza minima zoccolo 4 cm**

Modello	Prezzo
KEAF7200L	**995,00**

Lavastoviglie integrata totale 300 con AirDry
ESL 5315 LO

Benefit
- **Tecnologia AirDry** (apertura automatica della porta a fine ciclo)
- Cruscotto nero con display elettronico e LED bianchi

Caratteristiche tecniche
- **Larghezza 60 cm**
- **Classe di efficienza energetica E**
- **Capacità 13 coperti**
- **Silenziosità 49 dB(A) re 1 pW**
- **Motore Inverter**
- Specifiche cesto superiore: regolabile in altezza, supporti laterali porta tazze reclinabili
- Cestello portaposate
- Specifiche cesto inferiore: Griglia portapiatti fissa
- Gestione allacciamento acqua calda (risparmio energia fino al 35%)

Programmi
- **5 programmi di lavaggio:** 2 h 40 min, 1 h 30 min, Eco, Quick, Pre-Risciacquo
- Avvisatore acustico di fine ciclo, Mancanza sale e brillantante
- Partenza ritardata 3 ore
- Mezzo carico automatico

Installazione
- **Integrata totale**
- **Cerniere autobilancianti sliding**
- **Altezza minima zoccolo 4 cm**

NEW 2023
predecessore
ESL 5213 LO

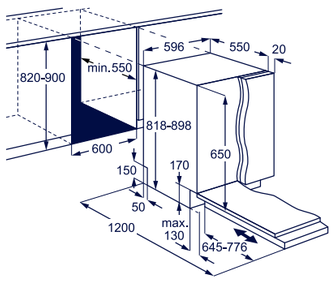

Modello	Prezzo
ESL5315LO	**890,00**

Lavastoviglie integrata totale 600 SatelliteClean
KESC 5300 L

Opzioni

Benefit
- **Mulinello satellitare**
- **Tecnologia AirDry** (apertura automatica della porta a fine ciclo)
- Cruscotto nero con display digitale Touch Control
- **Comandi sliding QuickSelect**

Caratteristiche tecniche
- **Larghezza 55 cm**
- **Classe di efficienza energetica D**
- **Capacità 12 coperti**
- **Silenziosità 44 dB(A) re 1 pW**
- **Motore Inverter**
- Specifiche cesto superiore: regolabile in altezza anche a pieno carico, supporti laterali porta tazze reclinabili
- Specifiche cesto inferiore: 4 scomparti piatti reclinabili
- Cestello portaposate
- Sistema di sicurezza integrato AquaStop
- Sensore torbidità dell'acqua
- Gestione allacciamento acqua calda (risparmio energia fino al 35%)

Programmi
- **8 programmi di lavaggio:** 2h40min., 1h, 1h30min., AutoSense, Eco, Machine Care, Quick, Pre-Risciacquo
- **2 opzioni:** GlassCare, XtraPower
- Avvisatore acustico di fine ciclo, mancanza sale e brillantante
- Partenza ritardata da 1 a 24 ore
- Mezzo carico automatico
- **AutoOff** (spegnimento automatico)

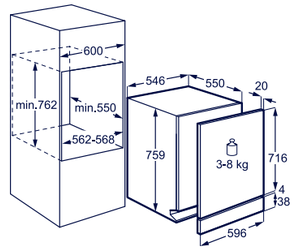

Installazione
- **Integrata totale installabile in colonna**
- **Cerniere a doppio fulcro autobilancianti**
- Fissaggio anta a trascinamento

Modello	Prezzo
KESC 5300 L	**1.855,00**

Dettaglio comandi sliding QuickSelect

Lavastoviglie integrata totale 600 SatelliteClean
KEQC 2200 L

Opzioni

Benefit
- **Mulinello satellitare**
- **Doppio mulinello superiore**
- **Tecnologia AirDry** (apertura automatica della porta a fine ciclo)
- **Beam on Floor: indicatore luminoso di fine programma a 2 colori**
- Cruscotto nero con display Touch Control e LED bianchi
- **Comandi sliding QuickSelect**

Caratteristiche tecniche
- **Larghezza 45 cm**
- **Classe di efficienza energetica E**
- **Capacità 9 coperti**
- **Silenziosità 46 dB(A) re 1 pW**
- **Motore Inverter**
- Specifiche cesto superiore: regolabile in altezza anche a pieno carico, maniglia ergonomica, 2 speciali supporti SoftSpikes®, supporti laterali porta tazze reclinabili
- Specifiche cesto inferiore: 2 scomparti piatti reclinabili
- Cestello portaposate
- Sistema di sicurezza integrato AquaStop
- Sensore torbidità dell'acqua
- Gestione allacciamento acqua calda (risparmio energia fino al 35%)

Programmi
- **8 programmi di lavaggio:** 2h40min., 1h, 1h30min., AutoSense, Eco, Machine Care, Quick, Pre-Risciacquo
- **2 opzioni:** GlassCare, XtraPower

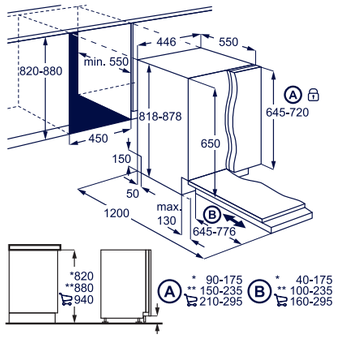

- Avvisatore acustico di fine ciclo, Mancanza sale e brillantante
- Partenza ritardata da 1 a 24 ore
- Mezzo carico automatico
- **AutoOff** (spegnimento automatico)

Installazione
- **Integrata totale**
- **Cerniere autobilancianti sliding**
- **Altezza minima zoccolo 4 cm**

Modello	Prezzo
KEQC 2200 L	**1.380,00**

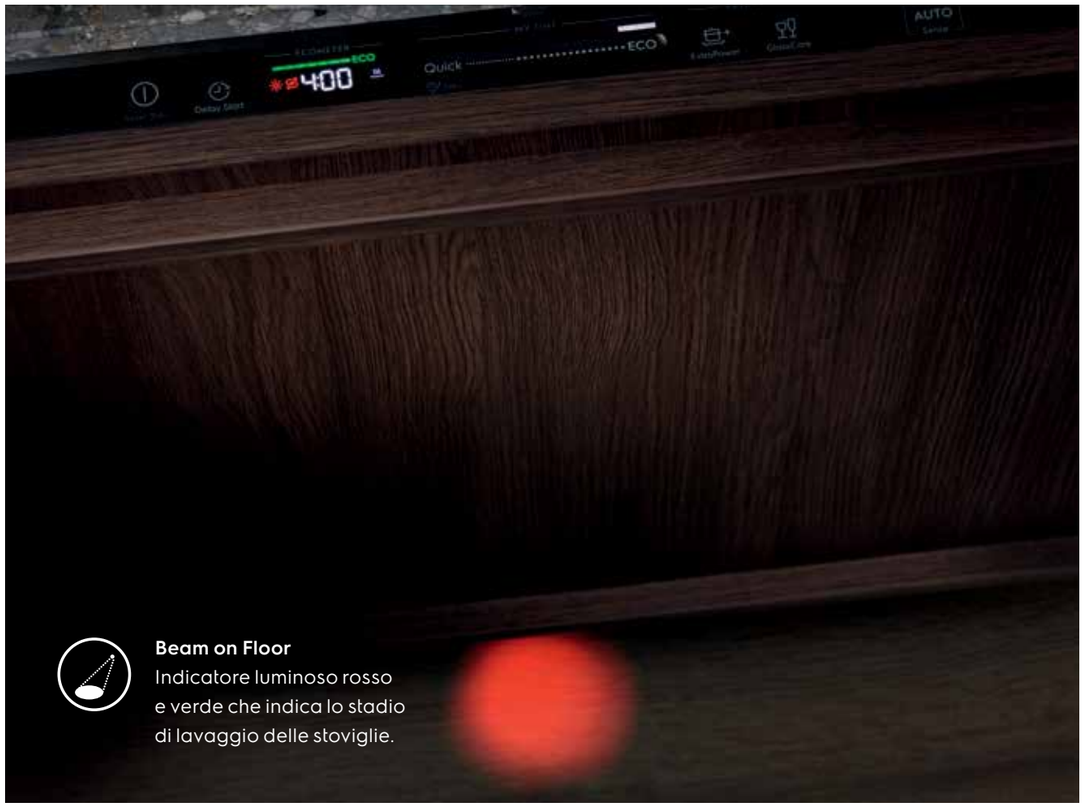

Beam on Floor
Indicatore luminoso rosso e verde che indica lo stadio di lavaggio delle stoviglie.

Lavastoviglie integrata totale 300 AirDry
KEAD 2100 L

Opzioni

Benefit
- **Doppio mulinello superiore**
- **Tecnologia AirDry** (apertura automatica della porta a fine ciclo)
- Cruscotto nero con display Touch Control e LED bianchi
- **Comandi sliding QuickSelect**

Caratteristiche tecniche
- **Larghezza 45 cm**
- **Classe di efficienza energetica F**
- **Capacità 9 coperti**
- **Silenziosità 47 dB(A) re 1 pW**
- **Motore Inverter**
- Specifiche cesto superiore: regolabile in altezza anche a pieno carico, supporti laterali porta tazze reclinabili
- Cestello portaposate
- Sistema di sicurezza integrato AquaStop
- Sensore torbidità dell'acqua
- Gestione allacciamento acqua calda (risparmio energia fino al 35%)

Programmi
- **6 programmi di lavaggio:** 1h30min., AutoSense, Eco, Machine Care, Quick, Pre-Risciacquo
- **1 opzione:** XtraPower
- Avvisatore acustico di fine ciclo, mancanza sale e brillantante
- Partenza ritardata 3 ore

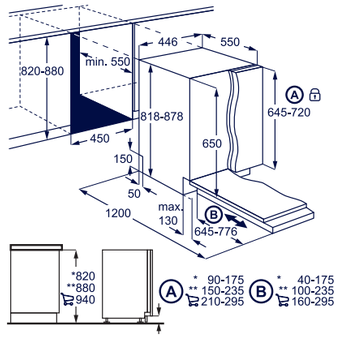

- Mezzo carico automatico
- **AutoOff** (spegnimento automatico)
- Avvisatore acustico di fine ciclo

Installazione
- **Integrata totale**
- **Cerniere autobilancianti sliding**
- **Altezza minima zoccolo 4 cm**

Modello	Prezzo
KEAD2100L	**1.190,00**

Lavastoviglie integrata totale 300 AirDry PR
KEAF 2100 L

Benefit
- **Doppio mulinello superiore**
- **Tecnologia AirDry** (apertura automatica della porta a fine ciclo)
- Cruscotto nero con display elettronico e LED bianchi

Caratteristiche tecniche
- **Larghezza 45 cm**
- **Classe di efficienza energetica F**
- **Capacità 9 coperti**
- **Silenziosità 49 dB(A) re 1 pW**
- **Motore Inverter**
- Specifiche cesto superiore: regolabile in altezza anche a pieno carico supporti laterali porta tazze reclinabili
- Cestello portaposate
- Sistema di sicurezza integrato AquaStop
- Gestione allacciamento acqua calda (risparmio energia fino al 35%)

Programmi
- **5 programmi di lavaggio:** 2h40min., 1h30min., Eco, Quick, Pre-Risciacquo
- Avvisatore acustico di fine ciclo, Mancanza sale e brillantante,
- Partenza ritardata 3 ore

Installazione
- **Integrata totale**
- **Cerniere autobilancianti sliding**
- **Altezza minima zoccolo 4 cm**

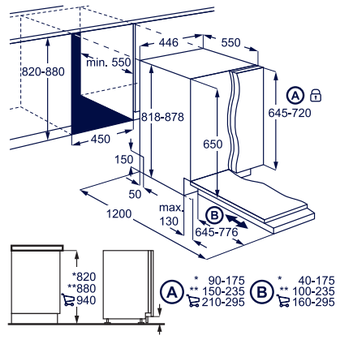

Modello	Prezzo
KEAF2100L	**1.075,00**

Lavastoviglie integrata parziale 700 GlassCare
EEM 69300 IX

Benefit
- **Vasca XXL**
- **Mulinello satellitare**
- **Tecnologia AirDry** (apertura automatica della porta a fine ciclo)
- Cruscotto inox con display Touch Control e LED bianchi

Caratteristiche tecniche
- **Larghezza 60 cm**
- **Classe di efficienza energetica D**
- **Capacità 15 coperti**
- **Silenziosità 44 dB(A) re 1 pW**
- **Motore Inverter**
- **Cesti flessibili**
- Specifiche cesto superiore: regolabile in altezza anche a pieno carico, maniglia ergonomica, 2 scomparti reclinabili specifici per bicchieri, 2 speciali supporti SoftSpikes®, 6 SoftGrip per calici, supporti laterali porta tazze reclinabili
- Specifiche cesto inferiore: 2 scomparti piatti reclinabili
- **Vassoio portaposate MaxiFlex** con indicazioni per utensili, supporto per coltelli e divisori removibili
- Sistema di sicurezza integrato AquaStop
- Sensore torbidità dell'acqua
- Gestione allacciamento acqua calda (risparmio energia fino al 35%)

Opzioni

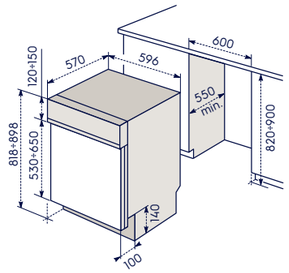

Programmi
- **8 programmi di lavaggio:** 160min., 60min., 90min., AutoSense, Eco, Machine Care, Quick, Pre-Risciacquo
- **3 opzioni**: ExtraHygiene, GlassCare, XtraPower
- Mancanza sale e brillantante
- Partenza ritardata da 1 a 24 ore
- Mezzo carico automatico
- **AutoOff** (spegnimento automatico)

Installazione
- **Integrata parziale**
- **Cerniere a doppio fulcro autobilancianti**
- **Altezza minima zoccolo 10 cm**

Modello	Prezzo
EEM69300IX	**1.425,00**

Lavastoviglie integrata parziale 300 AirDry
KEAC 7200 IX

Benefit
- **Tecnologia AirDry** (apertura automatica della porta a fine ciclo)
- Cruscotto inox con display Touch Control e LED bianchi

Caratteristiche tecniche
- **Larghezza 60 cm**
- **Classe di efficienza energetica E**
- **Capacità 13 coperti**
- **Silenziosità 44 dB(A) re 1 pW**
- **Motore Inverter**
- Specifiche cesto superiore: regolabile in altezza anche a pieno carico, 2 speciali supporti SoftSpikes®, supporti laterali porta tazze reclinabili
- Cestello Portaposate
- Specifiche cesto inferiore: 2 scomparti piatti reclinabili
- Sistema di sicurezza integrato AquaStop
- Sensore torbidità dell'acqua
- Gestione allacciamento acqua calda (risparmio energia fino al 35%)

Opzioni

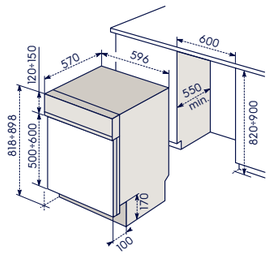

Programmi
- **8 programmi di lavaggio:** 160min., 60min., 90min., AutoSense, Eco, Machine Care, Quick, Pre-Risciacquo
- **3 opzioni**: ExtraHygiene, GlassCare, XtraPower
- Mancanza sale e brillantante
- Partenza ritardata da 1 a 24 ore
- Mezzo carico automatico
- **AutoOff** (spegnimento automatico)

Installazione
- **Integrata parziale**
- **Cerniere a doppio fulcro autobilancianti**
- **Altezza minima zoccolo 10 cm**

Modello	Prezzo
KEAC7200IX	**1.265,00**

Lavastoviglie integrata parziale 300 AirDry
KEAC 7200 IW

Opzioni

Benefit
- **Tecnologia AirDry** (apertura automatica della porta a fine ciclo)
- Cruscotto bianco con Display Touch Control e LED bianchi

Caratteristiche tecniche
- **Larghezza 60 cm**
- **Classe di efficienza energetica E**
- **Capacità 13 coperti**
- **Silenziosità 44 dB(A) re 1 pW**
- **Motore Inverter**
- Specifiche cesto superiore: regolabile in altezza anche a pieno carico, 2 speciali supporti SoftSpikes®, supporti laterali porta tazze reclinabili
- Specifiche cesto inferiore: 2 scomparti piatti reclinabili
- Cestello portaposate
- Sistema di sicurezza integrato AquaStop
- Sensore torbidità dell'acqua
- Gestione allacciamento acqua calda (risparmio energia fino al 35%)

Programmi
- **8 programmi di lavaggio:** 160min., 60min., 90min., AutoSense, Eco, Machine Care, Quick, Pre-Risciacquo
- **3 opzioni**: ExtraHygiene, GlassCare, XtraPower
- Mancanza sale e brillantante
- Partenza ritardata da 1 a 24 ore
- Mezzo carico automatico

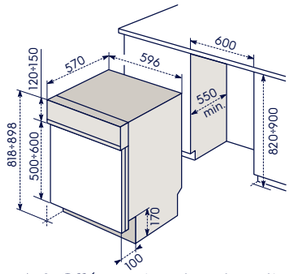

- **AutoOff** (spegnimento automatico)

Installazione
- **Integrata parziale**
- **Cerniere a doppio fulcro autobilancianti**
- **Altezza minima zoccolo 10 cm**

Modello	Prezzo
KEAC7200IW	**1.265,00**

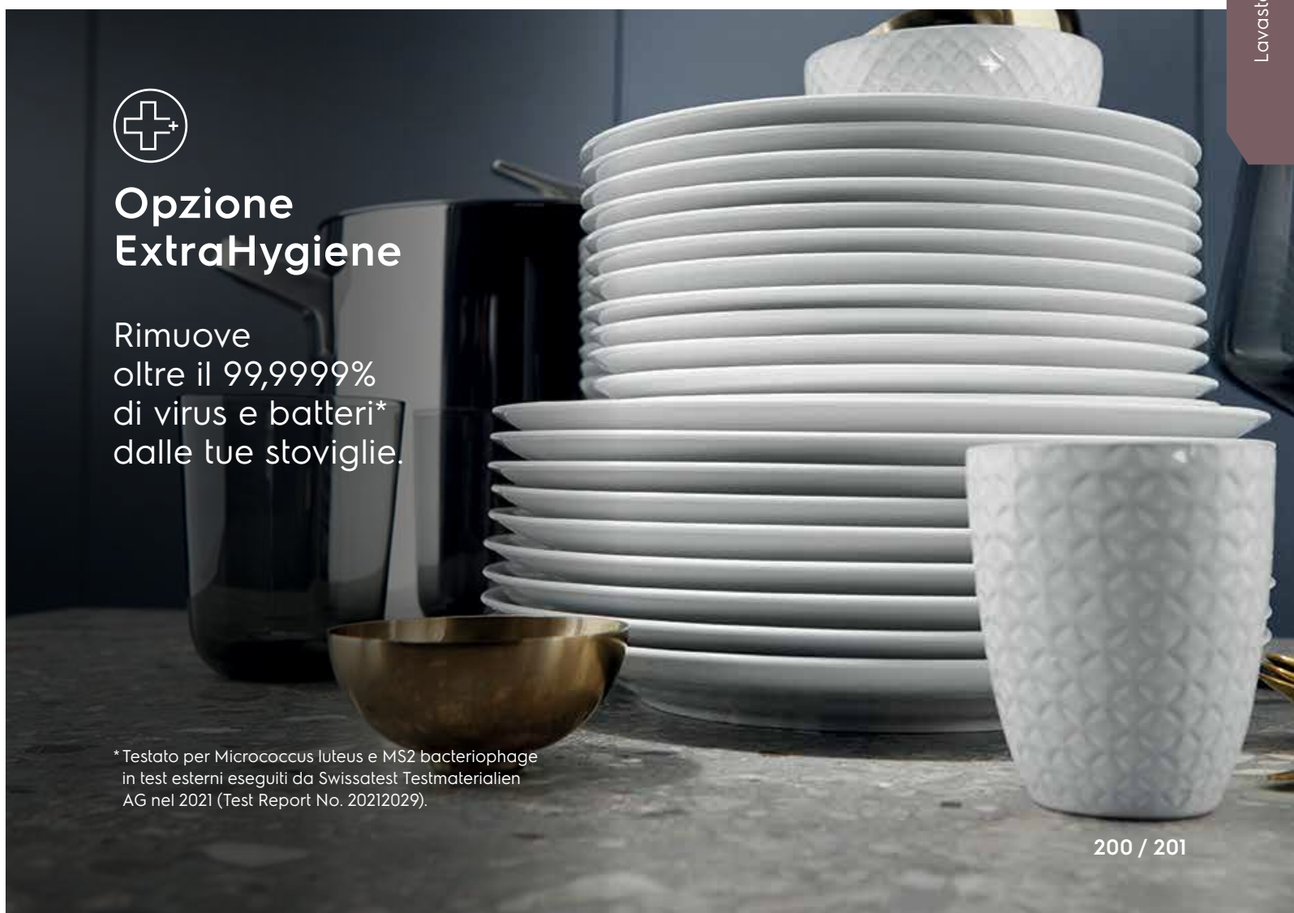

Lavastoviglie integrata parziale 300 AirDry
KEAC 7200 IK

Opzioni

Benefit
- **Tecnologia AirDry** (apertura automatica della porta a fine ciclo)
- Cruscotto nero con Display Touch Control e LED bianchi

Caratteristiche tecniche
- **Larghezza 60 cm**
- **Classe di efficienza energetica E**
- **Capacità 13 coperti**
- **Silenziosità 44 dB(A) re 1 pW**
- **Motore Inverter**
- Specifiche cesto superiore: regolabile in altezza anche a pieno carico, 2 speciali supporti SoftSpikes®, supporti laterali porta tazze reclinabili
- Specifiche cesto inferiore: 2 scomparti piatti reclinabili
- Cestello portaposate
- Sistema di sicurezza integrato AquaStop
- Sensore torbidità dell'acqua
- Gestione allacciamento acqua calda (risparmio energia fino al 35%)

Programmi
- **8 programmi di lavaggio:** 160min., 60min., 90min., AutoSense, Eco, Machine Care, Quick, Pre-Risciacquo
- **3 opzioni**: ExtraHygiene, GlassCare, XtraPower
- Mancanza sale e brillantante
- Partenza ritardata da 1 a 24 ore
- Mezzo carico automatico

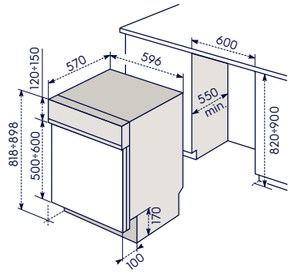

- **AutoOff** (spegnimento automatico)

Installazione
- **Integrata parziale**
- **Cerniere a doppio fulcro autobilancianti**
- **Altezza minima zoccolo 10 cm**

Modello	Prezzo
KEAC7200IK	1.265,00

Lavastoviglie integrata parziale 600 SatelliteClean
EES 42210 IX

Opzioni

Benefit
- **Mulinello satellitare**
- **Doppio mulinello superiore**
- **Tecnologia AirDry** (apertura automatica della porta a fine ciclo)
- Cruscotto inox antimpronta con display elettronico e LED bianchi

Caratteristiche tecniche
- **Larghezza 45 cm**
- **Classe di efficienza energetica E**
- **Capacità 9 coperti**
- **Silenziosità 44 dB(A) re 1 pW**
- **Motore Inverter**
- Specifiche cesto superiore: regolabile in altezza anche a pieno carico, maniglia ergonomica, 2 speciali supporti SoftSpikes®, supporti laterali porta tazze reclinabili
- Specifiche cesto inferiore: 2 scomparti piatti reclinabili
- Cestello portaposate
- Sistema di sicurezza integrato AquaStop
- Sensore torbidità dell'acqua
- Gestione allacciamento acqua calda (risparmio energia fino al 35%)

Programmi
- **8 programmi di lavaggio:** 2h40min., 1h, 1h30min., AutoSense, Eco, Machine Care, Quick, Pre-Risciacquo

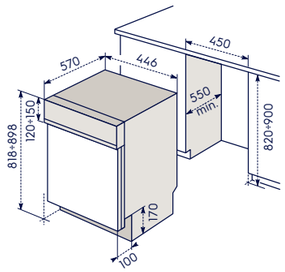

- **3 opzioni**: ExtraHygiene, GlassCare, XtraPower
- Mancanza sale e brillantante
- Partenza ritardata da 1 a 24 ore
- Mezzo carico automatico
- **AutoOff** (spegnimento automatico)

Installazione
- **Integrata parziale**
- **Cerniere a doppio fulcro autobilancianti**
- **Altezza minima zoccolo 10 cm**

Modello	Prezzo
EES42210IX	1.565,00

Lavastoviglie integrata totale compatta
ESL 2500 RO

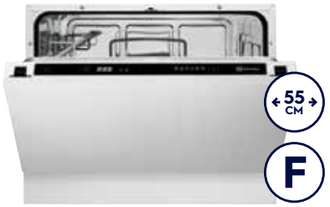

Benefit
- Cruscotto nero con display digitale elettronico

Caratteristiche tecniche
- **Compatta**
- **Larghezza 55 cm**
- **Classe di efficienza energetica F**
- **Capacità 6 coperti**
- **Silenziosità 49 dB(A) re 1 pW**
- Cestello portaposate
- Sistema di sicurezza integrato AquaStop
- Gestione allacciamento acqua calda (risparmio energia fino al 35%)

Programmi
- **6 programmi di lavaggio:** 20min (party), Eco 55, GlassCare 40°, Intensivo 70 °C, Normale 65 °C, QuickPlus 50°

Installazione
- **Integrata totale compatta**

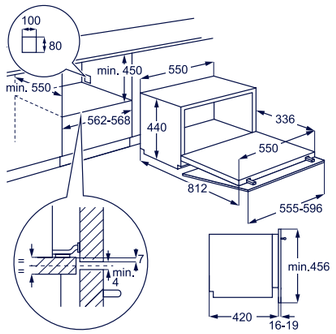

Modello	Prezzo
ESL2500RO	1.110,00

Dettaglio interno, lavastoviglie compatta

ComfortLift®

KECB 7310 L
8 programmi, cruscotto nero, display a LED, comandi QuickSelect, motore Inverter, ComfortLift®, classe D

Integrata totale

KEGB 9405 W
8 programmi, cruscotto nero, display a LED, comandi QuickSelect, motore Inverter, classe C

KEMC 9300 L
8 programmi, cruscotto nero, display a LED, comandi QuickSelect, motore Inverter, classe D

KESB 7300 L
8 programmi, cruscotto nero, display LED, comandi QuickSelect, motore Inverter, classe D

KESC 7320 L
8 programmi, cruscotto nero, display LED, comandi QuickSelect, motore Inverter, classe D

KESC 8300 L
8 programmi, cruscotto nero, display LED, comandi QuickSelect, motore Inverter, classe D

KEAD 7200 L
6 programmi, cruscotto nero, display LED, comandi QuickSelect, motore Inverter, classe E

KEAF 7200 L
5 programmi, motore Inverter, classe E

ESL 5315 LO
5 programmi, motore Inverter, classe E

Integrata totale da 45 cm

KEQC 2200 L
8 programmi, cruscotto nero, display LED, comandi QuickSelect, motore Inverter, classe E

KEAD 2100 L
6 programmi, cruscotto nero, display LED, comandi QuickSelect, motore Inverter, classe F

KEAF 2100 L
5 programmi, motore Inverter, classe F

Integrata parziale

EEM 69300 IX
8 programmi, motore Inverter, classe D, cruscotto inox

KEAC 7200 IX
8 programmi, motore Inverter, classe E, cruscotto inox

KEAC 7200 IW
8 programmi, motore Inverter, classe E, cruscotto bianco

KEAC 7200 IK
8 programmi, motore Inverter, classe E, cruscotto nero

Integrata parziale da 45 cm

EES 42210 IX
8 programmi, motore Inverter, classe E

integrata totale compatta

ESL 2500 RO
6 programmi, cruscotto nero, classe F,

Inserimento in colonna

KESC 5300 L
8 programmi, comandi QuickSelect, motore Inverter, classe D

Lavastoviglie

		NEW 2023							NEW 2023	NEW 2023	
			E		E		E				
	Integrate totali										In colonna
Scheda prodotto in conformità regolamento delegato (EU) n. 2010/1059											
Nome o marchio del fornitore	Electrolux	Electrolux	Electrolux		Electrolux	Electrolux	Electrolux	Electrolux	Electrolux	Electrolux	Electrolux
Modello	KECB 7310 L	KEGB 9405 W	KEMC 9300 L		KESB 7300 L	KESC 7320 L	KESC 8300 L	KEAD 7200 L	KEAF 7200 L	ESL 5315 LO	KESC 5300 L
Classe di efficienza energetica	D	C	D		D	D	D	E	E	E	D
Indice di efficienza energetica	49,9	43.9	49,9		49,9	49,9	49,9	55,9	55.9	55.9	49,9
Indice di efficienza di lavaggio	1,121	1.121	1,121		1,121	1,121	1,121	1,121	1.121	1.121	1,121
Indice di efficienza di asciugatura	1,061	1.061	1,061		1,061	1,061	1,061	1,061	1.061	1.061	1,061
Consumo energetico Kwh/100 cicli (Programma ECO)	85	76	86		84	84	85	94	94	94	82
Numero di coperti	14	15 coperti	15		13	13	14	13	13 coperti	13 coperti	12
Durata Programma ECO	4:00	4:00	4:00		4:00	4:00	4:00	4:00	3:47	3:47	4:00
Consumo di acqua in litri/Ciclo ECO	11	11	11		10,5	10,5	11	9,9	9.9	9.9	9,9
Emissioni sonore espresse in (dB(A) re 1 pW)	44	42	46		46	46	46	46	49	49	44
Classe di emissione sonore	B	B	C		C	C	C	C	C	C	B
Consumo ponderato di energia in modalità spento (Off-mode)	0,5	0.5	0,5		0,5	0,5	0,5	0,5	0.5	0.5	0,5
Consumo di energia in modalità Lasciato acceso (Standby mode)	0,5	0.5	0,5		0,5	0,5	0,5	0,5	0.5	0.5	0,5
Caratteristiche principali											
Tipologia	Integrata totale	Integrata totale	Integrata totale		Integrata totale	Integrata totale	Integrata totale	Integrata totale	Integrata totale	Integrata totale	Integrata totale
Dimensioni (cm)	60 cm	60 cm	60 cm		60 cm	60 cm	60 cm	60 cm	60 cm	60 cm	55 cm
Estetica cruscotto	Nero	Nero	Nero		Nero	Nero	Nero	Nero	Nero	Nero	Nero
Vasca XXL	•	•	•		•	•	-	-	-	-	-
Motore Inverter	•	•	•		•	•	•	•	•	•	•
Mulinello satellitare	•	•	•		•	•	•	-	-	-	•
Energy smart: autoriduzione dei consumi	•	•	•		•	•	•	•	•	•	•
Funzione AutoOff	•	•	•		•	•	•	•	•	•	•
Tecnologia AirDry	•	•	•		•	•	•	•	•	•	•
Sistema di sicurezza integrato AquaStop	•	•	•		•	•	•	•	•	•	•
Sensore torbidità dell'acqua	•	•	•		•	•	•	•	•	•	•
Visualizzazione/cruscotto											
Display	LED	LED	LED		LED	LED	LED	LED	LED	LED	Digitale
Colore LED/LCD	bianchi	bianchi	bianchi		bianchi	bianchi	bianchi	bianchi	bianchi	bianchi	bianchi
Avviso mancanza sale	•	•	•		•	•	•	•	•	•	•
Avviso mancanza brillantante	•	•	•		•	•	•	•	•	•	•
Indicatore di fine programma Beam on Floor	Rosso e verde	Rosso e verde	Rosso e verde		Rosso e verde	Rosso e verde	Rosso e verde	-	-	-	-
Tecnologia TimeBeam(R)	-	-	-		-	-	-	-	-	-	-
Programmazione partenza	fino a 24h	fino a 24h	fino a 24h		fino a 24h	fino a 24h	fino a 24h	3h	3h	3h	fino a 24h
Programmi											
N° programmi	8	8	8		8	8	8	6	5	5	8
Dettaglio programmi	160 min.; 60 min.; 90 min.; AutoSense; Eco; Machine Care; Quick; Pre-Risciacquo	160 min.; 60 min.; 90 min.; AutoSense; Eco; Machine Care; Quick; Pre-Risciacquo	160 min.; 60 min.; 90 min.; AutoSense; Eco; Machine Care; Quick; Pre-Risciacquo		160 min.; 60 min.; 90 min.; AutoSense; Eco; Machine Care; Quick; Pre-Risciacquo	160 min.; 60 min.; 90 min.; AutoSense; Eco; Machine Care; Quick; Pre-Risciacquo	160 min.; 60 min.; 90 min.; AutoSense; Eco; Machine Care; Quick; Pre-Risciacquo	90 min.; AutoSense; Eco; Machine Care; Quick; Pre-Risciacquo	160 min.; 90 min.; Eco; Quick; Ammollo	160 min.; 90 min.; Eco; Quick; Ammollo	160 min.; 60 min.; 90 min.; AutoSense; Eco; Machine Care; Quick; Pre-Risciacquo
Opzioni											
N° opzioni	3	3	2		3	2	2	1	-	-	2
Opzioni	ExtraHygiene; GlassCare; XtraPower	ExtraHygiene; GlassCare; XtraPower	GlassCare; XtraPower		ExtraHygiene; GlassCare; XtraPower	GlassCare; XtraPower	GlassCare; XtraPower	XtraPower	-	-	GlassCare; XtraPower
Cesti											
Sistema di sollevamento facilitato ComfortLift®	•	-	-		-	-	-	-	-	-	-
Vassoio portaposate	•	•	•		-	-	•	-	-	-	-
Cestello portaposate	-	-	-		•	•	-	•	•	•	•
Cesto superiore regolabile in altezza	a pieno carico	a pieno carico	a pieno carico		a pieno carico	a pieno carico	a pieno carico	a pieno carico	•	•	a pieno carico
Supporti SoftGrip	•	•	•		•	-	-	-	-	-	-
Supporti SoftSpikes®	•	•	•		•	-	-	-	-	-	-
Cesto inferiore con settori reclinabili	ComfortLift®	•	•		•	•	•	-	-	-	•
Installazione											
Cerniere autobilancianti	sliding	sliding	sliding		sliding	sliding	sliding	sliding	sliding	sliding	doppio fulcro
Sistema di fissaggio dell'anta PerfectFit	•	•	•		•	•	•	•	•	•	-
Caratteristiche tecniche											
Potenza massima assorbita (W)	1950	1550-2200	1950		1950	1950	1950	1950	1950	1950	1950
Tensione (V)	220-240	220-240	220-240		220-240	220-240	220-240	220-240	220-240	220-240	220-240
Frequenza (Hz)	50	50-60	50		50	50	50	50	50	50	50
Certificazioni	UL-EU	UL-EU	UL-EU		UL-EU	UL-EU	UL-EU	UL-EU	UL-EU	UL-EU	UL-EU

Lavastoviglie

E

	Integrate totali da 45 cm				Compatta	Integrate parziali				
Scheda prodotto in conformità regolamento delegato (EU) n. 2010/1059										
Nome o marchio del fornitore	Electrolux	Electrolux	Electrolux		Electrolux	Electrolux	Electrolux	Electrolux	Electrolux	Electrolux
Modello	KEQC 2200 L	KEAD 2100 L	KEAF 2100 L		ESL 2500 RO	EEM 69300 IX	KEAC 7200 IX	KEAC7 200 IW	KEAC 7200 IK	EES 42210 IX
Classe di efficienza energetica	E	F	F		F	D	E	E	E	E
Indice di efficienza energetica	55,9	61,8	61,8		61,9	49,9	55,9	55.9	55.9	55,9
Indice di efficienza di lavaggio	1,121	1,121	1,121		1,121	1,121	1,121	1,121	1,121	1,121
Indice di efficienza di asciugatura	1,061	1,061	1,061		1,061	1,061	1,061	1,061	1,061	1,061
Consumo energetico Kwh/100 cicli (Programma ECO)	70	78	78		61	86	94	94	94	70
Numero di coperti	9	9	9		6	15	13	13	13	9
Durata Programma ECO	4:00	4:00	4:00		3:50	03:55	4:00	4:00	4:00	4:00
Consumo di acqua in litri/Ciclo ECO	9,9	9,9	9,9		6,5	11	9,9	9,9	9,9	9,9
Emissioni sonore espresse in (dB(A) re 1 pW)	46	47	49		49	44	44	44	44	44
Classe di emissione sonore	C	C	C		C	B	B	B	B	B
Consumo ponderato di energia in modalità spento (Off-mode)	0,5	0,5	0,5		0,5	0,5	0,5	0,5	0,5	0,5
Consumo di energia in modalità Lasciato acceso (Standby mode)	0,5	0,5	0,5		0	0,5	0,5	0,5	0,5	0,5
Caratteristiche principali										
Tipologia	Integrata totale	Integrata totale	Integrata totale		Integrata totale	Integrata parziale	Integrata parziale	Integrata parziale	Integrata parziale	Integrata parziale
Dimensioni (cm)	45 cm	45 cm	45 cm		Compatta	60 cm	60 cm	60 cm	60 cm	60 cm
Estetica cruscotto	Nero	Nero	Nero		Nero	Inox	Inox	Bianco	Nero	Inox antimpronta
Vasca XXL	-	-	-		-	-	-	-	-	-
Motore Inverter	•	•	•		-	•	•	•	•	•
Mulinello satellitare	•	-	-		-	•	-	-	-	-
Energy smart: autoriduzione dei consumi	•	•	•		-	•	•	•	•	•
Funzione AutoOff	•	•	-		-	•	•	•	•	•
Tecnologia AirDry	•	•	•		-	•	•	•	•	•
Sistema di sicurezza integrato AquaStop	•	•	•		-	•	•	•	•	•
Sensore torbidità dell'acqua	•	•	-		-	•	•	•	•	•
Visualizzazione/cruscotto										
Display	LED	LED	LED		Digitale	LED	LED	LED	LED	LED
Colore LED/LCD	bianchi	bianchi	bianchi		bianchi	bianchi	bianchi	bianchi	bianchi	bianchi
Avviso mancanza sale	•	•	•		•	•	•	•	•	•
Avviso mancanza brillantante	•	•	•		•	•	•	•	•	•
Indicatore di fine programma Beam on Floor	Rosso e verde	-	-		-	-	-	-	-	-
Tecnologia TimeBeam(R)	-	-	-		-	-	-	-	-	-
Programmazione partenza	fino a 24h	3h	3h		---	fino a 24h	fino a 24h	fino a 24h	fino a 24h	fino a 24h
Programmi										
N° programmi	8	6	5		6	8	8	8	8	8
Dettaglio programmi	160 min.; 60 min.; 90 min.; AutoSense; Eco; Machine Care; Quick; Pre-Risciacquo	90 min.; AutoSense; Eco; Machine Care; Quick; Pre-Risciacquo	160 min.; 90 min.; Eco; Quick; Pre-Risciacquo		20 Min Party Program; Eco 55; GlassCare 40°; Intensivo 70°C; Normal 65; QuickPlus 50°	160min.; 60min.; 90min.; AutoSense; Eco; Machine Care; Quick; Pre-Risciacquo	160min.; 60min.; 90min.; AutoSense; Eco; Machine Care; Quick; Pre-Risciacquo	160min.; 60min.; 90min.; AutoSense; Eco; Machine Care; Quick; Pre-Risciacquo	160min.; 60min.; 90min.; AutoSense; Eco; Machine Care; Quick; Pre-Risciacquo	160min.; 60min.; 90min.; AutoSense; Eco; Machine Care; Quick; Pre-Risciacquo
Opzioni										
N° opzioni	2	1	-		-	3	3	3	3	3
Opzioni	GlassCare; XtraPower	XtraPower	-		-	ExtraHygiene; GlassCare; XtraPower	ExtraHygiene; GlassCare; XtraPower	ExtraHygiene; GlassCare; XtraPower	ExtraHygiene; GlassCare; XtraPower	ExtraHygiene; GlassCare; XtraPower
Cesti										
Sistema di sollevamento facilitato ComfortLift®	-	-	-		-	-	-	-	-	-
Vassoio portaposate	-	-	-		-	•	-	-	-	-
Cestello portaposate	•	•	•		•	-	•	•	•	•
Cesto superiore regolabile in altezza	a pieno carico	•	•		-	a pieno carico	a pieno carico	a pieno carico	a pieno carico	a pieno carico
Supporti SoftGrip	-	-	-		-	•	•	-	-	-
Supporti SoftSpikes®	•	-	-		-	•	•	•	•	•
Cesto inferiore con settori reclinabili	•	-	-		-	•	•	•	•	•
Installazione										
Cerniere autobilancianti	sliding	sliding	sliding		standard	doppio fulcro	doppio fulcro	doppio fulcro	doppio fulcro	doppio fulcro
Sistema di fissaggio dell'anta PerfectFit	-	-	-		-	-	-	-	-	-
Caratteristiche tecniche										
Potenza massima assorbita (W)	1950	1950	1950		1180	1950	1950	1950	1950	1950
Tensione (V)	220-240	220-240	220-240		230	220-240	220-240	220-240	220-240	220-240
Frequenza (Hz)	50	50	50		50	50	50	50	50	50
Certificazioni	UL-EU	UL-EU	UL-EU		UL-EU	UL-EU	UL-EU	UL-EU	UL-EU	UL-EU

Frigocongelatori

Caratteristiche principali **212**
Combinati 220
Armadi 232
Sottotavolo 240
Doppia porta 241
Combinati Libera Installazione 244
Cantine vino 252

Riepilogo gamma **254**
Dati tecnici **258**

Il produttore si riserva il diritto
di modificare le caratteristiche dei prodotti illustrati.
Le foto prodotto sono da ritenersi meramente esemplificative.

Vi presentiamo la nostra nuova gamma di frigocongelatori da incasso all'avanguardia. Progettati per un futuro più sostenibile.

Progettiamo soluzioni che proteggono la qualità degli alimenti a vantaggio di una dieta sana e una vita sostenibile.

Con oltre 100 anni di tradizione scandinava, realizzando frigocongelatori a partire dalla loro invenzione, stiamo introducendo sul mercato la migliore gamma di frigocongelatori che sia mai stata realizzata.

Massima protezione della qualità degli alimenti attraverso tecnologie avanzate, per preservare le vitamine e ridurre al minimo gli sprechi alimentari.

Perché la più grande influenza che possiamo creare è attraverso la nostra alimentazione. Per noi stessi. E per il pianeta.

Soluzioni sostenibili per vivere meglio

Sviluppiamo soluzioni che garantiscono la qualità degli alimenti per offrirti più sapore e meno sprechi.
Riduciamo al minimo l'impatto ambientale limitando le emissioni di CO2 fino al 20%.*
Questo comporta la produzione degli elettrodomestici in uno stabilimento con certificazione zero rifiuti in discarica di Intertek** e l'aumento della riciclabilità† dei prodotti a fine vita.

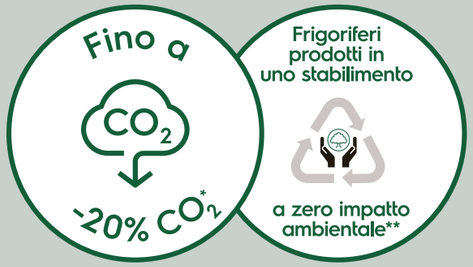

*Impatto di CO2 da materiali, processo e utilizzo. Impatto energetico confrontato con la classe energetica di base F valutata dall'Università Politecnica delle Marche.
**Prodotto in uno stabilimento con certificazione zero rifiuti in discarica di Intertek
† Considerando i frigocongelatori destinati al riciclo nell'Unione Europea.

Prestazioni di altissimo livello

Qualità e rendimento eccellenti, compresa la riduzione del rumore, efficienza energetica garantita dall'avanzata tecnologia di raffreddamento parallelo e la più rapida installazione sul mercato.

MaxiSpace
45% in più di capacità grazie alla nuova larghezza di 75 cm

Prodotti più silenziosi
1 dB(A) di rumorosità ridotta su tutta la gamma e vibrazioni sette volte inferiori rispetto ai modelli precedenti

La migliore installazione della categoria
La più rapida installazione sul mercato, con meno operazioni di messa in opera rispetto a qualsiasi altro concorrente

Punti di forza dei frigocongelatori

Massima freschezza e cibi più succosi del 60% con la tecnologia TwinTech® Total No Frost*

Prodotti freschi anche dopo sette giorni con il frigocongelatore TwinTech® Total No Frost. Questa tecnologia separa l'aria che circola dentro al congelatore dall'aria del frigorifero, assicurando il mantenimento dei livelli di umidità e temperatura costanti. Inoltre, impedisce la formazione di brina, per una totale cura degli alimenti.

* Rispetto al tradizionale sistema di conservazione Total No Frost

Fino al 95%* di vitamine conservate dopo 11 giorni con il cassetto GreenZone*

Il cassetto GreenZone elimina l'umidità in eccesso mantenendo la corretta umidità per le verdure. In questo modo il 95% delle vitamine risulta conservato a distanza di undici giorni, proteggendo gli alimenti con un tasso di umidità ottimale*.

Con MaxiSpace ottieni più spazio per conservare più prodotti

MaxiSpace offre il 45% di capacità in più rispetto a un frigocongelatore convenzionale**
Più alto e largo di un frigocongelatore tradizionale, offre più spazio per conservare un maggior numero di prodotti.

*Test effettuato da Merieux Nutrisciences sulla ritenzione di vitamina C nei mirtilli dopo 11 giorni.
** Rispetto ai frigocongelatori con misure standard.

La nostra gamma di frigocongelatori da incasso

La gamma è organizzata in modo da evidenziare chiaramente le diverse caratteristiche dei prodotti. In base alle funzioni principali, ogni serie rappresenta un livello superiore di tecnologia intelligente e di design intuitivo, e comprende tutte le funzioni della serie inferiore.

La collezione di frigocongelatori da incasso Electrolux

Ventilazione Multiflow
Mantiene la temperatura stabile, impedendo ai cibi di seccarsi

GreenZone e GreenZone Plus
Il cassetto dotato di controllo dell'umidità conserva fino al 95% delle vitamine*

TwinTech® Total No Frost e TwinTech® Total No Frost Plus
Mantiene i cibi succosi e idratati grazie al doppio sistema di raffreddamento e la tecnologia antigelo

ColdSense
I precisi sistemi di controllo elettronico contribuiscono a ridurre gli sprechi alimentari fino al 20%†

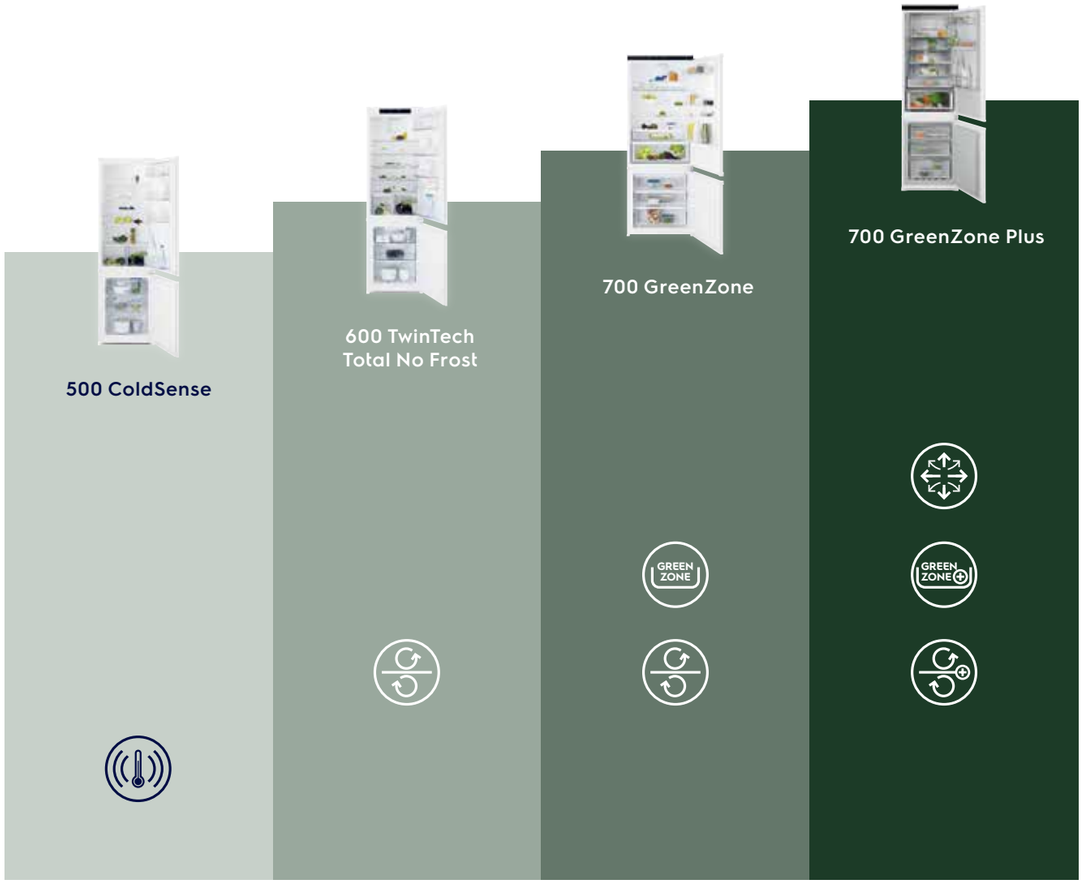

* Rispetto ai frigocongelatori con misure standard.
† Test interno che misura la qualità dell'alimento dopo 6 giorni di conservazione rispetto a un prodotto analogo senza ColdSense.

Frigocongelatore 700 GreenZone e GreenZone Plus

Il centro per una sana alimentazione

Il frigocongelatore 700 GreenZone dispone di un vano sigillato per la gestione della condensa in eccesso e aiuta a prevenire il deterioramento degli alimenti.

Il controllo dell'umidità mantiene o elimina gli eccessi di umidità e di vapore acqueo, garantendo l'ambiente ideale nella cella frigorifera. In questo modo le vitamine vengono preservate fino al 95% e gli alimenti salvaguardati attraverso la giusta quantità di umidità*.

Il cassetto GreenZone Plus dispone del controllo di umidità automatico.

Altre caratteristiche:

TwinTech® Total No Frost
Mantiene i cibi succosi e idratati grazie al doppio sistema di raffreddamento e la tecnologia antigelo

TwinTech® Total No Frost Plus
due sistemi di raffreddamento indipendenti con temperature sempre stabili (solo per alcuni modelli)

MaxiSpace
Offre il 45% di spazio in più rispetto ai frigoriferi standard†
(solo per alcuni modelli)

Con il 70% di plastica riciclata
Vani interni realizzati in plastica riciclata rendendo il prodotto costruito con il 70% di plastica riciclata (solo per alcuni modelli)

L'ambiente sigillato e separato dal resto del frigorifero evita eccessi di condensa, **conservando le vitamine fino al 95%*** dopo 11 giorni** e proteggendo i prodotti con la giusta quantità di umidità.

***Test effettuato da Merieux Nutrisciences sulla ritenzione di vitamina C nei mirtilli dopo 11 giorni.

Scegliete un frigorifero GreenZone con MaxiSpace per ottenere il 45% di capacità in più rispetto a un frigocongelatore standard.* È più alto e più largo dei normali frigoriferi e offre più spazio per conservare più oggetti. Può essere applicato a determinati modelli†

* Test interno che misura la qualità dell'alimento dopo 6 giorni di conservazione rispetto a un prodotto analogo senza ColdSense.
** Disponibile per alcuni modelli. - † Rispetto ai frigocongelatori con misure standard.

Scopri il frigocongelatore MaxiSpace. L'unico con plastica riciclata.

Più spazio alla sostenibilità.
Il frigocongelatore MaxiSpace serie 700 di Electrolux è il primo e unico frigocongelatore ad avere il **70% di plastica riciclata** nelle pareti interne.
È disegnato secondo il concetto di circolarità: la plastica dei frigoriferi usati viene riciclata per produrne di nuovi, efficienti, sicuri: pareti, cassetti e ripiani sono realizzati per vivere a contatto con gli alimenti.

For better living. Designed in Sweden.

L'UNICO SUL MERCATO

70% DI PLASTICA RICICLATA nelle pareti interne

Disegnato per la circolarità

Realizzato per il contatto con gli alimenti
Approvato secondo il regolamento CE n. 1935/2004

MaxiSpace* ti regala il set sottovuoto Create 3 di Electrolux

Dal 1° maggio al 31 dicembre 2023, acquista un frigocongelatore MaxiSpace* con il 70% di plastica riciclata e richiedi in omaggio il Set sottovuoto **Create 3 di Electrolux** composto da due contenitori per alimenti comprensivi di macchina per sottovuoto.

*Modelli in promozione e regolamento completo su electrolux.it.
Operazione a premi valida dal 1° maggio 2023 al 31 dicembre 2023.

Frigocongelatore Combinato 700 MaxiSpace TwinTech® Total No Frost Plus PR
KNG 7 TE 75 S

Indicatore di temperatura IT4 e Humidity control

* rispetto ad un frigocongelatore tradizionale

Benefit
- **Tecnologia TwinTech® Total No Frost Plus: due sistemi di raffreddamento indipendenti con temperature sempre stabili.**
- **Ventilazione FreeStore® Technology con ventola radiale**
- Scongelamento e sbrinamento automatici
- **45% di capacità in più***
- **Cassetto sigillato GreenZone** con controllo umidità per preservare al meglio le vitamine, il sapore e la consistenza della frutta e verdura fresca
- **Compressore inverter con garanzia 10 anni**

Specifiche tecniche
- **Classe di efficienza energetica E**
- Capacità totale frigorifero 287 litri
- Capacità totale congelatore 89 litri
- Capacità di congelamento 10.5 kg/24 h
- Silenziosità 35 dB(A)
- Pannello digitale con dual control: regolazione separata della temperatura del frigorifero e del congelatore
- **Illuminazione a LED superiore e 2 laterali**

Funzioni/Programmi
- Pannello di controllo con **ECOMETER**
- **ECO Mode:** l'impostazione più efficiente dal punto di vista energetico
- **Funzione ShoppingMode:** raffreddamento rapido
- **Funzione FastFreeze:** congelamento rapido
- Allarme luminoso/acustico alta temperatura
- Allarme luminoso/acustico porta aperta: frigo e congelatore

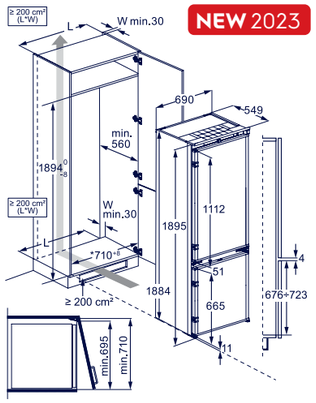

Installazione
- Installazione a traino
- 2 porte reversibili con incernieramento a destra

Dotazione
- Vano frigorifero: 4 ripiani in vetro, 1 griglia portabottiglie piatta, 1 cassetto GreenZone, 1 cassetto ExtraZone, 1 contenitore burro, 1 mensola per bottiglie, mezzo ripiano amovibile, 1 mensola trasparente, 2 portauova
- Vano congelatore: 3 cassetti, 1 vaschetta del ghiaccio

Modello	Prezzo
KNG7TE75S	2.350,00

Frigocongelatore Combinato 700 MaxiSpace TwinTech® Total No Frost Plus PR
KNR 7 TE 75 S

Indicatore di temperatura IT4 e Humidity control

* rispetto ad un frigocongelatore tradizionale

Benefit
- **Tecnologia TwinTech® Total No Frost Plus: due sistemi di raffreddamento indipendenti con temperature sempre stabili.**
- **Ventilazione FreeStore® Technology con ventola radiale**
- **Vani interni realizzati in plastica riciclata rendendo il prodotto costruito con il 70% di plastica riciclata**
- Scongelamento e sbrinamento automatici
- **45% di capacità in più***
- **Cassetto sigillato GreenZone** con controllo umidità per preservare al meglio le vitamine, il sapore e la consistenza della frutta e verdura fresca
- **Compressore inverter con garanzia 10 anni**

Specifiche tecniche
- **Classe di efficienza energetica E**
- Capacità totale frigorifero 287 litri
- Capacità totale congelatore 89 litri
- Capacità di congelamento 10.5 kg/24 h
- Silenziosità 35 dB(A)
- Controllo elettronico con pannello digitale
- **Illuminazione a LED superiore e 2 laterali**

Funzioni/Programmi
- Pannello di controllo con **ECOMETER**
- **ECO Mode:** l'impostazione più efficiente dal punto di vista energetico
- **Funzione ShoppingMode:** raffreddamento rapido
- **Funzione FastFreeze:** congelamento rapido
- Allarme luminoso/acustico alta temperatura
- Allarme luminoso/acustico porta aperta: frigo e congelatore

Installazione
- Installazione a traino

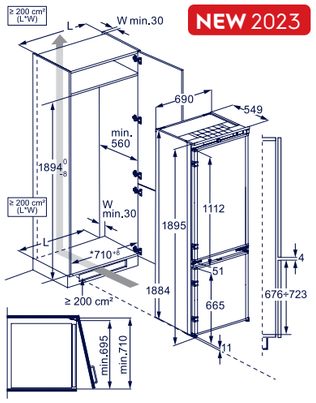

- 2 porte reversibili con incernieramento a destra

Dotazione
- Vano frigorifero: 4 ripiani in vetro, 1 griglia portabottiglie piatta, 1 cassetto GreenZone, 1 cassetto ExtraZone, 1 contenitore burro, 1 mensola per bottiglie, mezzo ripiano amovibile, 1 mensola trasparente, 2 portauova
- Vano congelatore: 3 cassetti, 1 vaschetta del ghiaccio

Modello	Prezzo
KNR7TE75S	2.650,00

Frigocongelatore Combinato 700 MaxiSpace TwinTech® Total No Frost Plus PR
KNS 7 TE 75 S

Indicatore di temperatura IT4 e Humidity control

*rispetto ad un frigocongelatore tradizionale

Benefit
- **Tecnologia TwinTech® Total No Frost Plus: due sistemi di raffreddamento indipendenti con temperature sempre stabili.**
- **Ventilazione FreeStore® Technology con ventola radiale**
- Scongelamento e sbrinamento automatici
- **45% di capacità in più***
- **Cassetto sigillato GreenZone** con controllo umidità per preservare al meglio le vitamine, il sapore e la consistenza della frutta e verdura fresca
- **10 anni di garanzia sul compressore**

Specifiche tecniche
- **Classe di efficienza energetica E**
- Capacità totale frigorifero 287 litri
- Capacità totale congelatore 89 litri
- Capacità di congelamento 8 kg/24 h
- Silenziosità 36 dB(A)
- Pannello digitale con dual control: regolazione separata della temperatura del frigorifero e del congelatore
- **Illuminazione a LED superiore integrata nella ventola**

Funzioni/Programmi
- **Funzione ShoppingMode:** raffreddamento rapido
- **Funzione HolidayMode**
- **Funzione FastFreeze:** congelamento rapido
- Allarme luminoso/acustico alta temperatura
- Allarme luminoso/acustico porta aperta: frigo e congelatore

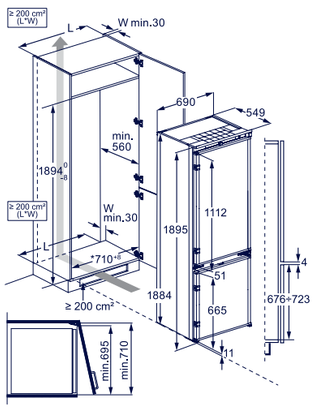

Installazione
- Installazione a traino
- 2 porte reversibili con incernieramento a destra

Dotazione
- Vano frigorifero: 4 ripiani in vetro, 1 contenitore burro, 1 mensola bottiglie, 1 portauova, 1 mezza mensola movibile, 1 Cassetto GreenZone, 1 Cassetto ExtraZone, 1 Griglia Bottiglie,
- Vano congelatore: 3 cassetti, 1 vaschetta del ghiaccio

Modello	Prezzo
KNS 7 TE 75 S	2.310,00

Frigocongelatore 600 TwinTech® Total No Frost

Mantiene i cibi succosi e idratati

Il frigocongelatore 600 TwinTech® Total No Frost mantiene gli alimenti più succosi del 60% rispetto ai frigocongelatori con un solo evaporatore. *

Il sistema a doppio raffreddamento garantisce l'umidità ideale per impedire la disidratazione degli alimenti. Inoltre, consente di non dover mai sbrinare il congelatore.

Altre caratteristiche:

Ventilazione FreeStore®
Assicura la corretta circolazione dell'aria all'interno del vano frigorifero

Funzione FastFreeze
Con FastFreeze potrai congelare grandi quantitativi di cibi freschi. La temperatura si abbassa rapidamente per per portare tutto alla temperatura ottimale.

Congela velocemente con la funzione FastFreeze
Con la funzione FastFreeze potrai congelare grandi quantitativi di cibi freschi. La temperatura si abbassa rapidamente per portare tutto alla temperatura ottimale.

Frigorifero TwinTech® Total No Frost
Insalata come appena acquistata, dopo 7 giorni

Frigorifero tradizionale
Insalata conservata, dopo 7 giorni

Due sistemi di raffreddamento sono meglio di uno: i vani frigo e congelatore, avendo due sistemi di circolazione d'aria indipendenti, garantiscono condizioni ottimali di conservazione in ciascun vano.

TwinTech® Total No Frost è l'evoluzione del tradizionale Total No Frost che garantisce:

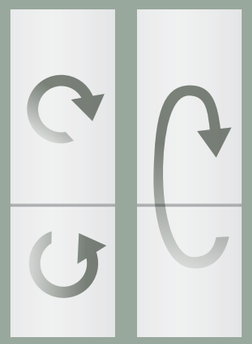

Tecnologia TwinTech® Total No Frost

Tecnologia Total No Frost tradizionale

- la **giusta umidità** nel vano frigo per una freschezza che dura più a lungo.
- **l'aria secca comporta nessuna formazione di brina nel vano congelatore.**
- **nessuno scambio di odori tra gli alimenti** riposti nel frigo e nel congelatore, grazie alla ventilazione separata.
- **sbrinamento e scongelamento automatici**.

Hai appena fatto la spesa?
Seleziona la funzione ShoppingMode per raffreddare più velocemente gli alimenti appena inseriti

Funzione HolidayMode
Pensata per quando ci si assenta da casa per un lungo periodo; la temperatura del frigo viene impostata automaticamente a +14 °C, mentre il congelatore continua a funzionare normalmente

Frigocongelatore 500 ColdSense

Più gusto, meno spreco

Il frigocongelatore 500 ColdSense ripristina velocemente la temperatura ottimale all'apertura e chiusura della porta, attraverso precisi sensori elettronici. In questo modo si limitano gli sbalzi di temperatura e il deterioramento del cibo, con una riduzione degli sprechi fino al 20%. *

Sbalzi di temperatura all'apertura della porta o creati dall'inserimento di cibi caldi nel frigorifero provocano effetti negativi che danneggiano gli alimenti.
I sensori intuitivi ColdSense regolano rapidamente la temperatura ad ogni variazione, refrigerando in tempi più rapidi del 40% rispetto ai frigoriferi tradizionali, limitando lo stress e i danni agli alimenti.

Questo frigocongelatore è anche dotato di:

LowFrost
Sbrinamenti meno frequenti

Ventilazione FreeStore®
Assicura la corretta circolazione dell'aria all'interno del vano frigorifero (solo su alcuni modelli)

* Test interno che misura la qualità dell'alimento dopo 6 giorni di conservazione rispetto a un prodotto analogo senza ColdSense.
** Disponibile per alcuni modelli.

Temperatura uniforme nel frigorifero, indipendente dall'esterno.
Gestione della temperatura sia in frigorifero che nell'ambiente, garantendo la stabilità del freddo indipendentemente dalla temperatura dell'ambiente.

Combinato MultiSpace

Il frigocongelatore MultiSpace garantisce una maggiore capacità di conservazione rispetto ad un modello ad incasso standard, per offrirti ancor più spazio e flessibilità.

La controporta del frigorifero misura ben 12 cm in più rispetto al classico frigocongelatore alto 178 cm, assicurando una capienza di ben 20 litri in più. Più spazio e più flessibilità, grazie a ripiani removibili che permettono di conservare una quantità maggiore di cibo, mantenendolo sempre fresco, come appena comprato.

Frigocongelatore Combinato 500 MultiSpace Low Frost ventilato LNS 8 FF 19 S

Indicatore di temperatura IT4 e Humidity control

Benefit
- **Tecnologia Low Frost**
- **Ventilazione FreeStore® Technology**

Specifiche tecniche
- **Classe di efficienza energetica F**
- Capacità totale vano frigorifero 216 litri
- Capacità totale vano congelatore 73 litri
- Capacità di congelamento 4,5 kg/24 h
- Silenziosità 34 dB(A)
- Pannello digitale con dual control: regolazione separata della temperatura del frigorifero e del congelatore
- **Luce LED laterale**

Funzioni/Programmi
- **Funzione ShoppingMode:** raffreddamento rapido
- **Funzione HolidayMode**
- **Funzione FastFreeze:** congelamento rapido
- Allarme luminoso/acustico alta temperatura
- Allarme luminoso e acustico porta aperta

Installazione
- Installazione a traino
- 2 porte reversibili con incernieramento a destra

Dotazione
- Vano frigorifero: 5 ripiani in vetro, 1 contenitore burro, 1 mensola bottiglie, 1 mensola trasparente, 1 portauova, 1 cassetto verdura su guide telescopiche totalmente estensibili

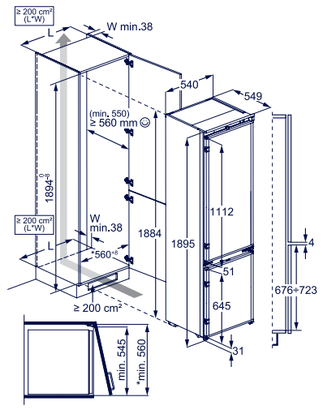

- Vano congelatore: 3 cassetti, 1 vaschetta del ghiaccio, 2 ripiani in vetro

Disponibile come optional
E3RWAF01 Filtro ai carboni attivi

Modello	Prezzo
LNS8FF19S	1.550,00
E3RWAF01	30,00

Frigocongelatore Combinato 600 MultiSpace TwinTech® Total No Frost PR LNS 9 TE 19 S

Disponibile come optional
E3RWAF01 Filtro ai carboni attivi

Benefit
- **Tecnologia TwinTech® Total No Frost: due sistemi di raffreddamento indipendenti**
- **Ventilazione FreeStore® Technology**
- Compressore inverter con garanzia 10 anni

Specifiche tecniche
- **Classe di efficienza energetica E**
- Capacità totale vano frigorifero 216 litri
- Capacità totale vano congelatore 62 litri
- Capacità di congelamento 8 kg/24 h
- Silenziosità 34 dB(A)
- Pannello digitale con dual control: regolazione separata della temperatura del frigorifero e del congelatore
- Sicurezza bambini
- **Illuminazione a LED superiore integrata nella ventola**

Funzioni/Programmi
- **Funzione ShoppingMode:** raffreddamento rapido
- **Funzione HolidayMode**
- **Funzione FastFreeze:** congelamento rapido
- Allarme luminoso/acustico alta temperatura
- Allarme luminoso/acustico porta aperta

Installazione
- Installazione a traino
- 2 porte reversibili con incernieramento a destra

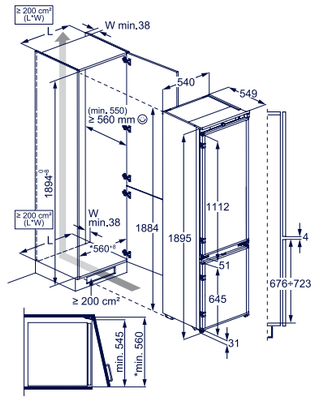

Dotazione
- Vano frigorifero: 4 ripiani in vetro di cui 1 sdoppiabile FlexiShelf, 1 contenitore burro, 1 mensola bottiglie, 1 mensola trasparente, 2 portauova, mezzo ripiano amovibile, 1 cassetto verdura su guide telescopiche totalmente estensibili e 1 cassetto ExtraZone
- Vano congelatore: 3 cassetti, 1 vaschetta del ghiaccio, 2 ripiani in vetro

Modello	Prezzo
LNS9TE19S	1.750,00
E3RWAF01	30,00

Frigocongelatore Combinato 700 GreenZone Multiflow TwinTech® Total No Frost Plus PR
KNP 7 MD 18 S

NEW 2023
DISPONIBILE DA GIUGNO

Benefit
- **Tecnologia TwinTech® Total No Frost Plus: due sistemi di raffreddamento indipendenti con temperature sempre stabili.**
  Ventilazione Multiflow
- **Vani interni realizzati in plastica riciclata rendendo il prodotto costruito con il 70% di plastica riciclata**
- **Cassetto sigillato GreenZone Plus** con controllo umidità automatico per preservare al meglio le vitamine, il sapore e la consistenza della frutta e verdura fresca
- **Compressore inverter con garanzia 10 anni**

Specifiche tecniche
- **Classe di efficienza energetica D**
- Capacità totale frigorifero 186 litri
- Capacità totale congelatore 62 litri
- Capacità di congelamento 8 kg/24 h
- Silenziosità 36 dB(A)
- Pannello digitale con dual control: regolazione separata della temperatura del frigorifero e del congelatore
- **Illuminazione a LED superiore e 2 laterali**
- **Filtro Clean Air+**

Funzioni/Programmi
- Pannello di controllo con **ECOMETER**
- **ECO Mode:** l'impostazione più efficiente dal punto di vista energetico
- **Funzione ShoppingMode:** raffreddamento rapido
- **Funzione FastFreeze:** congelamento rapido
- Allarme luminoso/acustico alta temperatura
- Allarme luminoso/acustico porta aperta: frigo e congelatore

Humidity Control automatico

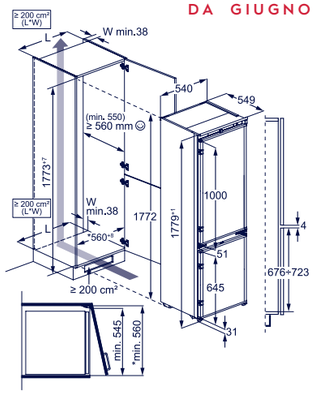

Installazione
- Installazione a traino
- 2 porte reversibili con incernieramento a destra

Dotazione
- Vano frigorifero: 4 ripiani in vetro di cui 1 sdoppiabile FlexiShelf, 1 GreenZonePlus, 1 cassetto ExtraChill, 1 contenitore burro, 1 mensola per bottiglie, 1 mensola trasparente, 2 portauova
- Vano congelatore: 3 cassetti, 1 vaschetta del ghiaccio

Modello	Prezzo
KNP7MD18S	1.950,00

Frigocongelatore Combinato 700 TwinTech® Total No Frost PR
LNT 7 TE 18 S3

Benefit
- **Tecnologia TwinTech® Total No Frost: due sistemi di raffreddamento indipendenti**
- **Ventilazione FreeStore® Technology**
- **Cassetto sigillato GreenZone** con controllo umidità per preservare al meglio le vitamine, il sapore e la consistenza della frutta e verdura fresca
- **Compressore inverter con garanzia 10 anni**

Specifiche tecniche
- **Classe di efficienza energetica E**
- Capacità totale frigorifero 194 litri
- Capacità totale congelatore 62 litri
- Capacità di congelamento 7 kg/24 h
- Silenziosità 34 dB(A)
- Pannello digitale con dual control: regolazione separata della temperatura del frigorifero e del congelatore

Funzioni/Programmi
- **Funzione ShoppingMode:** raffreddamento rapido
- **Funzione HolidayMode**
- **Funzione FastFreeze:** congelamento rapido

Installazione
- Installazione a traino
- 2 porte reversibili con incernieramento a destra

Dotazione
- Vano frigorifero: 5 ripiani in vetro di cui 1 sdoppiabile FlexiShelf, 1 Griglia portabottiglie, 1 cassetto GreenZone, 1 contenitore burro, 1 mensola per bottiglie, mezzo ripiano amovibile, 1 mensola trasparente, 2 portauova
- Vano congelatore: 2 ripiani in vetro, 3 cassetti, 1 vaschetta del ghiaccio

Humidity Control

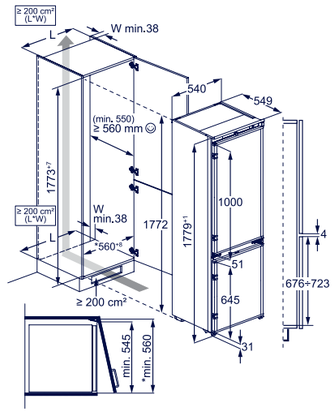

Modello	Prezzo
LNT7TE18S3	1.800,00

Frigocongelatore Combinato 600 TwinTech® Total No Frost
KNT 7 TF 18 S

Indicatore di temperatura IT4

Disponibile come optional
E3RWAF01 Filtro ai carboni attivi

Benefit
- **Tecnologia TwinTech® Total No Frost: due sistemi di raffreddamento indipendenti**
- **Ventilazione FreeStore® Technology**
- **Compressore inverter con garanzia 10 anni**

Specifiche tecniche
- **Classe di efficienza energetica F**
- Capacità totale vano frigorifero 193 litri
- Capacità totale vano congelatore 61 litri
- Capacità di congelamento 5 kg/24 h
- Silenziosità 35 dB(A)
- Pannello digitale con dual control: regolazione separata della temperatura del frigorifero e del congelatore
- Sicurezza bambini
- **Illuminazione a LED laterale**

Funzioni/Programmi
- **Funzione ShoppingMode:** raffreddamento rapido
- **Funzione HolidayMode**
- Allarme luminoso/acustico alta temperatura
- Allarme luminoso/acustico porta aperta

Installazione
- Installazione a traino
- 2 porte reversibili con incernieramento a destra

Dotazione
- Vano frigorifero: 5 ripiani in vetro di cui 1 sdoppiabile FlexiShelf, 1 Griglia portabottiglie, 1 contenitore burro, 2 portauova, mezzo ripiano amovibile
- Vano congelatore: 3 cassetti, 1 vaschetta del ghiaccio, 2 ripiani in vetro

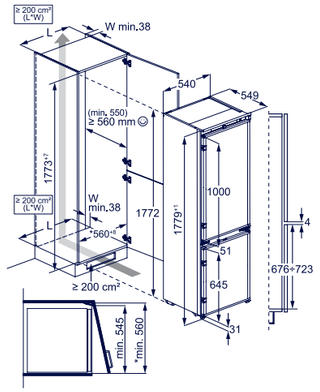

Modello	Prezzo
KNT7TF18S	1.550,00
E3RWAF01	30,00

Frigocongelatore Combinato 600 TwinTech® Total No Frost
KNT 6 TE 18 S

Benefit
- **Tecnologia TwinTech® Total No Frost: due sistemi di raffreddamento indipendenti**
- **Ventilazione FreeStore® Technology**
- **Compressore inverter con garanzia 10 anni**

Specifiche tecniche
- **Classe di efficienza energetica E**
- Capacità totale vano frigorifero 193 litri
- Capacità vano congelatore 61 litri
- Capacità di congelamento 5 kg/24 h
- Silenziosità 36 dB(A)
- Controlli interni digitali con LED e dual control: regolazione separata della temperatura del frigorifero e del congelatore
- **Illuminazione a LED**

Funzioni/Programmi
- **Funzione FastFreeze:** congelamento rapido
- Spia luminosa (gialla) per congelamento rapido

Installazione
- Installazione a traino
- 2 porte reversibili con incernieramento a destra

Dotazione
- Vano frigorifero: 5 ripiani in vetro, 1 contenitore burro, 1 mensola bottiglie, 2 portauova, mezzo ripiano amovibile, 2 cassetti verdura
- Vano congelatore: 3 cassetti, 1 vaschetta del ghiaccio, 2 ripiani in vetro

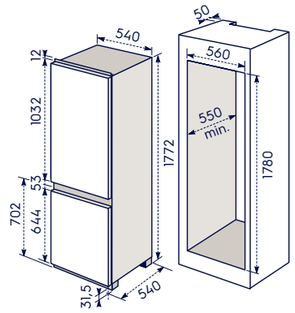

Modello	Prezzo
KNT6TE18S	1.550,00

Frigocongelatore Combinato 600 TwinTech® Total No Frost
KNT 6 TF 18 S

Humidity control

Benefit
- **Tecnologia TwinTech® Total No Frost: due sistemi di raffreddamento indipendenti**
- **Ventilazione FreeStore® Technology**
- **Compressore inverter con garanzia 10 anni**

Specifiche tecniche
- **Classe di efficienza energetica F**
- Capacità totale vano frigorifero 193 litri
- Capacità vano congelatore 61 litri
- Capacità di congelamento 5 kg/24 h
- Silenziosità 36 dB(A)
- Controlli interni digitali con LED e dual control: regolazione separata della temperatura del frigorifero e del congelatore
- **Illuminazione a LED**

Funzioni/Programmi
- **Funzione FastFreeze:** congelamento rapido
- Spia luminosa (gialla) per congelamento rapido

Installazione
- Installazione a traino
- 2 porte reversibili con incernieramento a destra

Dotazione
- Vano frigorifero: 5 ripiani in vetro, 1 contenitore burro, 1 mensola bottiglie, 2 portauova, mezzo ripiano amovibile, 2 cassetti verdura
- Vano congelatore: 3 cassetti, 1 vaschetta del ghiaccio, 2 ripiani in vetro

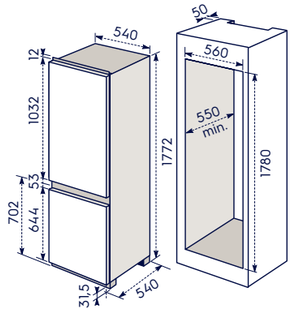

Modello	Prezzo
KNT6TF18S	1.400,00

Frigocongelatore Combinato 600 TwinTech® Total No Frost PR
KNT 6 TF 18 S1

Humidity control

Benefit
- **Tecnologia TwinTech® Total No Frost: due sistemi di raffreddamento indipendenti**
- **Ventilazione FreeStore® Technology**
- **Compressore inverter con garanzia 10 anni**

Specifiche tecniche
- **Classe di efficienza energetica F**
- Capacità totale vano frigorifero 193 litri
- Capacità vano congelatore 61 litri
- Capacità di congelamento 5 kg/24 h
- Silenziosità 39 dB(A)
- Controlli interni elettronici con LED e dual control: regolazione separata della temperatura del frigorifero e del congelatore
- **Illuminazione a LED**

Funzioni/Programmi
- **Funzione FastFreeze:** congelamento rapido
- Spia luminosa (gialla) per congelamento rapido

Installazione
- Installazione a traino
- 2 porte reversibili con incernieramento a destra

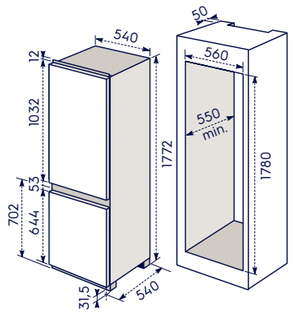

Dotazione
- Vano frigorifero: 5 ripiani in vetro, 1 contenitore burro, 1 mensola per bottiglie, 1 portauova, 1 mensola trasparente, mezzo ripiano amovibile, 2 cassetti verdura
- Vano congelatore: 3 cassetti, 1 vaschetta del ghiaccio, 2 ripiani in vetro

Modello	Prezzo
KNT6TF18S1	1.380,00

Frigocongelatore Combinato 500 Low Frost ventilato
KNT 2 FF 18 T

Indicatore di temperatura IT4

Benefit
- **Tecnologia Low Frost**
- **Ventilazione FreeStore® Technology**

Specifiche tecniche
- **Classe di efficienza energetica F**
- Capacità totale vano frigorifero 196 litri
- Capacità vano congelatore 73 litri
- Capacità di congelamento 3,3 kg/24 h
- Silenziosità 35 dB(A)
- Controlli interni elettronici con LED
- **Illuminazione a LED**

Funzioni/Programmi
- **Funzione FastFreeze:** congelamento rapido
- Spia luminosa (gialla) per congelamento rapido

Installazione
- Installazione a traino
- 2 porte reversibili con incernieramento a destra

Dotazione
- Vano frigorifero: 5 ripiani in vetro, 2 cassetti verdura, 1 contenitore burro, 1 mensola per bottiglie, 2 mensole trasparenti, 1 portauova
- Vano congelatore: 3 cassetti, 1 vaschetta del ghiaccio, 2 ripiani in vetro

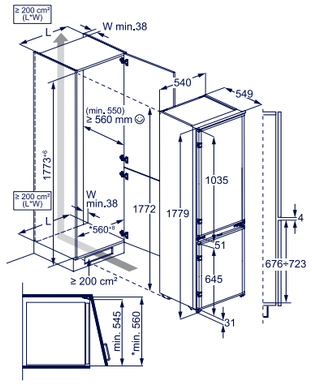

Esclusivo — MODELLO **LNT3FF18S** IN ESAURIMENTO — Prezzo **1.330,00**

Modello	Prezzo
KNT2FF18T	1.150,00

Frigocongelatore Combinato 500 Low Frost
KNT 1 LF 18 S1

Indicatore di temperatura IT4

Benefit
- **Tecnologia Low Frost**

Specifiche tecniche
- **Classe di efficienza energetica F**
- Capacità totale vano frigorifero 196 litri
- Capacità totale vano congelatore 72 litri
- Capacità di congelamento 3,9 kg/24 h
- Silenziosità 35 dB(A)
- Controlli interni elettronici con LED
- **Illuminazione a LED**

Funzioni/Programmi
- **Funzione FastFreeze:** congelamento rapido
- Spia luminosa (gialla) per congelamento rapido

Installazione
- Installazione a traino
- 2 porte reversibili con incernieramento a destra

Dotazione
- Vano frigorifero: 5 ripiani in vetro, 1 contenitore burro, 1 mensola per bottiglie, 1 portauova, 1 mensola trasparente, 2 cassetti verdura
- Vano congelatore: 3 cassetti, 1 vaschetta del ghiaccio, 2 ripiani in vetro

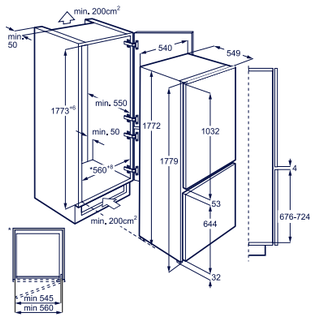

MODELLO **KNT2LF18S** IN ESAURIMENTO — Prezzo **1.250,00**

MODELLO **KNT2LF18T** IN ESAURIMENTO — Prezzo **1.250,00**

Esclusivo — MODELLO **KNT3LF18S2** IN ESAURIMENTO — Prezzo **1.260,00**

KNT 1 LF 18 T1
- Incernieramento porte a sinistra
- **Privo di indicatore di temperatura IT4**

Modello	Prezzo
KNT1LF18S1	1.100,00
KNT1LF18T1	1.100,00

Frigocongelatore Combinato 500 Low Frost
KNT 1 LF 16 S

Benefit
- **Tecnologia Low Frost**

Specifiche tecniche
- **Classe di efficienza energetica F**
- Capacità totale vano frigorifero 161 litri
- Capacità vano congelatore 72 litri
- Capacità di congelamento 4,5 kg/24 h
- Silenziosità 36 dB(A)
- Controlli interni elettronici con LED
- **Illuminazione a LED**

Funzioni/Programmi
- **Funzione FastFreeze:** congelamento rapido
- Spia luminosa (gialla) per congelamento rapido

Installazione
- Installazione a traino
- 2 porte reversibili con incernieramento a destra

Dotazione
- Vano frigorifero:
  3 ripiani in vetro, 1 mensola bottiglie, 1 portauova, 1 contenitore burro, mezzo ripiano amovibile, 2 cassetti verdura
- Vano congelatore:
  3 cassetti, 1 vaschetta del ghiaccio, 2 ripiani in vetro

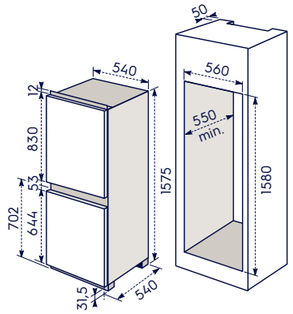

Modello	Prezzo
KNT1LF16S	1.135,00

Frigorifero Armadio 600 ventilato con vano congelatore
KFS 3 DF 18 S

Indicatore di temperatura IT4

Benefit
- Vano congelatore ****
- **Ventilazione FreeStore® Technology**
- **Compressore inverter con garanzia 10 anni**

Specifiche tecniche
- **Classe di efficienza energetica F**
- Capacità totale vano frigorifero 260 litri
- Capacità totale vano congelatore 22 litri
- Capacità di congelamente 5,7 kg/24 h
- Silenziosità 32 dB(A)
- Controlli interni elettronici con LED dual control: regolazione separata della temperatura del frigorifero e del congelatore
- **Illuminazione a LED**

Funzioni/Programmi
- **Funzione FastFreeze:** congelamento rapido

Installazione
- Installazione a traino
- Porta reversibile con incernieramento a destra

Dotazione
- Vano frigorifero:
  5 ripiani in vetro, 1 cassettone estraibile MaxiBox su guide telescopiche con 1 divisorio per cassettone, 1 contenitore burro, 2 mensole trasparenti, 1 mensola per bottiglie, 1 portauova

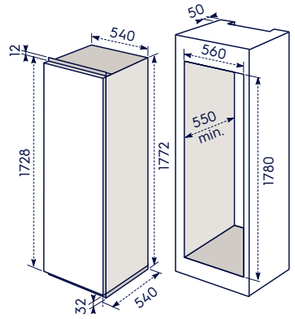

Disponibile come optional
E3RWAF01 Filtro ai carboni attivi

Modello	Prezzo
KFS3DF18S	1.475,00
E3RWAF01	30,00

Frigorifero Armadio 600 ventilato con vano congelatore
KFS 4 DF 18 S

Benefit
- Vano congelatore ****
- **Ventilazione FreeStore® Technology**
- **Compressore inverter con garanzia 10 anni**

Specifiche tecniche
- **Classe di efficienza energetica F**
- Capacità totale vano frigorifero 260 litri
- Capacità totale vano congelatore 22 litri
- Capacità di congelamente 5,7 kg/24 h
- Silenziosità 32 dB(A)
- Pannello digitale e dual control: regolazione separata della temperatura del frigorifero e del congelatore
- Sicurezza bambini
- **Illuminazione a LED superiore integrata nella ventola**

Funzioni/Programmi
- **Funzione ShoppingMode:** raffreddamento rapido
- **Funzione FastFreeze:** congelamento rapido
- Allarme luminoso/acustico porta aperta

Installazione
- Installazione a traino
- Porta reversibile con incernieramento a destra

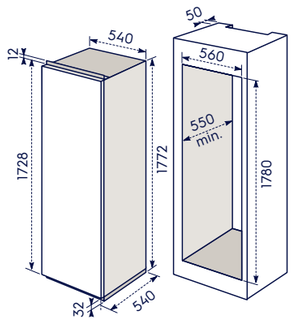

Dotazione
- Vano frigorifero:
  5 ripiani in vetro di cui 1 sdoppiabile FlexiShelf, 1 griglia portabottiglie, 1 cassettone estraibile MaxiBox su guide telescopiche con 1 divisorio per
  cassettone, 1 contenitore burro, 2 mensole trasparenti, 1 mensola per bottiglie, 1 portauova

Disponibile come optional
E3RWAF01 Filtro ai carboni attivi

Modello	Prezzo
KFS4DF18S	1.845,00
E3RWAF01	30,00

Vano cantina
Un vano pratico e capiente per tenere in fresco acqua, vino o qualsiasi alimento che necessita di temperature più basse.

Frigorifero Armadio 500 con vano congelatore
KFB 2 AF 12 S1

Indicatore di temperatura IT4

Benefit
- Vano congelatore ****

Specifiche tecniche
- **Classe di efficienza energetica F**
- Capacità totale vano frigorifero 174 litri
- Capacità totale vano congelatore 14 litri
- Capacità di congelamente 2,7 kg/24 h
- Silenziosità 35 dB(A)
- Controlli interni elettronici con LED
- **Illuminazione a LED**

Funzioni/Programmi
- **Funzione FastFreeze:** congelamento rapido

Installazione
- Installazione a traino
- Porta reversibile con incernieramento a destra

Dotazione
- Vano frigorifero:
  4 ripiani in vetro, 1 contenitore burro, 1 mensola trasparente, 1 mensola per bottiglie, 1 portauova, 1 cassettone verdura

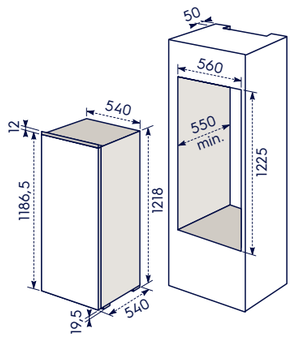

Modello	Prezzo
KFB2AF12S1	925,00

Frigorifero Armadio 500 con vano congelatore
KFB 2 AF 10 S1

NEW 2023

Humidity control

Benefit
- Vano congelatore ***

Specifiche tecniche
- **Classe di efficienza energetica F**
- Capacità totale vano frigorifero 148 litri
- Capacità totale vano congelatore 17 litri
- Silenziosità 36 dB(A)
- Controlli interni
- **Illuminazione a LED**

Installazione
- Installazione a traino
- Porta reversibile con incernieramento a destra

Dotazione
- Vano frigorifero:
  3 ripiani in vetro, 1 contenitore burro, 1 mensola trasparente, 1 mensola per bottiglie, 1 portauova, 1 cassettone verdura

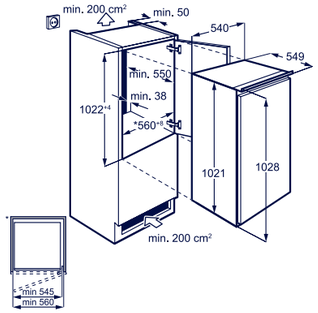

MODELLO	Prezzo
KFB2AF10S IN ESAURIMENTO	925,00

Modello	Prezzo
KFB2AF10S1	925,00

Frigorifero Armadio 500 con vano congelatore PR
KFB 1 AF 12 S

Indicatore di temperatura IT4

Benefit
- Vano congelatore ****

Specifiche tecniche
- **Classe di efficienza energetica F**
- Capacità totale vano frigorifero 174 litri
- Capacità totale vano congelatore 14 litri
- Capacità di congelamento 2,7 kg/24 h
- Silenziosità 35 dB(A)
- Controlli interni elettronici
- **Illuminazione a LED**

Funzioni/Programmi
- **Funzione ShoppingMode**:raffreddamento rapido
- **Funzione FastFreeze:** congelamento rapido
- Spia luminosa (gialla) per congelamento rapido

Installazione
- Installazione a traino
- Porta reversibile con incernieramento a destra

Dotazione
- Vano frigorifero:
  4 ripiani in vetro, 1 contenitore burro, 1 mensola per bottiglie, 1 portauova, 1 mensola trasparente, 1 cassettone verdura

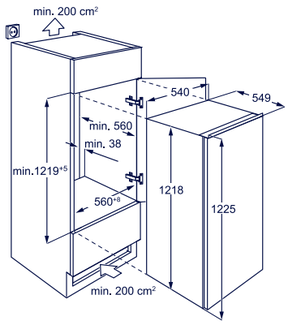

Modello	Prezzo
KFB1AF12S	835,00

Frigorifero Armadio 600 ventilato
KRS 4 DE 18 S

Humidity control

Disponibile come optional
E3RWAF01 Filtro ai carboni attivi

Benefit
- **Ventilazione FreeStore® Technology**

Specifiche tecniche
- **Classe di efficienza energetica E**
- Capacità totale vano frigorifero 311 litri
- Silenziosità 34 dB(A)
- Pannello digitale
- **Illuminazione a LED superiore integrata nella ventola**

Funzioni/Programmi
- **Funzione ShoppingMode:** raffreddamento rapido
- **Funzione HolidayMode**
- Allarme luminoso/acustico porta aperta
- Sicurezza bambini

Installazione
- Installazione a traino
- Porta reversibile con incernieramento a destra

Dotazione
- Vano frigorifero:
  6 ripiani in vetro di cui 1 sdoppiabile FlexiShelf, 1 griglia portabottiglie, mezzo ripiano amovibile, 1 cassettone estraibile MaxiBox su guide telescopiche con 1 divisorio per cassettone, 1 contenitore burro, 2 mensole trasparenti, 1 mensola per bottiglie, 1 portauova

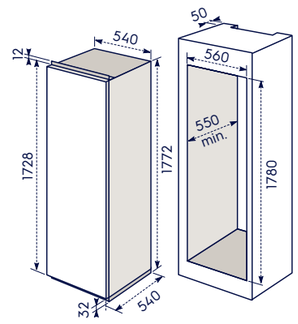

Modello	Prezzo
KRS4DE18S	1.845,00
E3RWAF01	30,00

Frigorifero Armadio 600 ventilato
KRS 3 DF 18 S

178 cm · LED

Indicatore di temperatura IT4

Benefit
- **Ventilazione FreeStore® Technology**

Specifiche tecniche
- **Classe di efficienza energetica F**
- Capacità totale vano frigorifero 311 litri
- Silenziosità 34 dB(A)
- Controlli interni elettronici con LED
- **Illuminazione a LED**

Funzioni/Programmi
- **Funzione ShoppingMode:** raffreddamento rapido

Installazione
- Installazione a traino
- Porta reversibile con incernieramento a destra

Dotazione
- Vano frigorifero:
  6 ripiani in vetro, 1 cassettone estraibile MaxiBox su guide telescopiche con 1 divisorio per cassettone, 1 contenitore burro, 2 mensole trasparenti, 1 mensola per bottiglie, 1 portauova

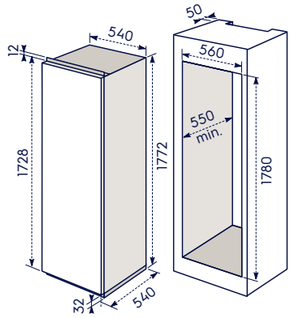

Modello	Prezzo
KRS3DF18S	1.475,00

Congelatore Armadio 700 No Frost
LUT 6 NF 18 S

178 cm · NO FROST

Benefit
- **Tecnologia No Frost**
- **Compressore inverter con garanzia 10 anni**

Specifiche tecniche
- **Classe di efficienza energetica F**
- Capacità totale vano frigorifero 204 litri
- Capacità di congelamento 15,7 kg/24 h
- Silenziosità 39 dB(A)
- Pannello digitale

Funzioni/Programmi
- **Funzione FastFreeze**: congelamento rapido
- Allarme luminoso/acustico alta temperatura e porta aperta
- Sicurezza bambini

Installazione
- Installazione a traino
- Porta reversibile con incernieramento a destra

Dotazione
- 5 cassetti
- 1 vaschetta del ghiaccio
- 2 ribaltine
- 6 ripiani in vetro a tutta larghezza

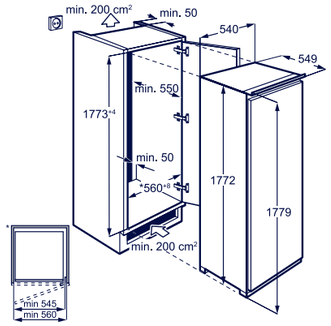

Modello	Prezzo
LUT6NF18S	1.920,00

Ripiani in vetro
Eleganti, facili da rimuovere e da pulire, donano un tocco di eleganza e raffinatezza al tuo frigorifero.

Frigorifero Armadio 500
KRB 3 AE 12 S

122 cm · LED

Indicatore di temperatura IT4

Specifiche tecniche
- **Classe di efficienza energetica E**
- Capacità totale vano frigorifero 208 litri
- Silenziosità 34 dB(A)
- Controlli interni
- **Illuminazione a LED**

Installazione
- Installazione a traino
- Porta reversibile con incernieramento a destra

Dotazione
- Vano frigorifero:
  5 ripiani in vetro, 1 contenitore burro, 2 mensole trasparenti, 1 mensola per bottiglie, 1 portauova, 1 cassettone verdura

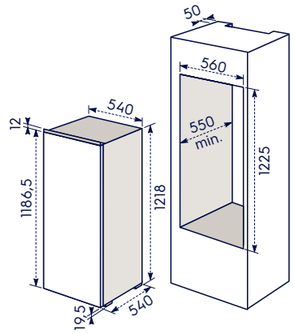

Modello	Prezzo
KRB3AE12 S	935,00

Frigorifero Armadio 500
KRB 1 AF 12 S1

Specifiche tecniche
- **Classe di efficienza energetica F**
- Capacità totale vano frigorifero 208 litri
- Silenziosità 35 dB(A)
- Controlli interni
- **Illuminazione a LED**

Installazione
- Installazione a traino
- Porta reversibile con incernieramento a destra

Dotazione
- Vano frigorifero:
  5 ripiani in vetro, 1 contenitore burro, 1 mensola trasparente, 1 mensola per bottiglie, 1 portauova, 1 cassettone verdura

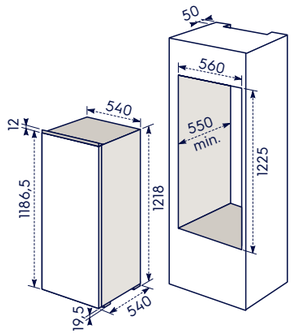

Modello	Prezzo
KRB1AF12S1	875,00

Frigorifero Armadio 500
KRB 2 AE 88 S

Indicatore di temperatura IT4

Specifiche tecniche
- **Classe di efficienza energetica E**
- Capacità totale vano frigorifero 142 litri
- Silenziosità 38 dB(A)
- Controlli interni
- **Illuminazione a LED**

Installazione
- Installazione a traino
- Porta reversibile con incernieramento a destra

Dotazione
- Vano frigorifero:
  4 ripiani in vetro, 1 contenitore burro, 1 mensola trasparente, mezzo ripiano amovibile, 1 mensola per bottiglie, 1 portauova, 1 cassettone verdura

KRB 2 AF 88 W
- **Classe di efficienza energetica F**
- **Versione pannellabile (dimensione pannello mm 868x585xmax4)**
- **Indicatore di temperatura IT4**

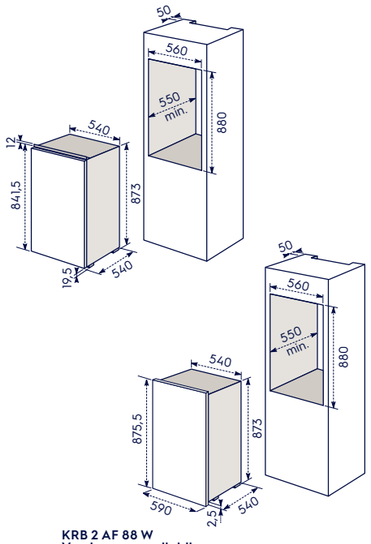

KRB 2 AF 88 W
Versione pannellabile

Modello	Prezzo
KRB2AE88S	720,00
KRB2AF88W	875,00

Frigorifero Armadio 500
KRB 1 AF 12 S

Indicatore di temperatura IT4

Specifiche tecniche
- **Classe di efficienza energetica F**
- Capacità totale vano frigorifero 208 litri
- Silenziosità 35 dB(A)
- Controlli interni
- **Illuminazione a LED**

Installazione
- Installazione a traino
- Porta reversibile con incernieramento a destra

Dotazione
- Vano frigorifero:
  5 ripiani in vetro, 1 contenitore burro, 1 mensola per bottiglie, 1 portauova, 1 mensola trasparente, 1 cassettone verdura

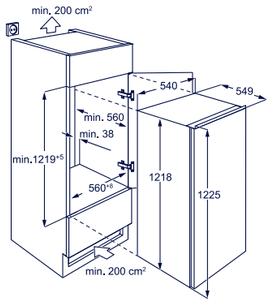

Modello	Prezzo
KRB1AF12S	800,00

Congelatore Armadio 600 Low Frost
KUB 3 AE 88 S

Benefit
- **Tecnologia Low Frost**

Specifiche tecniche
- **Classe di efficienza energetica E**
- Capacità totale vano congelatore 98 litri
- Capacità di congelamente 4,5 kg/24 h
- Autonomia congelatore in assenza d'elettricità 20 ore
- Silenziosità 34 dB(A)
- Controlli interni elettronici

Funzioni/Programmi
- **Funzione FastFreeze:** congelamento rapido
- Allarme luminoso/acustico alta temperatura

Installazione
- Installazione a traino
- Porta reversibile con incernieramento a destra

Dotazione
- Vano congelatore:
  4 cassetti, 1 vaschetta del ghiaccio, 3 ripiani in vetro a tutta larghezza

KUB3AE88S

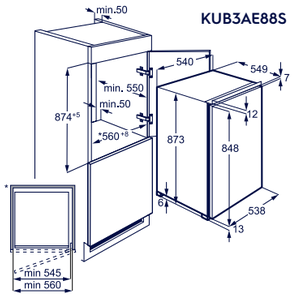

KUB2AF60S

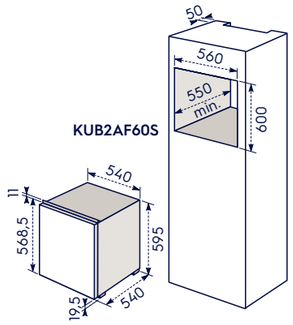

MODELLO	Prezzo
KUB2AF60S IN ESAURIMENTO	970,00

Modello	Prezzo
KUB3AE88S	970,00

Frigorifero Sottotavolo 500 con vano congelatore PR
LSB 2 AF 82 S

82 CM LED

Indicatore di temperatura IT4

Benefit
- Vano congelatore ***
- **Autoventilato**

Specifiche tecniche
- **Classe di efficienza energetica F**
- Capacità totale vano frigorifero 90 litri
- Capacità totale vano congelatore 16 litri
- Capacità di congelamente 0 kg/24 h
- Silenziosità 40 dB(A)
- Controlli interni
- **Illuminazione a LED**

Installazione
- Installazione a traino
- Porta reversibile con incernieramento a destra

Dotazione
- Vano frigorifero:
  3 ripiani in vetro, 1 contenitore burro, mezzo ripiano amovibile, 1 mensola per bottiglie

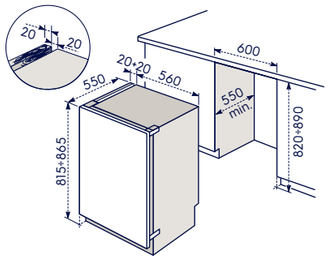

Modello	Prezzo
LSB2AF82S	**825,00**

Frigorifero Sottotavolo 500
KXB 2 AF 82 S

82 CM LED

Indicatore di temperatura IT4

Benefit
- **Autoventilato**

Specifiche tecniche
- **Classe di efficienza energetica F**
- Capacità totale vano frigorifero 127 litri
- Silenziosità 37 dB(A)
- Controlli interni
- **Illuminazione a LED**

Installazione
- Installazione a traino
- Porta reversibile con incernieramento a destra

Dotazione
- Vano frigorifero:
  4 ripiani in vetro, 1 contenitore burro, mezzo ripiano amovibile, 1 mensola per bottiglie, 1 portauova

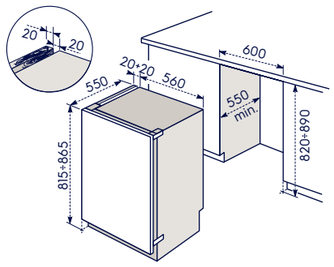

Modello	Prezzo
KXB2AF82S	**810,00**

Congelatore Sottotavolo 500
KYB 2 AF 82 S

82 CM

Benefit
- **Autoventilato**

Specifiche tecniche
- **Classe di efficienza energetica F**
- Capacità totale vano congelatore 95 litri
- Capacità di congelamento 7,3 kg/24 h
- Autonomia congelatore in assenza d'elettricità 18 ore
- Silenziosità 40 dB(A)
- Controlli interni elettronici

Funzioni/Programmi
- **Funzione FastFreeze:** congelamento rapido
- Allarme luminoso/acustico alta temperatura

Installazione
- Installazione a traino
- Porta reversibile con incernieramento a destra

Dotazione
- Vano congelatore: 3 cassetti, 1 vaschetta del ghiaccio

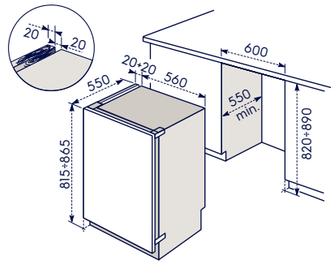

Modello	Prezzo
KYB2AF82S	**1.015,00**

Frigocongelatore Doppia Porta 500 Low Frost Ventilato
KTB 2 DE 16 S

158 CM LOW FROST LED

Indicatore di temperatura IT4

Benefit
- **Tecnologia Low Frost**
- **Ventilazione FreeStore® Technology**
- **Compressore inverter con garanzia 10 anni**

Specifiche tecniche
- **Classe di efficienza energetica E**
- Capacità totale vano frigorifero 209 litri
- Capacità vano congelatore 50 litri
- Capacità di congelamento 6,3 kg/24 h
- Silenziosità 34 dB(A)
- Controlli interni elettronici con LED e dual control: regolazione separata della temperatura del frigorifero e del congelatore
- **Illuminazione a LED**

Funzioni/Programmi
- **Funzione FastFreeze:** congelamento rapido
- Spia luminosa (gialla) per congelamento rapido

Installazione
- Installazione a traino
- 2 porte reversibili con incernieramento a destra

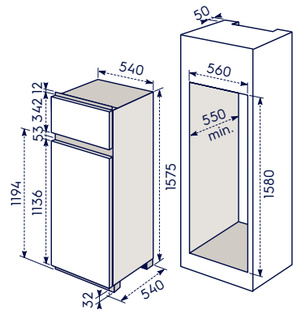

Dotazione
- Vano frigorifero:
  5 ripiani in vetro, 1 contenitore burro, 1 mensola per bottiglie, 1 portauova, 1 mensola trasparente, 1 cassettone verdura
- Vano congelatore:
  1 vaschetta del ghiaccio, 1 ripiano

Modello	Prezzo
KTB2DE16S	**1.310,00**

Frigocongelatore Doppia Porta 500 Low Frost
KTB 2 AE 16 S

Benefit
- **Tecnologia Low Frost**
- **Compressore inverter con garanzia 10 anni**

Specifiche tecniche
- **Classe di efficienza energetica E**
- Capacità totale vano frigorifero 209 litri
- Capacità vano congelatore 50 litri
- Capacità di congelamento 6,3 kg/24 h
- Silenziosità 34 dB(A)
- Controlli interni elettronici con LED e dual control: regolazione separata della temperatura del frigorifero e del congelatore
- **Illuminazione a LED**

Funzioni/Programmi
- **Funzione FastFreeze:** congelamento rapido
- Spia luminosa (gialla) per congelamento rapido

Installazione
- Installazione a traino
- 2 porte reversibili con incernieramento a destra

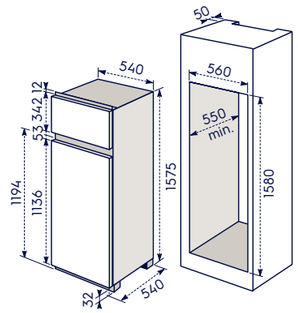

Dotazione
- Vano frigorifero: 5 ripiani in vetro, 1 contenitore burro, 1 mensola per bottiglie, 1 portauova, 1 mensola trasparente, 1 cassettone verdura
- Vano congelatore: 1 vaschetta del ghiaccio, 1 ripiano

KTB 2 AE 16 T
- Incernieramento porte a sinistra

Modello	Prezzo
KTB2AE16S	1.060,00
KTB2AE16T	1.060,00

Frigocongelatore Doppia Porta 500 Low Frost
KTB 2 AF 14 S

Benefit
- **Tecnologia Low Frost**

Specifiche tecniche
- **Classe di efficienza energetica F**
- Capacità totale vano frigorifero 180 litri
- Capacità vano congelatore 38 litri
- Capacità di congelamento 3,7 kg/24 h
- Silenziosità 35 dB(A)
- Controlli interni elettronici
- **Illuminazione a LED**

Funzioni/Programmi
- **Funzione FastFreeze:** congelamento rapido
- Spia luminosa (gialla) per congelamento rapido

Installazione
- Installazione a traino
- 2 porte reversibili con incernieramento a destra

Dotazione
- Vano frigorifero: 4 ripiani in vetro, 1 contenitore burro, 1 mensola per bottiglie, 1 portauova, 1 mensola trasparente, 1 cassettone verdura
- Vano congelatore: 1 vaschetta del ghiaccio, 1 ripiano

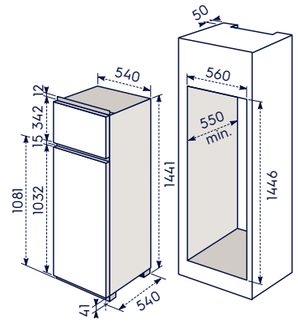

KTB 2 AF 14 T
- Incernieramento porte a sinistra

MODELLO KTB1AF14S IN ESAURIMENTO	Prezzo
	830

MODELLO KTB1AF14T IN ESAURIMENTO	Prezzo
	830

Modello	Prezzo
KTB2AF14S	885,00
KTB2AF14T	885,00

Frigocongelatore Doppia Porta 500 PR
KTB 1 AE 16 S

Benefit
- **Tecnologia Low Frost**
- **Compressore inverter con garanzia 10 anni**

Specifiche tecniche
- **Classe di efficienza energetica E**
- Capacità totale vano frigorifero 209 litri
- Capacità totale vano congelatore 50 litri
- Capacità di congelamento 6,3 kg/24 h
- Silenziosità 34 dB(A)
- Controlli interni elettronici con LED e dual control: regolazione separata della temperatura del frigorifero e del congelatore
- **Illuminazione a LED**

Funzioni/Programmi
- **Funzione FastFreeze:** congelamento rapido
- Spia luminosa (gialla) per congelamento rapido

Installazione
- Installazione a traino
- 2 porte reversibili con incernieramento a destra

Dotazione
- Vano frigorifero: 5 ripiani in vetro, 1 contenitore burro, 1 mensola per bottiglie, 1 portauova , 1 cassettone verdura
- Vano congelatore: 1 vaschetta del ghiaccio, 1 ripiano in vetro

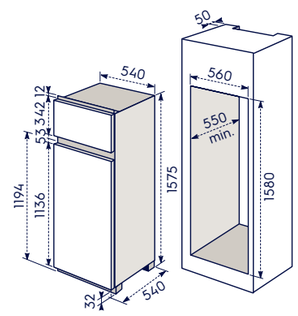

Modello	Prezzo
KTB1AE16S	980,00

Frigocongelatore Doppia Porta 500
LTB 1 AE 2 S

Benefit
- **Tecnologia Low Frost**
- **Compressore inverter con garanzia 10 anni**

Specifiche tecniche
- **Classe di efficienza energetica E**
- Capacità totale vano frigorifero 147 litri
- Capacità vano congelatore 44 litri
- Capacità di congelamento 6,1 kg/24 h
- Silenziosità 34 dB(A)
- Controlli interni elettronici con LED e dual control: regolazione separata della temperatura del frigorifero e del congelatore
- **Illuminazione a LED**

Funzioni/Programmi
- **Funzione FastFreeze:** congelamento rapido
- Spia luminosa (gialla) per congelamento rapido

Installazione
- Installazione a traino
- 2 porte reversibili con incernieramento a destra

Dotazione
- Vano frigorifero: 3 ripiani in vetro, 1 contenitore burro, 1 mensola per bottiglie, 1 portauova
- Vano congelatore: 1 vaschetta del ghiaccio, 1 ripiano

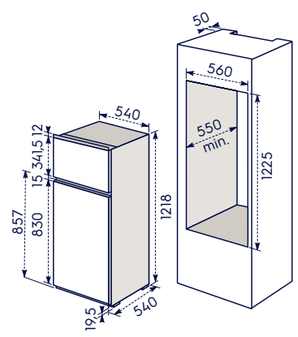

Modello	Prezzo
LTB1AE2S	940,00

Libera installazione | Frigocongelatore Multidoor 900 TwinTech® Total No Frost
ELT 9 VE 52 U0

Humidity control

Benefit
- **Tecnologia TwinTech® Total No Frost**
- **Ventilazione Cooling 360°: Multiflow con pannello in acciaio inox**
- **Compressore inverter**
- **Zona MultiSwitch+ (destra inferiore): con 5 temperature impostabili tra -2°C e +7°C con display digitale**
- **Cassetto ExtraZone**
- **Cassetto 0°C per carne e pesce**
- **Cassetto Maxi per frutta e verdura con controllo dell'umidità MoistZone**
- **Maniglie a scomparsa illuminate con luci LED**

Specifiche tecniche
- **Classe di efficienza energetica E**
- Capacità totale vano frigorifero 343 litri
- Capacità totale vano congelatore 179 litri
- Capacità di congelamento 13 kg/24 h
- Silenziosità 39 dB(A)
- Controllo elettronico della temperatura con display LCD
- **Illuminazione a LED laterale e top nel vano frigorifero**
- Sbrinamento e scongelamento automatici

Funzioni/Programmi
- **Funzione HolidayMode**
- **Funzione FastFreeze** congelamento rapido
- Allarme luminoso e acustico alta temperatura
- Allarme acustico porta aperta frigorifero

Installazione
- Libera installazione in colore inox antimpronta
- Ruote per lo spostamento e piedini regolabili
- Dimensioni (AxLxP): 190x90,9x69 cm

Dotazione
- Vano frigorifero: 2 ripiani in vetro, **1 cassetto Maxi per frutta e verdura con MoistZone,** 1 cassetto 0°C per carne e pesce, **1 cassetto ExtraZone**
- Controporta: 2 portabottiglie, 4 ripiani
- Vano congelatore: 2 cassetti, 2 ripiani
- Zona Mutiswitch+: 2 cassetti convertibili 1 ripiano convertibile

Libera installazione | Frigocongelatore Combinato 600 TwinTech® Total No Frost
LNT 7 MF 46 X2

Humidity control

Benefit
- **Tecnologia TwinTech® Total No Frost: due sistemi di raffreddamento indipendenti**
- **Ventilazione MultiFlow**

Specifiche tecniche
- **Classe di efficienza energetica F**
- Capacità totale vano frigorifero 344 litri
- Capacità totale vano congelatore 137 litri
- Capacità di congelamento 8 kg/24 h
- Silenziosità 43 dB(A)
- Pannello digitale esterno porta con dual control: regolazione separata della temperatura del frigorifero e del congelatore
- **Illuminazione a LED superiore**
- Modalità ECO, risparmio energetico

Funzioni/Programmi
- **Funzione ShoppingMode:** raffreddamento rapido
- **Funzione HolidayMode**
- **Funzione FastFreeze:** congelamento rapido
- Allarme acustico porta aperta frigorifero

Installazione
- Libera installazione in colore acciaio inox
- 2 porte reversibili con incernieramento a destra
- Dimensioni (AxLxP): 192x70x72 cm

Dotazione
- Vano frigorifero: 4 ripiani in vetro, **Cassetti Speciali Extra Fresh ed ExtraZone su guide telescopiche,** 1 mensola bottiglie, 2 portauova, 1 porta burro
- Vano congelatore: 2 cassetti, 1 vano a ribaltina, ice maker

Libera installazione | Frigocongelatore Combinato 800 TwinTech® Total No Frost
LNT 7 ME 36 K2

NEW 2023

Indicatore di temperatura IT4 e Humidity control

Benefit
- **Tecnologia TwinTech® Total No Frost: due sistemi di raffreddamento indipendenti**
- **Ventilazione Cooling 360°: Multiflow con pannello in acciaio inox**
- **Compressore inverter con garanzia 10 anni**

Specifiche tecniche
- **Classe di efficienza energetica E**
- Capacità totale vano frigorifero 266 litri
- Capacità totale vano congelatore 101 litri
- Capacità di congelamento 7,7 kg/24 h
- Silenziosità 38 dB(A)
- Pannello digitale con dual control: regolazione separata della temperatura del frigorifero e del congelatore
- **Illuminazione a LED laterale**

Funzioni/Programmi
- **Funzione ShoppingMode:** raffreddamento rapido
- **Funzione FastFreeze:** congelamento rapido
- Allarme acustico porta aperta frigorifero

Installazione
- Libera installazione in colore vetro nero
- 2 porte reversibili con incernieramento a destra
- Dimensioni (AxLxP): 201x60x66 cm

Dotazione
- Vano frigorifero: 4 ripiani in vetro, **Cassetti Speciali Extra Fresh ed ExtraZone su guide telescopiche,** 1 contenitore burro, 1 mensola bottiglie, 2 portauova,
- Vano congelatore: 3 cassetti

Libera installazione | Frigocongelatore Combinato 800 TwinTech® Total No Frost
LNT 7 ME 32 X3

NEW 2023

Indicatore di temperatura IT4 e Humidity control

Benefit
- **Tecnologia TwinTech® Total No Frost: due sistemi di raffreddamento indipendenti**
- **Ventilazione Cooling 360°: Multiflow con pannello in acciaio inox**
- **Compressore inverter con garanzia 10 anni**

Specifiche tecniche
- **Classe di efficienza energetica E**
- Capacità totale vano frigorifero 230 litri
- Capacità totale vano congelatore 101 litri
- Capacità di congelamento 7,7 kg/24 h
- Silenziosità 38 dB(A)
- Pannello digitale esterno porta con dual control: regolazione separata della temperatura del frigorifero e del congelatore
- **Illuminazione a LED laterale**

Funzioni/Programmi
- **Funzione ShoppingMode:** raffreddamento rapido
- **Funzione HolidayMode**
- **Funzione FastFreeze:** congelamento rapido
- Allarme acustico porta aperta frigorifero

Installazione
- Libera installazione in colore acciaio inox
- 2 porte reversibili con incernieramento a destra
- Dimensioni (AxLxP): 186x60x65 cm

Dotazione
- Vano frigorifero: 3 ripiani in vetro, **Cassetti Speciali Extra Fresh ed ExtraZone su guide telescopiche, Controporta CustomFlex®:** 1 contenitore burro, 1 mensola bottiglie, 2 portauova, mollette/clips
- Vano congelatore: 3 cassetti

Libera installazione | Frigocongelatore Combinato 800 TwinTech® Total No Frost
LNC 7 ME 36 X3

NEW 2023

Indicatore di temperatura IT4 e Humidity control

Benefit
- **Tecnologia TwinTech® Total No Frost: due sistemi di raffreddamento indipendenti**
- **Ventilazione Multiflow**

Specifiche tecniche
- **Classe di efficienza energetica E**
- Capacità totale vano frigorifero 266 litri
- Capacità totale vano congelatore 101 litri
- Capacità di congelamento 7,9 kg/24 h
- Silenziosità 38 dB(A)
- Controllo elettronico con pannello digitale a LED
- **Illuminazione a LED superiore**

Funzioni/Programmi
- **Funzione ShoppingMode:** raffreddamento rapido
- **Funzione HolidayMode**
- **Funzione FastFreeze:** congelamento rapido
- Allarme acustico porta aperta frigorifero

Installazione
- Libera installazione
- Estetica inox antimpronta
- 2 porte reversibili con incernieramento a destra
- Dimensioni (AxLxP): 201x60x65

Dotazione
- Vano frigorifero: 4 ripiani in vetro, **Cassetti Speciali Extra Fresh ed ExtraZone su guide telescopiche, Controporta CustomFlex®:** 1 contenitore burro, 1 mensola bottiglie, 2 portauova, mollette/clips
- Vano congelatore: 3 cassetti

Libera installazione | Frigocongelatore Combinato 600 TwinTech® Total No Frost
LNT 5 MF 36 U0

NEW 2023

Indicatore di temperatura IT4 e Humidity control

Benefit
- **Tecnologia TwinTech® Total No Frost: due sistemi di raffreddamento indipendenti**
- **Ventilazione Multiflow**

Specifiche tecniche
- **Classe di efficienza energetica F**
- Capacità totale vano frigorifero 266 litri
- Capacità totale vano congelatore 101 litri
- Capacità di congelamento 8 kg/24 h
- Silenziosità 42 dB(A)
- Controllo elettronico con pannello digitale con LED
- **Illuminazione a LED superiore**

Funzioni/Programmi
- **Funzione ShoppingMode:** raffreddamento rapido
- **Funzione FastFreeze:** congelamento rapido
- Allarme luminoso alta temperatura
- Allarme acustico porta aperta frigorifero

Installazione
- Libera installazione in colore acciaio inox
- 2 porte reversibili con incernieramento a destra
- Dimensioni (AxLxP): 201x59,5x65 cm

Dotazione
- Vano frigorifero: 5 ripiani in vetro, 1 cassetto verdura, Controporta: 3 mensole, 1 mensola portabottiglie, 2 portauova
- Vano congelatore: 3 cassetti

Libera installazione | Frigocongelatore Combinato 600 TwinTech® Total No Frost
LNT 5 MF 32 U0

NEW 2023

186 CM · LED · EXTRA ZONE

Indicatore di temperatura IT4 e Humidity control

Benefit
- **Tecnologia TwinTech® Total No Frost: due sistemi di raffreddamento indipendenti**
- **Ventilazione Multiflow**

Specifiche tecniche
- **Classe di efficienza energetica F**
- Capacità totale vano frigorifero 230 litri
- Capacità totale vano congelatore 101 litri
- Capacità di congelamento 8 kg/24 h
- Silenziosità 42 dB(A)
- Controllo elettronico con pannello digitale con LED
- **Illuminazione a LED superiore**

Funzioni/Programmi
- **Funzione ShoppingMode:** raffreddamento rapido
- Allarme acustico porta aperta frigorifero

Installazione
- Libera installazione
- Estetica inox antimpronta
- 2 porte reversibili con incernieramento a destra
- Dimensioni (AxLxP): 186x60x65 cm

Dotazione
- Vano frigorifero: 4 ripiani in vetro, 1 cassetto verdura, Controporta 1 mensola per bottiglie, 2 mensole trasparenti, 2 portauova
- Vano congelatore: 3 cassetti

Libera installazione | Frigocongelatore Combinato 600 TwinTech® Total No Frost
LNT 5 MF 32 W0

186 CM · LED

Benefit
- **Tecnologia TwinTech® Total No Frost**
- **Ventilazione con tecnologia Multiflow**

Specifiche tecniche
- **Classe di efficienza energetica F**
- Capacità totale vano frigorifero 230 litri
- Capacità totale vano congelatore 101 litri
- Capacità di congelamento 8 kg/24 h
- Silenziosità 42 dB(A)
- Controlli interni digitali con doppio controllo della temperatura
- **Illuminazione a LED superiore**

Funzioni/Programmi
- **Funzione ShoppingMode:** raffreddamento rapido
- Allarme luminoso/acustico porta aperta frigorifero

Installazione
- Libera installazione
- 2 porte reversibili con incernieramento a destra
- Estetica in colore bianco
- Dimensioni (AxLxP): 186x60x65 cm

Dotazione
- Vano frigorifero: 4 ripiani invetro, 1 cassettone verdure su guide telescopiche, 1 mensola bottiglie, 2 mensole trasparenti, 2 portauova
- Vano congelatore: 3 cassetti

Libera installazione | Frigocongelatore Combinato 500 Low Frost
LTB 1 AF 28 U0

161 CM · LOW FROST · LED

Benefit
- **Tecnologia Low Frost**
- **Compressore con garanzia 5 anni**

Specifiche tecniche
- **Classe di efficienza energetica F**
- Capacità totale vano frigorifero 203 litri
- Capacità totale vano congelatore 41 litri
- Capacità di congelamento 3 kg/24 h
- Indicatore di temperatura IT4
- Silenziosità 40 dB(A)
- Controlli elettronici con LED
- **Illuminazione a LED**

Installazione
- Libera installazione in colore acciaio inox
- 2 porte reversibili con incernieramento a destra
- Dimensioni (AxLxP): 161x55x55 cm

Dotazione
- Vano frigorifero: 4 ripiani in vetro, 1 mensola bottiglie, 1 contenitore burro, 2 portauova, 1 cassettone verdura
- Vano congelatore: 1 ripiano in vetro

Libera installazione | Frigocongelatore Combinato 500 Low Frost
LTB 1 AF 24 U0

144 CM · LOW FROST · LED

Benefit
- **Tecnologia Low Frost**
- **Compressore con garanzia 5 anni**

Specifiche tecniche
- **Classe di efficienza energetica F**
- Capacità totale vano frigorifero 165 litri
- Capacità totale vano congelatore 41 litri
- Capacità di congelamento 2,9 kg/24 h
- Silenziosità 39 dB(A)
- Controlli interni elettronici con LED
- **Illuminazione a LED**

Installazione
- Libera installazione in colore acciaio inox
- 2 porte reversibili con incernieramento a destra
- Dimensioni (AxLxP): 144x55x55 cm

Dotazione
- Vano frigorifero: 3 ripiani in vetro, 1 mensola bottiglie, 1 contenitore burro, 1 portauova, 1 cassettone verdura
- Vano congelatore: 1 ripiano in vetro

Esperienza Premium per gli amanti del vino

Grazie a Cellar Pro 5 le cantine vino Electrolux garantiscono le condizioni ideali di conservazione.

SI ADATTA AL 95% DELLE BOTTIGLIE

Perfect Shelving permette di adattarsi al 95% delle varietà di bottiglie

Trova la cantina vino perfetta per la tua casa

Perfect Shelving
Esponi le tue bottiglie con il giusto spazio

Single-Zone Pro
Impostazione tra 5° e 20°C per breve o lunga conservazione

Dual-Zone Pro
Mantiene rossi e bianchi pronti per servizio o conservazione

Illuminazione a LED
Grazie alla luce integrata è possibile visionare chiaramente il contenuto della cantina.

700 Single-Zone	800 Single-Zone	800 Dual-Zone
Numero di bottiglie: 18 Dimensione bottiglia: Ø 87mm	Numero di bottiglie: 40 Dimensione bottiglia: Ø 90mm	Numero di bottiglie: 40 Dimensione bottiglia: Ø 90mm
LED	LED	LED

Sviluppate secondo la tecnologia Cellar Pro 5

Crea le condizioni ideali per preservare i tuoi vini e consentire loro di maturare costantemente con i nostri principi fondamentali Cellar Pro 5: temperatura stabile, umidità elevata, conservazione al buio senza raggi UV, flusso d'aria di qualità e assenza di vibrazioni.

Senza una conservazione adeguata | Con una cantina vino Electrolux

01/ Stabilità della temperatura
Le cantine vino Electrolux mantengono una temperatura stabile per la conservazione perfetta dei sapori e una maturazione costante.

02/ Umidità elevata
Livelli di umidità sopra il 50% sono fondamentali per mantenere l'integrità dei tappi e prevenire l'ossidazione del vino.

03/ Area di conservazione buia
Le cantine vino Electrolux proteggono il vino dai danni dei raggi UV, grazie a porte vetro oscurate, interni scuri e luci a LED prive di raggi UV.

04/ Flusso d'aria di qualità
Per prevenire la crescita di muffe, che generano cattivi odori e rischi di deterioramento, forniamo una ventilazione naturale, per creare un effetto di circolazione dell'aria.

05/ Assenza di vibrazioni
Per proteggere la qualità del tuo vino, le cantine vino Electrolux hanno un compressore a velocità variabile, gomme di protezione dagli shock, e ripiani in legno che assorbono le vibrazioni.

Cantina Vino 800
EWUD 040 B8B

PR

Benefit
- **5 ripiani di cui 3 in legno estraibili su guide telescopiche**
- **Capacità di 40 bottiglie (Bordeaux) da 0,75 litri**
- **Porta con 3 vetri, resistente ai raggi UV**
- **Ventilazione dinamica**
- **Compressore inverter**
- **Controllo elettronico della temperatura con display LCD Touch Control**

Caratteristiche tecniche
- 81.8 cm di altezza
- Classe di efficienza energetica G
- Temperatura regolabile da 5° a 20°
- **Doppia zona di raffreddamento**
- Percentuale di umidità: sopra al 50%
- Classe di silenziosità C
- **Filtro a carboni attivi**

Funzioni
- Allarme luminoso/acustico porta aperta
- Allarme luminoso/acustico alta temperatura

Design
- Illuminazione a LED superiore
- 3 guide telescopiche
- Maniglia a scomparsa
- Estetica Intuit Matt nero opaco
- Porta reversibile con incernieramento a destra

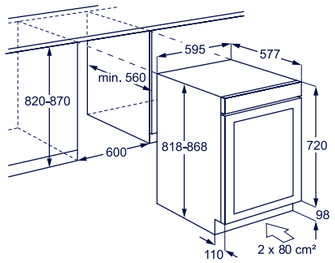

Modello	Prezzo
EWUD040B8B	**3.490,00**

Cantina Vino 800
EWUS 040 B8B

Benefit
- **6 ripiani di cui 5 in legno estraibili su guide telescopiche**
- **Capacità di 40 bottiglie (Bordeaux) da 0,75 litri**
- **Porta con 3 vetri, resistente ai raggi UV**
- **Ventilazione dinamica**
- **Compressore inverter**
- **Controllo elettronico della temperatura con display LCD Touch Control**

Caratteristiche tecniche
- 81.8 cm di altezza
- Classe di efficienza energetica F
- Temperatura regolabile da 5° a 20°
- **Singola zona di raffreddamento**
- Percentuale di umidità: sopra al 50%
- Classe di silenziosità C
- **Filtro a carboni attivi**

Funzioni
- Allarme luminoso/acustico porta aperta
- Allarme luminoso/acustico alta temperatura

Design
- Illuminazione a LED bilaterale
- 5 guide telescopiche
- Maniglia a scomparsa
- Estetica Intuit Matt nero opaco
- Porta reversibile con incernieramento a destra

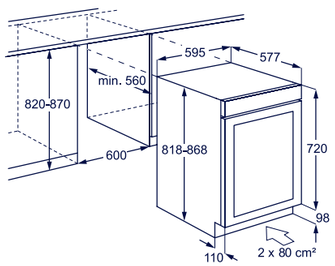

Modello	Prezzo
EWUS040B8B	**2.650,00**

Cantina Vino 700
EWUS 018 B7B

Benefit
- **6 ripiani di cui 4 in legno estraibili su guide telescopiche**
- **Capacità di 18 bottiglie (Bordeaux) da 0,75 litri**
- **Porta con 3 vetri, resistente ai raggi UV**
- **Ventilazione dinamica**
- **Controllo elettronico della temperatura con display LCD Touch Control**

Caratteristiche tecniche
- 81.8 cm di altezza
- Classe di efficienza energetica G
- Temperatura regolabile da 5° a 20°
- **Singola zona di raffreddamento**
- Percentuale di umidità: sopra al 50%
- Classe di silenziosità C

Funzioni
- Allarme luminoso/acustico porta aperta
- Allarme luminoso/acustico alta temperatura

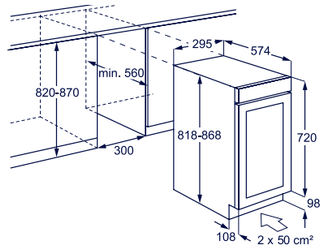

Design
- Illuminazione a LED laterale
- 4 guide telescopiche
- Maniglia a scomparsa
- Estetica Intuit Matt nero opaco
- Porta reversibile con incernieramento a destra

Modello	Prezzo
EWUS018B7B	**1.950,00**

Cantina Vino 500
EWUS 052 B5B

Benefit
- **6 ripiani**
- **Capacità di 52 bottiglie (Bordeaux) da 0,75 litri**
- **Porta con 3 vetri, resistente ai raggi UV**
- **Ventilazione dinamica**
- **Controllo elettronico**

Caratteristiche tecniche
- 82 cm di altezza
- Classe di efficienza energetica G
- Temperatura regolabile da 5° a 18°
- **Singola zona di raffreddamento**
- Classe di silenziosità D

Design
- Illuminazione a LED
- Maniglia a vista
- Estetica nera
- Porta reversibile con incernieramento

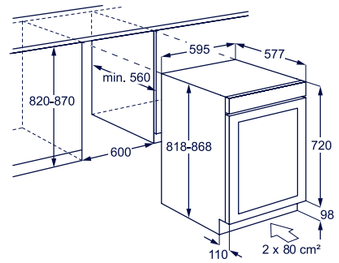

Modello	Prezzo
EWUS052B5B	**2.050,00**

Cantina Vino 500
EWUS 020 B5B

Benefit
- **6 ripiani**
- **Capacità di 20 bottiglie (Bordeaux) da 0,75 litri**
- **Porta con 3 vetri, resistente ai raggi UV**
- **Ventilazione dinamica**
- **Controllo elettronico**

Caratteristiche tecniche
- 82 cm di altezza
- Classe di efficienza energetica G
- Temperatura regolabile da 5° a 18°
- **Singola zona di raffreddamento**
- Classe di silenziosità D

Design
- Illuminazione a LED
- Maniglia a vista
- Estetica nera
- Porta reversibile con incernieramento a destra

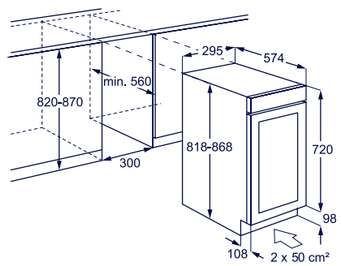

Modello	Prezzo
EWUS020B5B	**1.390,00**

Combinati

NEW 2023

KNR 7 TE 75 S
H 190 cm, TwinTech®, Total No Frost Plus con FreeStore®, classe E, 376 l totali

NEW 2023

KNG 7 TE 75 S
H 190 cm, TwinTech®, Total No Frost Plus con FreeStore®, classe E, 376 l totali

KNS 7 TE 75 S
H 190 cm, TwinTech®, Total No Frost Plus con FreeStore®, classe E, 376 l totali

LNS 9 TE 19 S
H 190 cm, TwinTech®, Total No Frost con FreeStore®, classe E, 278 l totali

LNS 8 FF 19 S
H 190 cm, Low Frost con FreeStore®, classe F, 289 l totali

NEW 2023

KNP 7 MD 18 S
H 178 cm, TwinTech®, Total No Frost Plus con Multiflow, classe D, 248 l totali

LNT 7 TE 18 S3
H 178 cm, TwinTech®, Total No Frost con FreeStore®, classe E, 256 l totali

KNT 7 TF 18 S
H 178 cm, TwinTech®, Total No Frost con FreeStore®, classe F, 254 l totali

KNT 6 TE 18 S
H 178 cm, TwinTech®, Total No Frost con FreeStore®, classe E, 254 l totali
KNT 6 TF 18 S
classe F

KNT 6 TF 18 S1
H 178 cm, TwinTech®, Total No Frost con FreeStore®, classe F, 254 l totali

Combinati

KNT 2 FF 18 T
H 178 cm, Low Frost con FreeStore®, classe F, 269 l totali

KNT 1 LF 18 S1
H 178 cm, Low Frost, classe F, 268 l totali
KNT 1 LF 18 T1
Incernieramento porte a sinistra

KNT 1 LF 16 S
H 158 cm, Low Frost, classe F, 233 l totali

Frigoriferi armadi

KFS 4 DF 18 S
H 178 cm, FreeStore®, classe F, 282 l totali

KFS 3 DF 18 S
H 178 cm, FreeStore®, classe F, 282 l totali

KFB 2 AF 12 S1
H 122 cm, classe F, 188 l totali

KFB 1 AF 12 S
H 122 cm, classe F, 188 l totali

NEW 2023

KFB 2 AF 10 S1
H 102 cm, classe F, 165 l

Frigoriferi armadi

KRS 4 DE 18 S
H 178 cm, FreeStore®, classe E, 311 l Totali

KRS 3 DF 18 S
H 178 cm, FreeStore®, classe F, 311 l

KRB 3 AE 12 S
H 122 cm, classe E, 208 l

KRB 1 AF 12 S1
H 122 cm, classe F, 208 l

KRB 1 AF 12 S
H 122 cm, classe F, 208 l

KRB 2 AE 88 S
H 88 cm, classe E, 142 l
KRB 2 AF 88 W
classe F,
Versione pannellabile

Congelatori armadi

LUT 6 NF 18 S
H 178 cm, No Frost, classe F, 204 l

KUB 3 AE 88 S
H 88 cm, classe E, 98 l

Frigoriferi sottotavolo

LSB 2 AF 82 S
H 82 cm, classe F,
106 l Totali

KXB 2 AF 82 S
H 82 cm, classe F, 127 l

Congelatori sottotavolo

KYB 2 AF 82 S
H 82 cm, classe F, 95 l

Doppia porta

KTB 2 DE 16 S
H 158 cm, Low frost
con FreeStore®,
classe E, 259 l

KTB 2 AE 16 S
H 158 cm, Low frost,
classe E, 259 l totali
KTB 2 AE 16 T
Incernieramento
porte a sinistra

KTB 1 AE 16 S
H 158 cm, Low Frost,
classe E, 259 l totali

KTB 2 AF 14 S
H 145 cm, Low frost,
classe F, 218 l totali
KTB 2 AF 14 T
Incernieramento
porte a sinistra

LTB 1 AE 2 S
H 122 cm, classe E,
191 l totali

Libera installazione

ELT 9 VE 52 U0
H 190 cm, TwinTech®,
Total No Frost
con Cooling 360°
classe E, 522 l totali

LNT 7 MF 46 X2
H 192 cm, TwinTech®,
Total No Frost
con MultiFlow
classe F, 481 l totali

NEW 2023

LNT 7 ME 36 K2
H 201 cm, TwinTech®,
Total No Frost
con Cooling 360°
classe E, 367 l totali

NEW 2023

LNC 7 ME 36 X3
H 201 cm, TwinTech®,
Total No Frost
con MultiFlow
classe E, 367 l totali

NEW 2023

LNT 7 ME 32 X3
H 186 cm, TwinTech®,
Total No Frost
con Cooling 360°
classe E, 331 l totali

NEW 2023

LNT 5 MF 36 U0
H 201 cm, TwinTech®,
Total No Frost
con MultiFlow
classe F, 367 l totali

NEW 2023

LNT 5 MF 32 U0
H 186 cm, TwinTech®,
Total No Frost
con MultiFlow
classe F, 331 l totali

LNT 5 MF 32 W0
H 186 cm, TwinTech®,
Total No Frost
con MultiFlow
classe F, 341 l totali

LTB 1 AF 28 U0
H 161 cm, Low Frost,
classe F, 244 l totali

LTB 1 AF 24 U0
H 144 cm, Low Frost,
classe F, 206 l totali

Cantine vino

EWUD 040 B8B
H 82 cm, 40 bottiglie,
Compressore inverter,
classe G

EWUS 040 B8B
H 82 cm, 40 bottiglie,
Compressore inverter,
classe F

EWUS 018 B7B
H 82 cm, 18 bottiglie,
classe G

EWUS 052 B5B
H 82 cm, 52 bottiglie,
classe G

EWUS 020 B5B
H 82 cm, 20 bottiglie,
classe G

Frigocongelatori

		NEW 2023	NEW 2023					NEW 2023			
			E			E					
Scheda prodotto in conformità Regolamento delegato (EU) n.2010/1060											
Nome o marchio del fornitore		Electrolux	Electrolux	Electrolux		Electrolux	Electrolux	Electrolux	Electrolux	Electrolux	Electrolux
Identificativo del modello		KNR 7 TE 75 S	KNG 7 TE 75 S	KNS 7 TE 75 S		LNS 9 TE 19 S	LNS 8 FF 19 S	KNP 7 MD 18 S	LNT 7 TE 18 S3	KNT 7 TF 18 S	KNT 6 TE 18 S KNT 6 TF 18 S
Categoria		Frigocongelatore combinato	Frigocongelatore combinato	Frigocongelatore combinato		Frigocongelatore combinato	Frigocongelatore combinato	Frigocongelatore combinato	Frigocongelatore combinato	Frigocongelatore combinato	Frigocongelatore combinato
Classe di efficienza energetica		E	E	E		E	F	D	E	F	E / F
Indice di efficienza energetica		100	100	100		100	125	80	100	125	100 / 124,9
Consumo annuo di energia	kWh	247	247	247		216	274	173	216	270	0
Capacità totale vano frigorifero	lt	287	287	287		216	216	186	194	194	193
Capacità totale vano congelatore	lt	89	89	89		62	73	62	62	62	61
N° stelle vano congelatore		****	****	****		****	****	****	****	****	****
Capacità di congelamento	kg/24h	10,5	10.5	8		8	4,5	8	7	7	5
Tempo di risalita della temperatura	h	15	15	13		9,5	11,5	10,5	9,5	9,5	9,5
Classe climatica		SN-N-ST-T	SN-N-ST-T	SN-N-ST-T		SN-N-ST-T	SN-N-ST-T	SN-N-ST-T	SN-N-ST-T	SN-N-ST-T	SN-N-ST-T
Silenziosità	dB(A) re 1 pW	35	35	36		35	34	36	34	38	39
Classe di silenziosità		B	B	C		C	B	B	B	C	B / C
Caratteristiche principali											
Tecnologia di raffreddamento		TwinTech® Total No Frost Plus	TwinTech® Total No Frost Plus	TwinTech® Total No Frost Plus		TwinTech® Total No Frost	Low Frost Ventilato	TwinTech® Total No Frost Plus	TwinTech® Total No Frost	TwinTech® Total No Frost	TwinTech® Total No Frost
Ventilazione frigorifero		FreeStore®	FreeStore®	FreeStore®		FreeStore®	FreeStore®	Multiflow	FreeStore®	FreeStore®	FreeStore®
Sbrinamento frigorifero		Auto	Auto	Auto		Auto	Auto	Auto	Auto	Auto	Auto
Sbrinamento congelatore		Auto	Auto	Auto		Auto	Manuale	FrostFree	Auto	Auto	Auto
Motore inverter		•	•	•		•	-	•	•	-	•
Display		Controllo elettronico con pannello digitale	Controllo elettronico con pannello digitale	Pannello digitale con dual control		Pannello digitale con dual control	Pannello digitale con dual control	Controllo elettronico con pannello digitale	Pannello digitale con dual control	Pannello digitale con dual control	Controlli interni elettronici con dual control
Luce interna frigorifero (LED)		Illuminazione a LED superiore e 2 laterali	Illuminazione a LED superiore e 2 laterali	Superiore sulla ventola		Superiore sulla ventola	Laterale	Illuminazione a LED superiore e 2 laterali	Superiore sulla ventola	Laterale	•
Luce interna congelatore (LED)		-	-	-		-	-	-	-	-	-
Controporta CustomFlex®		-	-	-		-	-	-	-	-	-
Funzione FastFreeze (congelamento rapido)		•	•	•		•	•	•	•	•	•
Funzione ShoppingMode		•	•	•		•	•	•	•	•	-
Funzione HolidayMode		-	•	•		•	•	-	•	•	-
Funzione Eco Mode		•	•	-		-	-	•	-	-	-
Controllo temperatura		•	•	-		-	-	-	-	-	-
Sicurezza bambini		-	-	-		•	•	•	•	•	-
Filtro Aria		-	-	-		-	-	•	-	-	-
Installazione											
Installazione		Incasso	Incasso	Incasso		Incasso	Incasso	Incasso	Incasso	Incasso	Incasso
Caratteristiche tecniche											
Frequenza	(Hz)	50	50	50		50	50	50	50	50	50
Tensione	(V)	230-240	230-240	230-240		230-240	230-240	230-240	230-240	230-240	220-240
Certificazioni		CE	CE	CE		CE	CE	CE	CE	CE	CE

SN = subnormal, prestazioni inalterate con temperatura ambiente compresa tra +10 °C e + 32 °C
N = normale, prestazioni inalterate con temperatura ambiente compresa tra +16 °C e + 32 °C
ST = subtropic, prestazioni inalterate con temperatura ambiente compresa tra +16 °C e + 38 °C
T = tropic, prestazioni inalterate con temperatura ambiente compresa tra +16 °C e + 43 °C

Frigocongelatori

NEW 2023

		E								E	
Scheda prodotto in conformità Regolamento delegato (EU) n.2010/1060											
Nome o marchio del fornitore		Electrolux	Electrolux	Electrolux		Electrolux	Electrolux	Electrolux	Electrolux	Electrolux	Electrolux
Identificativo del modello		KNT 6 TF 18 S1	KNT 2 FF 18 T	KNT 1 LF 18 S1 KNT 1 LF 18 T1		KNT 1 LF 16 S	KFS 4 DF 18 S	KFS 3 DF 18 S	KFB 2 AF 12 S1	KFB 1 AF 12 S	KFB 2 AF 10 S1
Categoria		Frigocongelatore combinato	Frigocongelatore combinato	Frigocongelatore combinato		Frigocongelatore combinato	Frigorifero con vano congelatore	Frigorifero con vano congelatore	Frigorifero con vano congelatore	Frigorifero con vano congelatore	Frigorifero con vano congelatore
Classe di efficienza energetica		F	F	F		F	F	F	F	F	F
Indice di efficienza energetica		124,9	125	125		125	124	124	125	125	124
Consumo annuo di energia	kWh	0	275	272		273	206	206	182	182	186
Capacità totale vano frigorifero	lt	193	196	196		161	260	260	174	174	148
Capacità totale vano congelatore	lt	61	73	72		72	22	22	14	14	17
N° stelle vano congelatore		****	****	****		****	-	-	****	****	***
Capacità di congelamento	kg/24h	5	3,3	3,9		4,5	5,7	5,7	2,7	2,7	-
Tempo di risalita della temperatura	h	9,5	11,5	11,5		14,5	14	14	8	8	7,9
Classe climatica		SN-N-ST-T	SN-N-ST-T	SN-N-ST-T		SN-N-ST-T	SN-N-ST-T	SN-N-ST-T	SN-N-ST-T	SN-N-ST-T	N-ST
Silenziosità	dB(A) re 1 pW	39	35	35		36	32	32	35	35	36
Classe di silenziosità		C	B	B		C	B	B	B	B	C
Caratteristiche principali											
Tecnologia di raffreddamento		TwinTech® Total No Frost	Low Frost Ventilato	Low Frost		Low Frost	Ventilato	Ventilato	Statico	Statico	Statico
Ventilazione frigorifero		FreeStore®	FreeStore®	-		-	FreeStore®	FreeStore®	-	-	-
Sbrinamento frigorifero		Auto	Auto	Auto		Auto	Auto	Auto	Auto	Auto	Auto
Sbrinamento congelatore		Auto	Manuale	Manuale		Manuale	Manuale	Manuale	Manuale	-	Manuale
Motore inverter		•	-	-		-	•	•	-	-	-
Display		Controlli interni elettronici con dual control	Controlli interni elettronici	Controlli interni elettronici		Controlli interni elettronici	Pannello digitale con dual control	Controlli interni elettronici con dual control	Controlli interni elettronici	Controlli interni elettronici	Meccanico
Luce interna frigorifero (LED)		•	•	•		•	Superiore sulla ventola	•	•	•	•
Luce interna congelatore (LED)		-	-	-		-	-	-	-	-	-
Controporta CustomFlex®		-	-	-		-	-	-	-	-	-
Funzione FastFreeze (congelamento rapido)		•	•	•		•	•	•	•	-	-
Funzione ShoppingMode		-	-	-		-	•	-	-	•	-
Funzione HolidayMode		-	-	-		-	-	-	-	•	-
Sicurezza bambini		-	-	-		•	•	-	-	-	-
Installazione											
Installazione		Incasso	Incasso	Incasso		Incasso	Incasso	Incasso	Incasso	Incasso	Incasso
Caratteristiche tecniche											
Frequenza	(Hz)	50	50	50		50	50	50	50	50	50
Tensione	(V)	230-240	230-240	230-240		220-240	220-240	220-240	220-240	230-240	220-240
Certificazioni		CE	CE	CE		CE	CE	CE	CE	CE	CE

SN = subnormal, prestazioni inalterate con temperatura ambiente compresa tra +10 °C e + 32 °C
N = normale, prestazioni inalterate con temperatura ambiente compresa tra +16 °C e + 32 °C
ST = subtropic, prestazioni inalterate con temperatura ambiente compresa tra +16 °C e + 38 °C
T = tropic, prestazioni inalterate con temperatura ambiente compresa tra +16 °C e + 43 °C

Frigocongelatori

Scheda prodotto in conformità Regolamento delegato (EU) n.2010/1060										
Nome o marchio del fornitore		Electrolux	Electrolux	Electrolux		Electrolux	Electrolux	Electrolux	Electrolux	Electrolux
Identificativo del modello		KRS 4 DE 18 S	KRS 3 DF 18 S	LUT 6 NF 18 S		KRB 3 AE 12 S	KRB 1 AF 12 S1	KRB 1 AF 12 S	KRB 2 AE 88 S KRB 2 AF 88 W	KUB 3 AE 88 S
Categoria		Frigorifero	Frigorifero	Congelatore verticale		Frigorifero	Frigorifero	Frigorifero	Frigorifero	Congelatore verticale
Classe di efficienza energetica		E	F	F		E	F	F	E / F	E
Indice di efficienza energetica		100	125	125		99	125	125	125	100
Consumo annuo di energia	kWh	114	143	292		101	127	127	117	177
Capacità totale vano frigorifero	lt	311	311	0		208	208	208	142	-
Capacità totale vano congelatore	lt	-	-	204		-	-	-	-	98
N° stelle vano congelatore		-	-	****		-	-	-	-	****
Capacità di congelamento	kg/24h	-	-	15,7		-	-	-	-	4,5
Tempo di risalita della temperatura	h	-	-	7,9		-	-	-	-	12,7
Classe climatica		SN-N-ST	SN-N-ST	SN-N-ST-T		SN-N-ST-T	SN-N-ST-T	SN-N-ST-T	SN-N-ST-T	SN-N-ST-T
Silenziosità	dB(A) re 1 pW	34	34	39		34	35	35	38	34
Classe di silenziosità		B	B	C		B	B	B	C	B
Caratteristiche principali										
Tecnologia di raffreddamento		Ventilato	Ventilato	No Frost		Statico	Statico	Statico	Statico	Low Frost
Ventilazione frigorifero		FreeStore®	FreeStore®	-		-	-	-	-	-
Sbrinamento frigorifero		Auto	Auto	-		Auto	Auto	Auto	Auto	-
Sbrinamento congelatore		-	-	Auto		-	-	-	-	Manuale
Motore inverter		-	-	•		-	-	-	-	-
Display		Pannello digitale	Controlli interni elettronici	Pannello digitale		Meccanico	Meccanico	Meccanico	Meccanico	Elettronico
Luce interna frigorifero (LED)		Superiore sulla ventola	•	-		•	•	•	•	-
Luce interna congelatore (LED)		-	-	-		-	-	-	-	-
Controporta CustomFlex®		-	-	-		-	-	-	-	-
Funzione FastFreeze (congelamento rapido)		-	-	•		-	-	-	-	•
Funzione ShoppingMode		•	•	-		-	-	-	-	-
Funzione HolidayMode		•	-	-		-	-	-	-	-
Sicurezza bambini		-	-	•		-	-	-	-	-
Installazione										
Installazione		Incasso	Incasso	Incasso		Incasso	Incasso	Incasso	Incasso	Incasso
Caratteristiche tecniche										
Frequenza	(Hz)	50	50	50		50	50	50	50	50
Tensione	(V)	220-240	220-240	220-240		220-240	220-240	230-240	220-240	220-240
Certificazioni		CE	CE	CE		CE	CE	CE	CE, FU-EMV, VDE	CE

SN = subnormal, prestazioni inalterate con temperatura ambiente compresa tra +10 °C e + 32 °C
N = normale, prestazioni inalterate con temperatura ambiente compresa tra +16 °C e + 32 °C
ST = subtropic, prestazioni inalterate con temperatura ambiente compresa tra +16 °C e + 38 °C
T = tropic, prestazioni inalterate con temperatura ambiente compresa tra +16 °C e + 43 °C

Frigocongelatori

		E					E			
Scheda prodotto in conformità Regolamento delegato (EU) n.2010/1060										
Nome o marchio del fornitore		Electrolux	Electrolux	Electrolux		Electrolux	Electrolux	Electrolux	Electrolux	Electrolux
Identificativo del modello		LSB 2 AF 82 S	KXB 2 AF 82 S	KYB 2 AF 82 S		KTB 2 DE 16 S	KTB 2 AE 16 S KTB 2 AE 16 T	KTB 1 AE 16 S	KTB 2 AF 14 S KTB 2 AF 14 T	LTB 1 AE 2S
Categoria		Frigorifero con vano congelatore	Frigorifero	Congelatore verticale		Frigocongelatore doppia porta	Frigocongelatore doppia porta	Frigocongelatore doppia porta	Frigocongelatore doppia porta	Frigocongelatore doppia porta
Classe di efficienza energetica		F	F	F		E	E	E	F	E
Indice di efficienza energetica		125	125	125		100	99,7	100	124,9	100
Consumo annuo di energia	kWh	184	115	220		0	0	0	222	0
Capacità totale vano frigorifero	lt	90	127	-		209	209	209	180	147
Capacità totale vano congelatore	lt	16	-	95		50	50	50	38	44
N° stelle vano congelatore		***	-	****		****	****	****	****	****
Capacità di congelamento	kg/24h	0	-	7,3		6,3	6,3	6,3	3,7	6,1
Tempo di risalita della temperatura	h	8,7	-	13,5		15,3	15,3	15,3	13,7	13,7
Classe climatica		N-ST	SN-N-ST-T	SN-N-ST-T		SN-N-ST-T	SN-N-ST-T	SN-N-ST-T	SN-N-ST-T	SN-N-ST
Silenziosità	dB(A) re 1 pW	40	37	40		34	34	34	35	34
Classe di silenziosità		C	C	C		B	B	B	B	B
Caratteristiche principali										
Tecnologia di raffreddamento		Statico	Statico	Statico		Low Frost Ventilato	Low Frost	Statico	Low Frost	Low Frost
Ventilazione frigorifero		-	Autoventilato	Autoventilato		FreeStore®	-	-	-	-
Sbrinamento frigorifero		Auto	Auto	-		Auto	Auto	Auto	Auto	Auto
Sbrinamento congelatore		Manuale	-	Manuale		Manuale	Manuale	Manuale	Manuale	Manuale
Motore inverter		-	-	-		•	•	•	-	•
Display		Meccanico	Meccanico	Elettronico		Controlli interni elettronici	Controlli interni elettronici	Controlli interni elettronici con dual control	Controlli interni elettronici	Controlli interni elettronici
Luce interna frigorifero (LED)		•	•	-		•	•	-	•	•
Luce interna congelatore (LED)		-	-	-		-	-	-	-	-
Controporta CustomFlex®		-	-	-		-	-	-	-	-
Funzione FastFreeze (congelamento rapido)		-	-	•		•	•	•	•	•
Funzione ShoppingMode		-	-	-		-	-	-	-	-
Funzione HolidayMode		-	-	-		-	-	-	-	-
Controllo temperatura		-	-	-		-	-	-	-	-
Sicurezza bambini		-	-	-		-	-	-	-	-
Installazione										
Installazione		Incasso	Incasso	Incasso		Incasso	Incasso	Incasso	Incasso	Incasso
Caratteristiche tecniche										
Frequenza	(Hz)	50	50	50		50	50	50	50	50
Tensione	(V)	230-240	220-240	220-240		220-240	220-240	230-240	220-240	220-240
Certificazioni		CE, FU-EMV, VDE	CE, FU-EMV, VDE	CE, VDE		CE	CE	CE	CE	CE

SN = subnormal, prestazioni inalterate con temperatura ambiente compresa tra +10 °C e + 32 °C
N = normale, prestazioni inalterate con temperatura ambiente compresa tra +16 °C e + 32 °C
ST = subtropic, prestazioni inalterate con temperatura ambiente compresa tra +16 °C e + 38 °C
T = tropic, prestazioni inalterate con temperatura ambiente compresa tra +16 °C e + 43 °C

Frigocongelatori

				NEW 2023			NEW 2023 E	NEW 2023	NEW 2023	NEW 2023		
Libera installazione												
Scheda prodotto in conformità Regolamento delegato (EU) n.2010/1060												
Nome o marchio del fornitore		Electrolux	Electrolux	Electrolux		Electrolux	Electrolux	Electrolux	Electrolux	Electrolux	Electrolux	Electrolux
Identificativo del modello		ELT 9 VE 52 U0	LNT 7 MF 46 X2	LNT 7 ME 36 K2		LNC 7 ME 36 X3	LNT 7 ME 32 X3	LNT 5 MF 36 U0	LNT 5 MF 32 U0	LNT 5 MF 32 W0	LTB 1 AF 28 U0	LTB 1 AF 24 U0
Categoria		Frigocongelatore Multidoor	Frigocongelatore combinato	Frigocongelatore combinato		Frigocongelatore combinato	Frigocongelatore combinato	Frigocongelatore combinato	Frigocongelatore doppia porta	Frigocongelatore combinato	Frigocongelatore doppia porta	Frigocongelatore doppia porta
Classe di efficienza energetica		E	F	E		E	E	F	F	F	F	F
Indice di efficienza energetica		100	125	100		100	100	125	125	125	125	125
Consumo annuo di energia	kWh	319	359	250		250	250	313	313	313	223	222
Capacità totale vano frigorifero	lt	343	344	266		266	230	266	230	230	203	165
Capacità totale vano congelatore	lt	179	137	101		101	101	101	101	101	41	41
N° stelle vano congelatore		****	****	****		****	****	****	****	****	****	****
Capacità di congelamento	kg/24h	7	8	7,7		7,9	7,7	8	8	8	2	2
Tempo di risalita della temperatura	h	11	13,5	10		10	10	10	10	10	12	12
Classe climatica		SN-N-ST-T	SN-N-ST-T	SN-N-ST-T		SN-N-ST-T	SN-N-ST-T	SN-N-ST-T	SN-N-ST-T	SN-N-ST-T	SN-N-ST	SN-N-ST
Silenziosità	dB(A) re 1 pW	39	43	38		38	38	42	42	42	40	39
Classe di silenziosità		C	D	C		C	C	D	D	D	C	C
Caratteristiche principali												
Tecnologia di raffreddamento		TwinTech® Total No Frost	TwinTech® Total No Frost	TwinTech® Total No Frost		TwinTech® Total No Frost	TwinTech® Total No Frost	TwinTech® Total No Frost	TwinTech® Total No Frost	TwinTech® Total No Frost	Low Frost	Low Frost
Ventilazione frigorifero		Cooling 360°	Multiflow	Cooling 360°: Multiflow con pannello in acciaio		Multiflow	Cooling 360°: Multiflow con pannello in acciaio	Multiflow	Multiflow	Multiflow	-	-
Sbrinamento frigorifero		Auto	Auto	Auto		Auto	Auto	Auto	Auto	Auto	Auto	Auto
Sbrinamento congelatore		Auto	Auto	Auto		Auto	Auto	Auto	Auto	Auto	Manuale	Manuale
Motore inverter		•	-	-		-	•	-	-	-	-	-
Display		LCD Touch Multi Control	Pannello digitale con dual control	Pannello digitale con dual control		Pannello digitale con dual control	Pannello digitale con dual control	Controlli interni elettronici	Controlli interni digitali con dual control	Controlli interni digitali con dual control	Controlli interni elettronici	Controlli interni elettronici
Luce interna frigorifero (LED)		LED laterale e superiore	LED superiore	LED laterale		LED superiore	LED laterale	LED superiore	LED	LED superiore	•	•
Luce interna congelatore (LED)		-	-	-		-	-	-	-	-	-	-
Controporta CustomFlex®		-	-	-		-	-	-	-	-	-	-
Funzione FastFreeze (congelamento rapido)		•	-	•		•	•	•	-	-	-	-
Funzione ShoppingMode		-	•	•		•	•	•	•	•	-	-
Funzione HolidayMode		•	•	-		•	•	-	-	-	-	-
Sicurezza bambini		•	-	-		-	-	-	-	-	-	-
Installazione												
Installazione		A libera installazione	A libera installazione	A libera installazione		A libera installazione	A libera installazione	A libera installazione	A libera installazione	A libera installazione	A libera installazione	A libera installazione
Caratteristiche tecniche												
Frequenza	(Hz)	50	50	50		50	50	50	50	50	50	50
Tensione	(V)	220-240	230-240	220-240		220-240	220-240	230-240	220-240	220-240	230-240	230-240
Certificazioni		CE	CE	CE		CE	CE	CE	CE	CE	CE, VDE	CE, VDE

SN = subnormal, prestazioni inalterate con temperatura ambiente compresa tra +10 °C e + 32 °C
N = normale, prestazioni inalterate con temperatura ambiente compresa tra +16 °C e + 32 °C
ST = subtropic, prestazioni inalterate con temperatura ambiente compresa tra +16 °C e + 38 °C
T = tropic, prestazioni inalterate con temperatura ambiente compresa tra +16 °C e + 43 °C

Cantine vino

Scheda prodotto in conformità Regolamento delegato (EU) n.2010/1060							
Nome o marchio del fornitore		Electrolux	Electrolux		Electrolux	Electrolux	Electrolux
Identificativo del modello		EWUD 040 B8B	EWUS 040 B8B		EWUS 018 B7B	EWUS 052 B5B	EWUS 020 B5B
Categoria		Cantina vino	Cantina vino		Cantina vino	Cantina vino	Cantina vino
Estetica		Estetica Intuit Matt nero opaco	Estetica Intuit Matt nero opaco		Estetica Intuit Matt nero opaco	Estetica nera	Estetica nera
Classe di efficienza energetica		G	F		G	G	G
Consumo annuo di energia	kWh	146	108		139	148	137
Classe climatica		SN-N-ST	SN-N-ST		SN-N-ST	N-ST	N-ST
Silenziosità	dB(A) re 1 pW	38	38		38	42	42
Caratteristiche principali							
Luce interna		Illuminazione a LED superiore	Illuminazione a LED bilaterale		Illuminazione a LED laterale	Illuminazione a LED	Illuminazione a LED
Display		Controllo elettronico della temperatura con display LCD Touch Control	Controllo elettronico della temperatura con display LCD Touch Control		Controllo elettronico della temperatura con display LCD Touch Control	Controllo elettronico	Controllo elettronico
Capacità bottiglie (Bordeaux)		40	40		18	52	20
Numero ripiani		5	6		6	6	6
Caratteristiche tecniche							
Tensione	(V)	220-240	220-240		220-240	220-240	220-240
Frequenza	(Hz)	50	50		50	50	50
Certificazioni		CE, FU-EMV, VDE	CE, FU-EMV, VDE		CE, FU-EMV, VDE	CE	CE

SN = subnormal, prestazioni inalterate con temperatura ambiente compresa tra +10 °C e + 32 °C
N = normale, prestazioni inalterate con temperatura ambiente compresa tra +16 °C e + 32 °C
ST = subtropic, prestazioni inalterate con temperatura ambiente compresa tra +16 °C e + 38 °C
T = tropic, prestazioni inalterate con temperatura ambiente compresa tra +16 °C e + 43 °C

Lavatrici e Lavasciuga

Caratteristiche principali **272**
Lavatrici 274
Lavasciuga 275

Riepilogo Gamma **276**
Dati tecnici **276**

Il produttore si riserva il diritto
di modificare le caratteristiche dei prodotti illustrati.
Le foto prodotto sono da ritenersi meramente esemplificative.

Prenditi cura dei tuoi capi. Preservali come nuovi, più a lungo

Electrolux introduce la gamma di lavatrici e lavasciuga PerfectCare: una perfetta combinazione di stile e tecnologia in grado di offrire le migliori prestazioni di lavaggio e asciugatura, a garanzia di capi perfettamente curati, morbidi e profumati.

Capi più morbidi e facili da stirare, in metà tempo

Altre caratteristiche

Opzione Più Morbido
Durante il penultimo risciacquo, l'opzione Più morbido imbeve i capi di acqua e distribuisce l'ammorbidente in modo uniforme all'interno del cesto, per ottenere risultati di lavaggio ottimali, con capi morbidi e freschi più a lungo.

Tecnologia SensiCare System
Grazie ad appositi sensori, regola in automatico il ciclo in base al carico, garantendo un risparmio di tempo, acqua ed energia per un lavaggio delicato e sostenibile.

Programma Vapore FreshScent
Combina l'azione igienizzante del vapore al fresco profumo di Steam Fragrance, per rinfrescare tutti i tuoi capi, anche i più delicati, e permetterti di godere più a lungo della sensazione di capi puliti, come appena lavati.
Con il programma FreshScent inoltre, risparmi oltre 40 litri d'acqua per ciclo.

NonStop 60 Minuti: capi pronti da indossare in un'ora
Il programma NonStop 60 Minuti permette di lavare e asciugare piccoli carichi in solo un'ora, offrendoti un ciclo straordinariamente rapido ed efficiente. Praticità assoluta senza compromessi sulla cura dei capi.

Lava, asciuga e cura facilmente i tuoi capi in un solo colpo

Tecnologia Vapore PRO
Lo speciale trattamento a vapore, Vapore PRO, della durata di circa 25 minuti, distende i tessuti ed elimina le pieghe, agevolando le operazioni di stiratura e dimezzandone i tempi. Le fibre si rinfrescano, i cattivi odori svaniscono e le pieghe si distendono, lasciando i tuoi capi freschi, rivitalizzati e facili da stirare. Per abiti sempre perfetti, più a lungo.

Trattamento tradizionale dei capi (lavaggio, asciugatura POI vapore)

Tecnologia Vapore PRO (lavaggio e vapore in un'unica soluzione)

Tecnologia DualCare System
Regola automaticamente le impostazioni del cliclo di lavaggio, la temperatura di asciugatura e il movimento del cesto in base al carico. Così i capi non sono stressati, permettendoti di lavare e asciugare persino i tessuti che avresti lavato a mano, risparmiando acqua ed energia e preservando i tuoi capi nel tempo.

Lavatrice | PerfectCare 700 con SensiCare System tecnologia VaporePRO
EW7F472WBI

Benefit
- **Lavatrice PerfectCare 700 con SensiCare System a scomparsa totale**
- Classe di efficienza energetica **D**
- Classe di efficienza di centrifuga **B**
- Capacità di carico **7** kg
- Centrifuga **1200 giri/min**
- Silenziosità 70 dB(A)
- **Motore Universale**
- Display LCD con Touch Control

Tecnologie
- **Tecnologia VaporePRO**: rinfresca i tessuti ed elimina le pieghe grazie all'azione del vapore
- **Tecnologia SensiCare System**: autoriduzione dei consumi in base al carico

Programmi e opzioni
- Programmi: Eco 40-60, Cotone, Sintetici, Delicati, Anti Allergy, Vapore FreschScent, Centrifuga/Scarico, Risciacquo, Piumoni, Rapido 14min, Sport, Outdoor, Denim, Lana/Seta
- Programma Vapore specifico per capi ultra delicati
- Opzioni: Temperatura, Freddo, Livello Centrifuga 3, Risciacquo, No Centrifuga, Silent, Prelavaggio, Vapore Finale, Start/Pausa, Più Morbido
- **Certificazione Woolmark Blue e Certificazione Seta Premium Dash/Lenor**
- **TimeManager®**
- Partenza ritardata

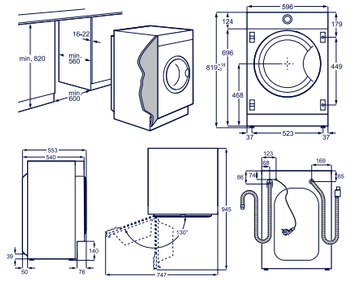

Specifiche tecniche
- Aqua control sensor
- Flussimetro
- Prosense
- Pressostato (dispositivo anti allagamento)
- Fondo chiuso
- Filtro ispezionabile
- Sicurezza Bambini
- Grado di umidità residua in % 53,6
- Piedini regolabili

Modello	Prezzo
EW7F472WBI	1.305,00

Lavatrice | PerfectCare 700 con SteamCare System tecnologia VaporePRO
EW7F484BI

Benefit
- **Lavatrice PerfectCare 700 con SteamCare System a scomparsa totale**
- Classe di efficienza energetica **D**
- Classe di efficienza di centrifuga **B**
- Capacità di carico **8** kg
- Centrifuga **1400 giri/min**
- Silenziosità 69 dB(A)
- **Motore Inverter a magneti permanenti**
- Display LCD

Tecnologie
- **Tecnologia VaporePRO**: rinfresca i tessuti ed elimina le pieghe grazie all'azione del vapore
- **Tecnologia SensiCare System**: autoriduzione dei consumi in base al carico

Programmi e opzioni
- Programmi: ON/OFF, Eco 40-60, Cotoni, Sintetici, Delicati, Anti Allergy, Vapore FreshScent, Centrifuga/Scarico, Risciacquo, Piumoni, Rapido 14min, Sport, Outdoor, Denim
- Opzioni: Temperatura, Centrifuga, Prelavaggio, Vapore Finale, Partenza ritardata, Start/pausa, Più Morbido
- **Certificazione Woolmark Blue e Certificazione Dash/Lenor specifica per programmi Lana/Seta**
- **TimeManager®**
- Partenza ritardata

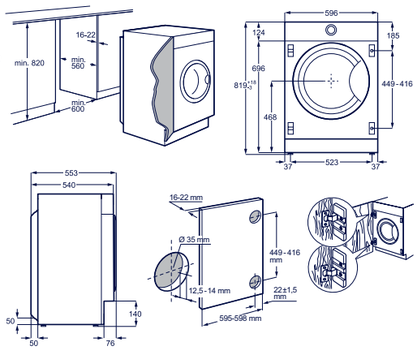

Specifiche tecniche
- Aqua control sensor
- Sensori di sicurezza
- Flussimetro
- Pressostato, come dispositivo anti allagamento
- Fondo chiuso
- Filtro ispezionabile
- Sicurezza Bambini
- Grado di umidità residua in % 52

Modello	Prezzo
EW7F484BI	1.385,00

Lavasciuga | PerfectCare 700 con DualCare System
EW7W474BI

Benefit
- **Lavasciuga PerfectCare con DualCare System a scomparsa totale**
- Classe di efficienza energetica di lavaggio + asciugatura **E**
- Classe di efficienza energetica di solo lavaggio **D**
- Capacità di lavaggio **7** kg
- Capacità di asciugatura **4** kg
- Centrifuga **1600 giri/min**
- Silenziosità in lavaggio 48 dB(A)
- Silenziosità in centrifuga 70 dB(A)
- Silenziosita in asciugatura 52 dB(A)
- **Motore Inverter a magneti permanenti**
- Display LCD

Tecnologie
- **DualCare System**: regola la temperatura e il movimento del cesto in base al peso del carico e al tipo di tessuto
- **SensiCare System**: auto-riduzione dei consumi in base al carico
- **Tecnologia VaporePRO:** rinfresca i tessuti ed elimina le pieghe grazie all'azione del vapore

Programmi e opzioni
- **Certificazione Dash Lenor**
- **Programma stiratura con trattamento VaporePRO**
- **Programma Lana certificato Woolmark Blue**
- Programmi speciali: NonStop 1h 1kg, Denim, Outdoor, Capi Sportivi, Anti-allergie
- **TimeManager®**

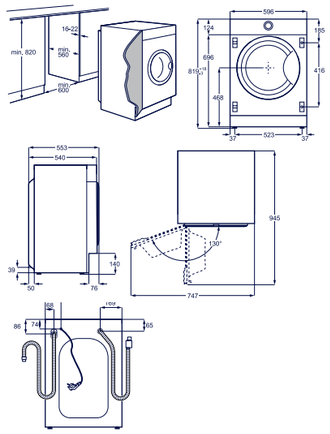

Specifiche tecniche
- Controllo elettronico del grado di asciugatura
- Programmazione partenza fino a 20 ore
- Sicurezze: tubo di carico con AquaStop - antitrabocco - antisurriscaldamento
- Filtro ispezionabile
- Piedini livellatori

Modello	Prezzo
EW7W474BI	1.705,00

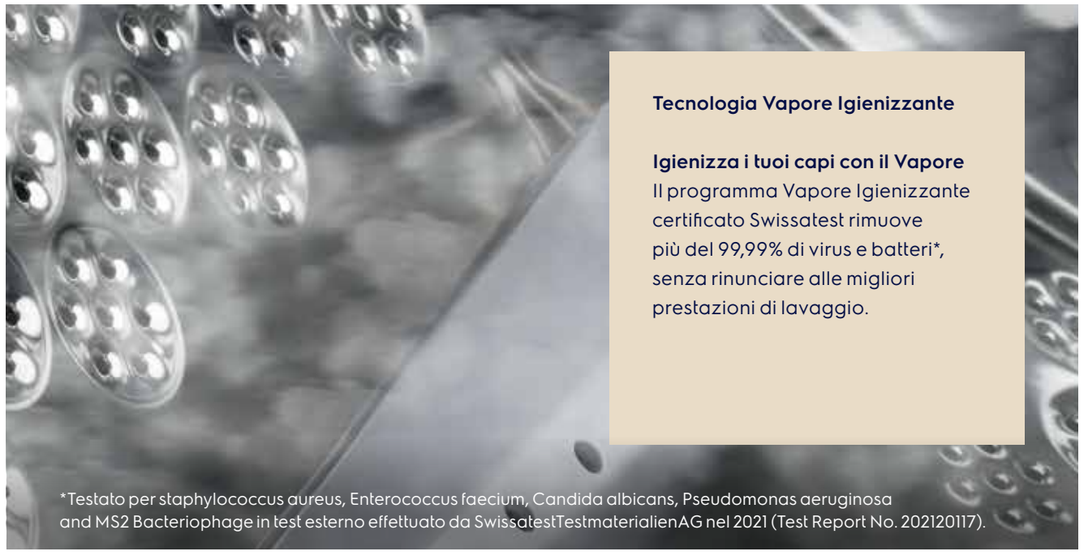

Tecnologia Vapore Igienizzante

Igienizza i tuoi capi con il Vapore
Il programma Vapore Igienizzante certificato Swissatest rimuove più del 99,99% di virus e batteri*, senza rinunciare alle migliori prestazioni di lavaggio.

*Testato per staphylococcus aureus, Enterococcus faecium, Candida albicans, Pseudomonas aeruginosa and MS2 Bacteriophage in test esterno effettuato da SwissatestTestmaterialienAG nel 2021 (Test Report No. 202120117).

Retina capi delicati
Proteggi gli indumenti delicati durante il ciclo di lavaggio, evitando il rischio di macchie e fori a causa delle frizioni del bucato.

Vedi sezione Accessori

Lavatrici

Informazioni sui consumi - Rif. etichetta energetica EU(1)		
Marca	Electrolux	Electrolux
Modello	EW7F472WBI	EW7F484BI
Capacità	7 kg	8 kg
Classe di efficienza energetica solo lavaggio	D	D
Classe di efficienza energetica lavaggio + asciugatura (solo WD)	0	0
Indice di efficienza energetica (Energy Efficiency Index IEE)	79,8	79,8
Indice di efficienza energetica WD (Energy Efficiency Index)	0	0
Consumo energetico Kwh/100 cicli (Programma ECO) (Energy consumption / 100 cycles (kWh)	69	73
Consumo energetico Kwh/100 cicli lavasciuga (Programma ECO) (Energy consumption WD / 100 cycles, kWh)	0	0
Consumo di acqua per ciclo (Water consumption / cycle, l)	41	47
Consumo di acqua per ciclo lavasciuga (Water consumption WD / cycle, l)	0	0
Durata Programma ECO (Cycle duration, h:min)	3:20	3:30
Durata Programma ECO lavasciuga (Cycle duration, h:min)	0:00	0:00
Classe di rumorosità (Airborne acoustical noise emission class)	A	B
Rumorosità dB(A) (Airborne acoustical noise emissions (dB(A) re 1 pW)	70	69
Giri centrifuga (Spin speed (rated capacity), rpm)	1151	1351
Classe di efficienza centrifuga (Spin drying efficiency class)	B	B
Eco 40-60 full load, kg _Performance, Programs E20_	7	8
Eco 40-60 full load Energy (kWh) _Performance, Programs E20_	0.95	1,085
Eco 40-60 full load Time, h:min _Performance, Programs E20_	3:20	3:30
Eco 40-60 half load, kg _Performance, Programs E20_	3,5	4
Eco 40-60 half load Energy (kWh) _Performance, Programs E20_	0.68	0,675
Eco 40-60 half load Time, h:min _Performance, Programs E20_	2:25	2:40
Eco 40-60 quarter load, kg _Performance, Programs E20_	2	2
Eco 40-60 quarter load Energy (kWh) _Performance, Programs E20_	0.33	0,375
Eco 40-60 quarter load Time, h:min _Performance, Programs E20_	2:15	2:40
Prestazioni		
Controllo elettronico SensiCare	•	•
Motore	Universale	Motore Inverter a magneti permanenti
Programmi		
Programmi	Eco 40-60, Cotone, Sintetici, Delicati, Antiallergie, Vapore FreshScent, Centrifuga/ Scarico, Risciacquo, Piumoni, Rapido 14 minuti, Sport, Outdoor, Denim, Lana/Seta	ON/OFF, Eco 40-60, Cotoni, Sintetici, Delicati, Anti Allergy, Vapore FreshScent, Centrifuga/Scarico, Risciacquo, Piumoni, Rapido 14min, Sport, Outdoor, Denim
Woolmark	Woolmark Blue + Certificazione Seta Premium Dash/Lenor	Woolmark Blue + Certificazione Dash/Lenor specifica per programmi Lana/Seta
Opzioni	Temperatura, Freddo, Livello Centrifuga 3, Risciacquo, No centrifiga, Silent, Prelavaggio, Più Morbido, Vapore Finale, Start/Pausa	Temperatura, Centrifuga, Prelavaggio, Vapore Finale, Partenza ritardata, Start/pausa
Connettività integrata	No	No
Controllo e sicurezza		
Sensori	Aqua control sensor, Flussimetro, Prosense	Aqua control sensor Flussimetro|Prosense
Display	Display LCD con Touch Control	Display LCD con Touch Control
Caratteristiche Aggiuntive	FlexiDose, Imballo, Fondo chiuso, Sicurezza Bambino, Extra Risciacquo	Fondo chiuso|Sicurezza Bambino|Extra Risciacquo|Inserto Detersivo|Packing wrench
Filtro	Ispezionabile	Ispezionabile
Caratteristiche tecniche		
Potenza massima assorbita (W)	2000	2000
Tensione (V)	230	230
Frequenza (Hz)	50	50
Certificazioni	UL	UL

PerfectCare 700

EW7F472WBI
Classe D,
7 kg lavaggio,
1200 giri

EW7F484BI
Classe D,
8 kg lavaggio,
1400 giri

Lavasciuga

Informazioni sui consumi - Rif. etichetta energetica EU(1)	
Marca	Electrolux
Modello	EW7W474BI
Capacità Lavaggio / Asciugatura	7 kg / 4 kg
Classe di efficienza energetica solo lavaggio	D
Classe di efficienza energetica lavaggio + asciugatura (solo WD)	E
Indice di efficienza energetica (Energy Efficiency Index IEE)	81,8
Indice di efficienza energetica WD (Energy Efficiency Index)	81,8
Consumo energetico Kwh/100 cicli (Programma ECO) (Energy consumption / 100 cycles (kWh)	69
Consumo energetico Kwh/100 cicli lavasciuga (Programma ECO) (Energy consumption WD / 100 cycles, kWh)	266
Consumo di acqua per ciclo (Water consumption / cycle, l)	45
Consumo di acqua per ciclo lavasciuga (Water consumption WD / cycle, l)	60
Durata Programma ECO (Cycle duration, h:min)	3:20
Durata Programma ECO lavasciuga (Cycle duration, h:min)	6:15
Classe di rumorosità (Airborne acoustical noise emission class)	A
Rumorosità dB(A) (Airborne acoustical noise emissions (dB(A) re 1 pW)	70
Giri centrifuga (Spin speed (rated capacity), rpm)	1551
Classe di efficienza centrifuga (Spin drying efficiency class)	B
Eco 40-60 full load, kg _Performance, Programs E20_	7
Eco 40-60 full load Energy (kWh) _Performance, Programs E20_	0,97
Eco 40-60 full load Time, h:min _Performance, Programs E20_	3:20
Eco 40-60 half load, kg _Performance, Programs E20_	4
Eco 40-60 half load Energy (kWh) _Performance, Programs E20_	0,63
Eco 40-60 half load Time, h:min _Performance, Programs E20_	2:30
Eco 40-60 quarter load, kg _Performance, Programs E20_	2
Eco 40-60 quarter load Energy (kWh) _Performance, Programs E20_	0,36
Eco 40-60 quarter load Time, h:min _Performance, Programs E20_	2:30
Prestazioni	
Controllo elettronico SensiCare	•
Motore	Motore Inverter a magneti permanenti
Programmi	
Programmi	NonStop 1h 1kg, Denim, Outdoor, Capi Sportivi, Anti-allergie
Woolmark	Woolmark Blue + Certificazione Dash/Lenor specifica per programmi Lana/Seta
Opzioni	Temperatura, Centrifuga, Prelavaggio, Vapore Finale, Partenza ritardata, Start/pausa
Connettività integrata	No
Controllo e sicurezza	
Sensori	Aqua control sensor Flussimetro|Prosense
Display	Display LCD con Touch Control
Caratteristiche Aggiuntive	Fondo chiuso|Sicurezza Bambino|Extra Risciacquo|Inserto Detersivo|Packing wrench
Filtro	Ispezionabile
Caratteristiche tecniche	
Potenza massima assorbita (W)	2000
Tensione (V)	230
Frequenza (Hz)	50
Certificazioni	UL

PerfectCare 700

EW7W474BI
Classe E/D,
7 kg lavaggio,
4 kg asciugatura, 1600 giri

Accessori

Accessori

Pentole 280
Piani 281
Universali e speciali 282
Forni 282
Microonde 283
Cappe 284
Freddo 285
Lavatrice 286
Asciugatrice 288
Lavastoviglie 289

Accessori Multibrand

Piani 290
Forni 290
Microonde 290
Macchine da caffè 290
Universali 290
Lavastoviglie 291
Lavatrici 291
Freddo 291

Accessori Prodotto

Piani Cottura e Forni 292
Cappe 293
Freddo 293

Il produttore si riserva il diritto
di modificare le caratteristiche dei prodotti illustrati.
Le foto prodotto sono da ritenersi meramente esemplificative.

Pentole | Plancha Grill 52 x 24 x 2 cm

La «Plancha Grill» permette di ottenere una perfetta cottura al grill di carne, frutti di mare e verdure per continuare a grigliare anche in inverno. Grazie al nuovo fondo in acciaio inox assicura una distribuzione del calore senza eguali e può essere utilizzata su qualsiasi fonte di calore: gas, induzione, forno e anche barbecue. Il rivestimento in Lotan multistrato invece conferisce alla superficie di cottura la massima antiaderenza e la rende particolarmente facile da pulire.

Specifiche tecniche

ID modello:
E9HL33

Codice articolo:
902979706

Prezzo suggerito:
283,99

Pentole | Wok Set da 34 cm

L'elegante Infinite Wok Set porta varietà e maggiori stimoli in cucina. È ideale per saltare ma anche cucinare a fuoco lento, abbinando alla praticità del wok tradizionale la velocità, l'efficienza energetica e la regolazione della temperatura assicurati dalla moderna tecnologia ad induzione. Il supporto permette gli stessi movimenti naturali di un wok con fondo arrotondato, ed è perfetto anche per servire le pietanze.

Specifiche tecniche

ID modello:
INFI-WOK

Codice articolo:
944189328

Prezzo suggerito:
305,99

Pentole | Cookware Set in acciaio

Il set di pentole in acciaio inox può essere utilizzato su qualsiasi fonte di calore. La base con uno spessore maggiorato assicura una distribuzione del calore uniforme ed efficiente.
La cottura e la pulizia sono migliori grazie al rivestimento superficiale antiaderente.
È composto da:
- una pentola con coperchio diametro 16cm
- una pentola con coperchio diametro 20cm
- una pentola per friggere diametro 24cm

Specifiche tecniche

ID modello:
E3SS

Codice articolo:
902979821

Prezzo suggerito:
181,99

Pentole | Cookware Large Set in acciaio

Il set di pentole in acciaio inox può essere utilizzato su qualsiasi fonte di calore. La base con uno spessore maggiorato assicura una distribuzione del calore uniforme ed efficiente. La cottura e la pulizia sono migliori grazie al rivestimento superficiale antiaderente.
È composto da:
- una pentola con coperchio diametro 20cm da 4 lt
- una pentola con coperchio diametro 24cm da 7 lt
- una pentola per friggere diametro 28cm

ID modello:
E3SSL

Codice articolo:
902980074

Prezzo suggerito:
249,99

Pentole | 2 coperchi a ventosa piccolo e medio

Coperchi a ventosa. Grazie ad un'apposita apertura, il vapore e i flussi di cottura vengono condotti in modo semplice nell'aspiratore/cappa sul piano evitando che si respiri l'odore del vapore.
Piccolo: per pentole dal diametro di 16cm /18cm
Medio: per pentole dal diametro di 20cm/22cm/24cm
Consigliato per piani induzione con cappa integrata.

ID modello:
E9HOSM

Codice articolo:
902980309

Prezzo suggerito:
63,99

Piani | Raschietto per piani VTC ed induzione

Raschietto leggero e antigraffio per piani cottura in vetroceramica e ad induzione.
Consente di rimuovere i residui di cibo e le incrostazioni più ostinate senza correre il rischio di graffiare la superficie del piano cottura.
Semplice e sicuro da utilizzare, rende il piano cottura come nuovo.
Quando necessario, è possibile sostituire le lame, vendute separatamente.

Specifiche tecniche

ID modello:
E6HUE102

Codice articolo:
902979538

Prezzo suggerito:
10,99

Piani | Tubo gas EN14800 ½ FF 1 mt

Tubo per gas metano da 1 metro, obbligatorio per l'installazione dei piani cottura. Utilizza il nostro tubo gas in acciaio flessibile a norma EN14800, per non correre nessun rischio all'interno della tua cucina.
Specifiche tecniche:
- Lunghezza: 1 mt
- Raccordi flessibili, per facilitare l'installazione in tutte le situazioni
- Raccordi: 1/2" Femmina /Femmina

Specifiche tecniche

ID modello:
E2HGF100

Codice articolo:
902979386

Prezzo suggerito:
44,99

Piani | Tubo gas EN14800 ½ FF 2 mt

Tubo per gas metano da 2 metri, obbligatorio per l'installazione dei piani cottura. Utilizza il nostro tubo gas in acciaio flessibile a norma EN14800, per non correre nessun rischio all'interno della tua cucina.
Specifiche tecniche:
- Lunghezza: 2 mt
- Raccordi flessibili, per facilitare l'installazione in tutte le situazioni
- Raccordi: 1/2" Femmina /Femmina"

Specifiche tecniche

ID modello:
E2HGF200

Codice articolo:
902979385

Prezzo suggerito:
44,99

Universali e speciali | Pietra di Sale 30 x 20 x 3 cm

La piastra di puro sale rosa estratto dalle alture dell'Himalaya è resistente sia alle alte sia alle basse temperature. La puoi usare per cucinare sul piano cottura, sul barbecue o in forno, ma anche come originale piatto di portata freddo. Che sia utilizzata per conservare, cucinare o servire le pietanze, la nostra piastra di sale porta una ventata di novità in tavola. Grazie alla struttura cristallina del sale il calore si diffonde uniformemente in tutto il blocco ed è in grado di mantenere la temperatura più a lungo rispetto alla maggior parte delle altre piastre da portata, sia calde che fredde.

Specifiche tecniche

ID modello:
E2SLT

Codice articolo:
902979823

Prezzo suggerito:
147,99

Universali e speciali | Ricambio Pietra di Sale 30 x 20 x 3 cm

Pietra di sale rosa dell'Himalaya.
Può essere scaldata su qualsiasi fonte di calore e può essere utilizzata con alte ma anche basse temperature per cucinare ma anche per servire in tavola piatti caldi e freddi.
N.1 pezzo ricambio
Dimensioni A 3/4cm x L 30cm x P 20cm

Specifiche tecniche

ID modello:
M2SLTB

Codice articolo:
902980216

Prezzo suggerito:
44,99

Universali e speciali | Timer ovetto

Un timer da 60 minuti in acciaio, con finitura satinata, utile ed estetico, adatto per ogni cucina.

Specifiche tecniche

ID modello:
E4KTAT01

Codice articolo:
902979236

Prezzo suggerito:
10,99

Forni | Termosonda analogica

Grazie alla termosonda analogica potrai assicurarti che la carne risulti cotta alla giusta temperatura.
Misura la temperatura da 40° C a 110° C, sia in forni a gas sia in elettrici, inserendola nella parte più spessa della carne.

Specifiche tecniche

ID modello:
E4TAM01

Codice articolo:
902979285

Prezzo suggerito:
10,99

Forni | Griglia estensibile

Griglia con larghezza regolabile per adattarsi a qualsiasi tipo di forno. Lavabile in lavastoviglie.

Dimensioni:
Larghezza estensibile da 35 a 56 cm, 32 cm di profondità.

Specifiche tecniche

ID modello:
M9OOES10

Codice articolo:
902980219

Prezzo suggerito:
22,99

Forni | Termosonda digitale

Per arrostire la carne come un vero professionista, questo termometro digitale con termosonda e timer garantisce risultati precisi e corretti. La termosonda elettronica a spillo si posiziona all'interno della carne da cuocere; quando l'indicatore raggiunge la temperatura impostata, la pietanza è cotta a puntino.
Oltre alla sofisticata misurazione della temperatura c'è la funzione Timer che avvisa quando il tempo impostato è trascorso.

Specifiche tecniche

ID modello:
E4KTD001

Codice articolo:
902979406

Prezzo suggerito:
33,99

Forni | Teglia estensibile

Teglia da forno con larghezza regolabile per adattarsi a qualsiasi tipo di forno. Rivestimento antiaderente.

Dimensioni:
larghezza estensibile da 38 a 52 cm, 33 cm di profondità, 3 cm di altezza.

Specifiche tecniche

ID modello:
M9OOET10

Codice articolo:
902980218

Prezzo suggerito:
33,99

Forni | Pizza Stone Set

La pietra per pizza mantiene le alte temperature per trasferire calore all'impasto in modo rapido e uniforme garantendo ottimi risultati e deliziose pizze sempre croccanti. Funziona sia con pizze fatte in casa che surgelate ed è ideale per cucinare torte salate e vari tipi di pane come ad esempio la focaccia.
Il Set è composto da: pietra refrattaria, paletta di legno e taglierina in acciaio inox.

Specifiche tecniche

ID modello:
E9OHPS1

Codice articolo:
902979798

Prezzo suggerito:
78,99

Forni | Deluxe Steaming Set - 1 doppio vassoio

Deluxe Steaming Set - Il set di vassoio in acciaio inox di alta qualità è costituito da due pezzi per cucinare a vapore verdure, riso, pesce e carne. Piccole forature permettono al vapore di circolare intorno al cibo mantenendo lontano l'acqua in eccesso.

Dimensioni 32,5 x 34,4 cm

Specifiche tecniche

ID modello:
E9OOGC23

Codice articolo:
902979549

Prezzo suggerito:
124,99

Forni | Deluxe Steaming Set - 4 doppi vassoi

Deluxe Steaming Set - Il set in acciaio di alta qualità ha diverse dimensioni che si adattano alla cottura di riso, pesce, carne e vegetali.

1 contenitore forato e 1 non forato: 32x13 cm
1 contenitore forato e 1 non forato: 26x16 cm
1 contenitore forato e 1 non forato: 17x16 cm
1 contenitore non forato e 1 coperchio: 17x11 cm

Specifiche tecniche

ID modello:
PKKS8

Codice articolo:
940304332

Prezzo suggerito:
249,99

Forni | Sacchetti sottovuoto da -40° a 120°

La cottura sottovuoto "SousVide" è la tecnica che consente di preservare più a lungo il gusto e la consistenza dei cibi.
I sacchetti sottovuoto, ideali sia per un uso professionale sia domestico, possono essere usati fino a 120° C per la cottura, o fino a -40° C per la conservazione.
Sacchetti di 2 dimensioni per confezione:
n. 25 da 30 cm x 20 cm + n. 25 da 35 x 25 cm.
Utilizzabili esclusivamente con la funzione cottura SousVide presente nel forno SteamPro.

Specifiche tecniche

ID modello:
E3OS1

Codice articolo:
902979705

Prezzo suggerito:
44,99

Microonde | Coperchio per forno a microonde da 26,5 cm

Pratico coperchio in polipropilene posizionabile direttamente sui cibi o sui piatti per evitare gli spruzzi e tenere in caldo i piatti.

Specifiche tecniche

ID modello:
E4MWCOV1

Codice articolo:
902979237

Prezzo suggerito:
4,99

Cappe | Filtro Antigrasso e Antiodori per cappe da 60 cm

FILTRO ANTIGRASSO e ANTIODORE da 400 g/m²

Questo filtro universale di elevata qualità, dispone di un doppio strato ed è in grado di assorbire grassi e anche cattivi odori mediante il carbone attivo e la fibra naturale.
Per ottenere prestazioni ottimali dalla vostra cappa, si consiglia di sostituire il filtro ogni 3-4 mesi.

Dimensione: 57 cm x 47 cm

Specifiche tecniche

ID modello:
MCFE46U

Codice articolo:
902980196

Prezzo suggerito:
10,99

Cappe | Filtro Antigrasso ritagliabile (2 pezzi)

FILTRO ANTIGRASSO da 100 g/m²

Questo filtro universale è ritagliabile per adattare la misura alla dimensione della vostra cappa.
Si consiglia di sostituire il filtro ogni 3-4 mesi.
Confezione di 2 pz rettangolari.

Dimensione: 114 cm x 47 cm

Specifiche tecniche

ID modello:
MCFE47U

Codice articolo:
902980197

Prezzo suggerito:
10,99

Cappe | Filtro Antigrasso ritagliabile con indicatore (2 pezzi)

FILTRO ANTIGRASSO da 100 g/m²

Questo filtro universale può essere tagliato per ottenere la dimensione desiderata.
L'indicatore di efficienza segnalerà quando sarà arrivato il momento di sostituire il filtro, normalmente ogni 3-4 mesi.
Confezione di 2 pz rettangolari.

Dimensione: 114 cm x 47 cm

Specifiche tecniche

ID modello:
MCFE48U

Codice articolo:
902980198

Prezzo suggerito:
10,99

Cappe | Filtro Antigrasso e Antiodore ritagliabile con indicatore (2 pezzi)

FILTRO ANTIGRASSO 100 g/m² e ANTIODORE da 400 g/m²
Questo filtro universale di elevata qualità, dispone di un doppio strato ed è in grado di assorbire grassi e anche cattivi odori mediante il carbone attivo e la fibra naturale. Questo filtro universale può essere tagliato per ottenere la dimensione desiderata. L'indicatore di efficienza segnalerà quando sarà arrivato il momento di sostituire il filtro, normalmente ogni 3-4 mesi.
Confezione di 2 pz rettangolari.

Dimensione: 57 cm x 47 cm

Specifiche tecniche

ID modello:
MCFE49U

Codice articolo:
902980199

Prezzo suggerito:
22,99

Freddo | Tappetino salvafreschezza

Tappetino universale, aiuta a mantenere fresche e croccanti frutta e verdura, evitando inutili sprechi.
È sufficiente tagliare il tappetino della giusta dimensione.

Specifiche tecniche

ID modello:
E3RSMA02

Codice articolo:
902979542

Prezzo suggerito:
10,99

Freddo | Portabottiglie per frigorifero

Portabottiglie universale per frigorifero, per riporre fino a tre bottiglie da 1,5 litri o sei lattine in uno spazio di appena dieci centimetri di altezza, risparmiando spazio e ottimizzando lo spazio all'interno del frigorifero.

Dimensioni:
lunghezza: 330 mm, profondità: 305 mm; altezza: 115 mm.

Specifiche tecniche

ID modello:
M4RHBH01

Codice articolo:
902980210

Prezzo suggerito:
33,99

Lavatrice | Piedini antivibrazione universali

Accessorio universale ed intelligente per limitare il rumore e le vibrazioni provenienti dalla lavatrice e dall'asciugatrice. Gli ammortizzatori ultra piatti proteggono i pavimenti da graffi mantenendo allo stesso tempo le apparecchiature fermamente in posizione. Grazie al colore neutro e al nuovo design ultra piatto, saranno quasi invisibili.

Dimensioni: Ø 45 mm, 6 mm di altezza.

Specifiche tecniche

ID modello:
E4WHPA02

Codice articolo:
902979524

Prezzo suggerito:
10,99

Lavatrice | Retina capi delicati

Due sacche per proteggere gli indumenti delicati durante il ciclo di lavaggio. Evita il rischio di macchie e fori a causa delle frizioni del bucato.
Protegge la lavatrice da possibili danni legati al distacco di elementi metallici (ferretti, bottoni, ecc.)

Dimensioni 40 x 60 e 30 x 40 cm

Specifiche tecniche

ID modello:
E4WSWB41

Codice articolo:
902979287

Prezzo suggerito:
10,99

Lavatrice | NEOCAL 14000 Gauss Durata 10 anni Made in Italy

Neocal aiuta a prevenire la formazione di calcare, allungando così la vita dell'elettrodomestico e aiuta inoltre a ridurre l'uso di decalcificanti chimici. Questo dispositivo è dotato di un nucleo a MAGNETI PERMANENTI AL NEODIMIO (14.000 GAUSS) che creano un potente campo magnetico che polverizza i cristalli di carbonato di calcio trasformandoli in aragonite (minerale non nocivo), per poi disperderli con facilità nell'acqua di scarico. È ideale per le zone in cui l'acqua è più dura ed è di facile installazione.
DURATA 10 ANNI. MADE IN ITALY.

Specifiche tecniche

ID modello:
M6WMA102

Codice articolo:
902980086

Prezzo suggerito:
33,99

Lavatrice | NEOCAL PRIME 22000 Gauss Durata 20 anni Made in Italy

Neocal aiuta a prevenire la formazione di calcare, allungando così la vita dell'elettrodomestico e aiuta inoltre a ridurre l'uso di decalcificanti chimici. Questo dispositivo è dotato di un nucleo a MAGNETI PERMANENTI AL NEODIMIO (22.000 GAUSS) che creano un potente campo magnetico che polverizza i cristalli di carbonato di calcio trasformandoli in aragonite (minerale non nocivo), per poi disperderli con facilità nell'acqua di scarico. È ideale per le zone in cui l'acqua è più dura ed è di facile installazione.
DURATA 20 ANNI. MADE IN ITALY.

Specifiche tecniche

ID modello:
MCAPOWER

Codice articolo:
902980087

Prezzo suggerito:
33,99

Lavatrice | Starting Kit, Filtro per le Microplastiche

Nuovo Filtro per le Microplastiche in grado di catturare fino al 90% delle fibre di microplastica, di dimensione maggiore di 45 micron ed evitare che le fibre rilasciate dagli indumenti sintetici entrino nelle acque di scarico dopo il lavaggio e poi confluiscano nei corsi d'acqua, nei fiumi e negli oceani. Almeno il 50% di tutta la plastica del Filtro per le Microplastiche proviene da fonti riciclate.
Compatibile con qualsiasi lavatrice Electrolux/AEG/Zanussi.
*Capacità di filtraggio misurata utilizzando un metodo di test interno con materiali in misto policotone e poliestere nel ciclo Sintetici a 40 °C.

Specifiche tecniche

ID modello:
E9WHMIC1

Codice articolo:
902980346

Prezzo suggerito:
90,99

Lavatrice | Double Pack Ricambi Filtro

Ciascuna delle due cartucce di ricambio per il Filtro per le Microplastiche contenute nella confezione ha una durata di circa sei mesi, a seconda della frequenza di lavaggio.
Quando è il momento di sostituirla, la cartuccia deve essere riciclata nella plastica.

Specifiche tecniche

ID modello:
E4WHCAR1

Codice articolo:
902980348

Prezzo suggerito:
33,99

Lavatrice | Kit di congiunzione

Kit di congiunzione con ripiano estraibile per asciugatrici r lavatrici da 67 a 52cm.

Specifiche tecniche

ID modello:
E4YHMKP3

Codice articolo:
902980253

Prezzo suggerito:
90,99

Asciugatrice | Dryer Ball per asciugatrice

Coppia di Palline progettate per aumentare il passaggio dell'aria tra i capi. Migliora le prestazioni e riduce i tempi di asciugatura.

Specifiche tecniche

ID modello:
EDBALL

Codice articolo:
902979186

Prezzo suggerito:
10,99

Asciugatrice | Palline di lana per asciugatrice

Palline di lana che aiutano ad asciugare al meglio gli abiti in asciugatrice creando spazio tra i tessuti.

Specifiche tecniche

ID modello:
M9YHODB1

Codice articolo:
902980373

Prezzo suggerito:
15,99

Asciugatrice | Spazzola per pulire e lisciare

Spazzola per pulire e lisciare, per pulire lo scambiatore di calore dell'asciugatrice.

Specifiche tecniche

ID modello:
M4YM3001

Codice articolo:
902980367

Prezzo suggerito:
9,99

Asciugatrice | Cestello per l'asciugatura

Cestello per l'asciugatura di capi delicati/speciali, compatibile con tutti I modelli Optiflow

Specifiche tecniche

ID modello:
E4YH200

Codice articolo:
902980208

Prezzo suggerito:
56,99

Lavastoviglie | Cestello portaposate

Cestello portaposate regolabile che si adatta alle vostre esigenze quotidiane. L'ampio cestello può essere separato in due unità più piccole nel caso necessitiate di maggior spazio per il carico.

Specifiche tecniche

ID modello:
E4DHCB01

Codice articolo:
902979235

Prezzo suggerito:
22,99

Lavastoviglie | Glass Basket

Grazie all'innovativo Glass Basket di Electrolux puoi godere della compagnia dei tuoi ospiti mentre la lavastoviglie lava alla perfezione anche i cristalli più delicati.
Contiene fino a 8 calici, di qualunque forma e dimensione e, quando non ti serve, lo puoi comodamente piegare e riporre in un cassetto, per non occupare troppo spazio

Specifiche tecniche

ID modello:
E9DHGB01

Codice articolo:
902979554

Prezzo suggerito:
33,99

Lavastoviglie | Kit per installazione per lavastoviglie

Kit per installare la lavastoviglie sotto il piano cottura.
Utilizzabile sia per piani cottura a induzione che a gas.

Specifiche tecniche

ID modello:
M3DKH100

Codice articolo:
902980338

Prezzo suggerito:
54

Piani | VITRO CARE - Detergente per piano cottura induzione - Crema 300 ml

Pulisce a fondo e lucida proteggendo i piani a induzione e in vetroceramica. Lascia una pellicola protettiva che facilita le pulizie successive.

Specifiche tecniche

ID modello:
M3HCC200

Codice articolo:
902979958

Prezzo suggerito:
10,99

Forni e Piani | STEEL CARE SPRAY - Detergente per acciaio inox - Spray 500 ml

Formula extra delicata per lucidare tutte le superfici in acciaio inossidabile.
Particolarmente adatto alle superfici ampie.
Senza risciacquo.

ID modello:
M3SCS200

Codice articolo:
902979943

Prezzo suggerito:
10,99

Forni e Piani | STEEL CARE CREAM - Detergente per acciaio inox - Crema 300 ml

Pulisce e lucida tutte le superfici in acciaio inossidabile lasciando una pellicola protettiva impermeabile, senza graffiare.

ID modello:
M3SCC200

Codice articolo:
902979952

Prezzo suggerito:
10,99

Forni | STEAM CARE - Decalcificante per forno a vapore - 250 ml

Decalcificante delicato e ad alta efficacia per forni a vapore.
Garantisce una decalcificazione completa della cavità e del sistema di generazione del vapore, senza lasciare residui.

ID modello:
M3OCD200

Codice articolo:
902979949

Prezzo suggerito:
10,99

Forni e Microonde | OVEN & MICRO CARE - Detergente - Spray 500 ml

Rimuove unto e residui di cibo carbonizzati dal forno e dal microonde.

ID modello:
M3OCS200

Codice articolo:
902979933

Prezzo suggerito:
10,99

Macchina da caffè | ECODECALK MINI

Mantieni le prestazioni della tua macchina da caffè utilizzando regolarmente il decalcificante ECODECALK MINI per ottenere sempre ottimi risultati di caffè. L'accumulo di calcare influisce sul tempo di ebollizione dell'acqua e persino sul gusto del caffè.

ID modello:
M3BICD200

Codice articolo:
902979871

Prezzo suggerito:
22,99

Universali e Speciali | Decalcificante universale

Il decalcificante liquido da 1 litro è pronto all'uso e può essere utilizzato su molti elettrodomestici. E' adatto a togliere i residui di calcare da lavatrici, lavastoviglie, macchine da caffè e ferri da stiro.
Attenersi alle istruzioni d'uso fornite dal produttore dell'elettrodomestico.

Specifiche tecniche

ID modello:
M3KCD200

Codice articolo:
902979913

Prezzo suggerito:
10,99

Lavastoviglie | RINSE AID - Brillantante per lavastoviglie 300 ml

Piatti asciutti più in fretta e senza macchie.
Un prodotto progettato specificamente per il ciclo di asciugatura della lavastoviglie.

ID modello:
M3DCR200

Codice articolo:
902979921

Prezzo suggerito:
10,99

Lavastoviglie | SUPER CLEAN - Sgrassante per lavastoviglie - N.2 buste 50 gr

Prodotto per pulire a fondo le lavastoviglie.
Questo trattamento rimuove i residui di grasso dalla vasca e dai tubi del circuito idraulico dove si accumulano depositi che portano a odori sgradevoli e risultati di pulizia scadenti nel tempo.
Si consiglia un utilizzo regolare ogni 6 mesi circa.
Senza fosforo.

ID modello:
M3DCP200

Codice articolo:
902979930

Prezzo suggerito:
10,99

Lavastoviglie e Lavatrice | CLEAN & CARE 3 in 1 - N.6 buste 50 gr

Decalcificante, Sgrassante e Igienizzante
Per una lavatrice e una lavastoviglie sempre pulita in profondità e senza cattivi odori.
Il nostro detergente igienizzante 3 in 1 elimina i depositi di calcare dalla lavatrice, dalla lavastoviglie e sgrassa per prevenire l'accumulo di muffa e grasso.
Senza fosforo.

ID modello:
M2GCP600

Codice articolo:
902980383

Prezzo suggerito:
10,99

Lavastoviglie e Lavatrice | Sale da 1kg

Questo sale è adatto alle lavastoviglie e ad alcuni modelli di lavatrice.
Previene i depositi di calcare, preservando l'efficienza della lavastoviglie e tenendo bassi i consumi di energia e di detersivo, oltre a darti stoviglie sempre brillanti.
Quantità: 1 kg

ID modello:
M3GCS200

Codice articolo:
902979927

Prezzo suggerito:
2,89

Lavastoviglie e Lavatrice | SUPER CARE - Decalcificante - N.2 buste 100 gr

Decalcificante estremamente efficace che elimina i depositi di calcare dalla lavatrice e lavastoviglie nei tubi del circuito idraulico per poter ottenere prestazioni ottimali e di lunga durata.
Senza fosforo.

ID modello:
M2GCP100

Codice articolo:
902980443

Prezzo suggerito:
10,99

Lavatrice | SUPER CLEAN - Sgrassante per lavatrice - N.2 buste 50 gr

Prodotto per pulire a fondo le lavatrici.
Questo trattamento rimuove i residui e le muffe dalla guarnizione della porta, dai tubi e dalla vasca dove, col tempo, si accumulano depositi che possono macchiare il bucato e lasciare odori sgradevoli. Utilizzare ogni 6 mesi. Senza fosforo.

ID modello:
M3GCP200 / M2WCP050

Codice articolo:
902979931 / 902980445

Prezzo suggerito:
10,99

Freddo | FRIGO CARE - Detergente per frigorifero - Spray 500 ml

Pulisce il frigorifero neutralizzando i cattivi odori.

Specifiche tecniche

ID modello:
M3RCS200

Codice articolo:
902979938

Prezzo suggerito:
10,99

ACCESSORI | Piani Cottura e Forni

Sigla	Descrizione	Prezzo
CO-S60N	Coperchio vetro fumè per piani linea Soft 60 cm con comandi frontali. Previsto per: PX640UV - PT640UV - PX640XV - PS640RUV - PN640RUV - RGG6242OOX - PX640UOV - PN640V PB640V	**137**
LIDGB1	Coperchio vetro nero per piano 60 cm con comandi laterali. Previsto per: KGS6404T - KGS6404SX - KGS6404B	**137**
LIDGW1	Coperchio bianco per piani linea Soft 60 cm con comandi laterali. Previsto per: KGS6404W	**145**
EHLSL60K	Coperchio vetro fumè per piani linea quadro (Slim Profile) 60 cm con comandi frontali. Previsto per: KGS64362XX - KGS64562SX - KGS6424SX - KGS6436SX	**145**
CO-S75N	Coperchio vetro fumè per piani linea Soft 75 cm con comandi frontali Previsto per: PX750UOV - PN750UV - PT750UV - PB750UV - PS750RUV - PN750RUV - PX750UV - PX750XV	**145**
EHLSL75K	Coperchio vetro fumè per piani linea NEW quadro (Slim Profile) 75 cm con comandi frontali. Previsto per: KGS75362XX - KGS7566S2X - KGS7564SX - KGS7536SX - KGS7534SX - KGS7524SX	**152**
EHLSL90K	Coperchio vetro fumè per piani linea slim 90 cm con comandi frontali Previsto per: KGS9536SX - KGS9536T - KGS9536RS - KGS9536RN - KGS9536W	**197**
TR1LV	Guida telescopica per 1 livello ad estensione parziale per forni dotati di griglie laterali all'interno della cavità. Compatibile con tutti i forni, esclusi i forni 100% vapore e compatti.	**61**
TR2LV	Guida telescopica per 2 livelli ad estensione parziale per forni dotati di griglie laterali all'interno della cavità. Esclusi i forni 100% vapore e compatti.	**91**
TR3LV	Guida telescopica per 3 livelli ad estensione parziale per forni dotati di griglie laterali all'interno della cavità. Esclusi i forni 100% vapore e compatti.	**121**
TR1LFSTV	Guida telescopica per 1 livello ad estensione totale. Prevista per i forni 100% vapore (esclusi compatti) KVBAS21WX - KOBBS29T - KOBBS39X	**121**
S.STEAMKIT	Pirofila Vapore appositamente progettata e sviluppata per la cottura a vapore nei forni XXL 74 lt con Vapore 25%. Prevista per: KOCBH39X - KOCDH76X - KOCGS70TX - KOCGS30TX - KOCDH77X2	**304**
E4OHDT01	Teglia arrosti. Esclusivo per forni Electrolux (vedi modelli compatibili). KVBAS21WX - KOBBS39X - KOBBS29T - KVLBE08T - KVEBP29X - KVMBE08X - KVMDE46X - KOMFE46X KVLBE08X	**90**
E9OOPT01	Teglia pasticceria. Esclusivo per forni Electrolux (vedi modelli compatibili). KOBBS39X - KVBAS21WX - KOBBS29T - KVLBE08T - KVEBP29X - KVMBE08X - KVMDE46X - KOMFE46X KVLBE08X	**120**
SNAPPER	Ganci per l'installazione dei forni predisposti senza la necessità di viti di fissaggio (soluzione consigliata per colonne con gola) KOBBS39X - KOBBS29T	**53**

ACCESSORI | Cappe

Sigla	Descrizione	Prezzo
MCFE01	Il filtro a carboni attivi offre un processo di filtrazione dell'aria nelle cappe a ricircolo. Previsto per LFT529X e LFT526X	**39**
MCFE11	I carboni attivi consentono di rimuovere gli odori e assorbire grassi durante la cottura, garantendo la purificazione dell'aria e un piacevole ambiente in cucina. Previsto per LFT529X e LFT526X	**76**
ECFB01	Filtro rettangolare a carboni attivi. Previsto per LFG719X - LFG716X	**38**
ECFB02	Filtro tondo a carboni attivi. Previsto per KFVB19K - LFC319X - LFC316X - LFP536X - LFP539X - LFP329X - LFP326X - LFV319K - LFV319Y - LFV319W	**38**
ECFBLL02	Filtro rettangolare a carboni attivi"Long Life". Previsto per: LFG719X - LFG716X	**105**
ECFB03	Filtro tondo a carboni attivi. Previsto per: LFP326S - EFP129X - EFP126X - LFG337S - LFG335S - LFG235S	**39**
MCFB52	Kit Filtro LONG LIFE. Previsto per: LFV319K - LFV319Y - LFV319W - KFVB19K	**76**
MCFB53	Kit Filtro SUPER PERFORMING. Previsto per: KFVB19K	**228**

ACCESSORI | Freddo

Sigla	Descrizione	Prezzo
E3RWAF01	Filtro per frigorifero ai carboni attivi per rinfrescare il frigorifero e attenuare i cattivi odori. Mantiene i tuoi cibi freschi più a lungo e permette di conservare i sapori originali dei cibi. Previsto per: KFS3DF18S - KNT7TF18S - LNS8FF19S - KFS4DF18S - KRS4DE18S - LNS9TE19S	**30**

Nuova etichetta energetica

Da oltre 25 anni, l'etichetta energetica rappresenta un importante strumento per comprendere e confrontare l'efficienza degli elettrodomestici, consentendo di operare scelte più consapevoli, sostenibili ed economiche.

La nuova etichetta

Il 1° marzo 2021 è entrata in vigore la nuova etichetta energetica per lavatrici, lavasciuga, lavastoviglie, frigoriferi, congelatori e cantine vino.

Etichetta energetica attuale

Nuova etichetta energetica

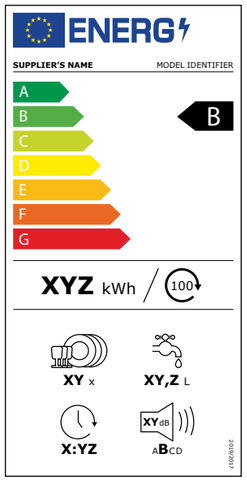

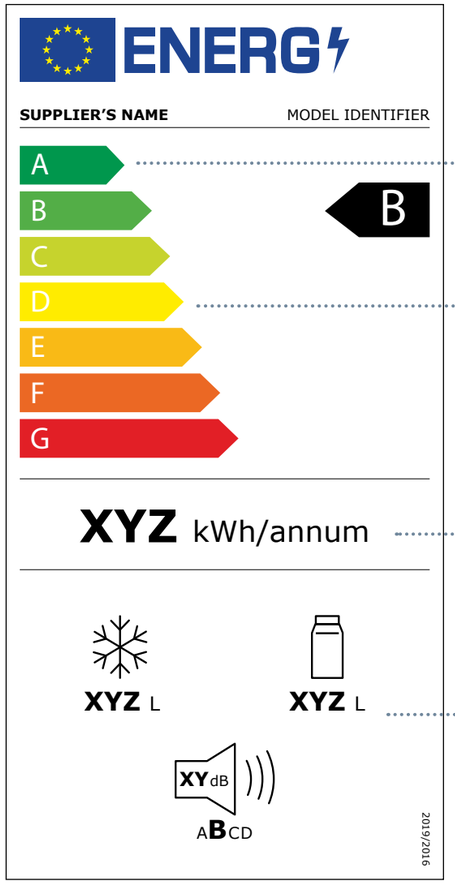

Esempio di etichetta energetica per frigoriferi

Quali sono le principali novità introdotte dalla nuova etichetta?

Classe di massima efficienza
La classe A di massima efficienza rimane vuota, ossia non esistono elettrodomestici così performanti al momento dell'introduzione delle nuove norme. Questo lascia spazio ai vertici della scala con l'arrivo di tecnologie più efficienti.

Scala energetica
Per tutti i gruppi di elettrodomestici viene utilizzata una nuova e più semplice scala di efficienza energetica, da A a G.

Consumo energetico
Il consumo energetico dei prodotti è presentato in modo più evidente e uniforme.
I dati relativi al consumo energetico e all'efficienza si basano principalmente su nuovi metodi di prova. Per lavastoviglie, lavatrici e lavasciuga viene indicato per 100 cicli in sostituzione al consumo energetico annuale (kWh/anno).

Icone di performance
Oltre alla classe di efficienza, i pittogrammi nella parte inferiore dell'etichetta forniscono informazioni su altre caratteristiche importanti del prodotto.

Ulteriori informazioni sono disponibili anche sul nostro sito **electrolux.it**

Nuove icone di performance

Refrigerazione

XYZ kWh/annum
Consumo energetico annuo

XYZ L
Volume totale del vano congelatore

XYZ L
Volume totale del vano frigorifero

XYdB
ABCD
Silenziosità

Lavastoviglie

XYZ kWh / 100
Consumo energetico per 100 cicli Eco

XY x
Capacità nominale di coperti per il programma Eco

XY,Z L
Consumo di acqua per ciclo

X:YZ
Durata del programma Eco

XYdB
ABCD
Silenziosità

Lavatrici

XYZ kWh / 100
Consumo energetico per 100 cicli

XY,Z kg
Capacità nominale del programma Eco

ABCDEFG
Classe di efficienza della centrifuga

XY L
Consumo di acqua per ciclo

X:YZ
Durata del programma Eco

XYdB
ABCD
Silenziosità

Lavasciuga

XYZ kWh / 100
Consumo energetico per 100 cicli

XY,Z kg
Capacità nominale del programma Eco

ABCDEFG
Classe di efficienza della centrifuga

XY L
Consumo di acqua per ciclo

X:YZ
Durata del programma Eco

XYdB
ABCD
Silenziosità

Electrolux e l'ambiente

Il nostro approccio alla sostenibilità è integrato nella mission di Gruppo "Shape living for the better".
Il concetto di sostenibilità è una delle priorità primarie per il Gruppo Electrolux, sotto plurimi punti di vista; difatti, ci impegniamo ogni giorno per rendere sostenibile ogni processo della nostra azienda e trasmettere questo valore anche ai nostri stakeholder.

Da sempre all'avanguardia nell'innovazione, per i nostri prodotti scegliamo materiali e finiture in base alla loro funzione, qualità e basso impatto ambientale. Ecco perché per il dodicesimo anno consecutivo Electrolux è stata dichiarata Leader di Settore* secondo l'Indice Mondiale di Sostenibilità Dow Jones ed ha ricevuto il Gold Class Sustainability Award, premio che riconosce solo l'1% delle aziende con la migliore performance in ogni settore.

* categoria Beni Durevoli per la Casa, 2006-2018

GREEN STAR SYSTEM®

Intertek

MEMBER OF Dow Jones Sustainability Indices In Collaboration with RobecoSAM

ROBECOSAM Sustainability Award Gold Class 2018

Assistenza
Top

Assistenza TOP
Oltre alla garanzia di conformità del produttore di due anni (*), gli elettrodomestici Electrolux offrono un vantaggio in più: la possibilità di acquistare uno speciale programma di assistenza, realizzato e fornito da Servizi Domestic & General Italia S.r.l., partner di Electrolux.
Aderendo a questo programma potrai difatti beneficiare, fino a 4 o 5 anni (**), dei seguenti speciali vantaggi (***):

1. Manodopera
La manodopera dei tecnici autorizzati Electrolux sarà fornita senza ulteriori oneri di spesa (salvo quelli relativi ai costi di chiamata eventualmente previsti nella formula contrattuale prescelta).

2. Ricambi
La sostituzione eventuale di componenti non funzionanti avverrà con ricambi originali e senza ulteriori oneri di spesa.

3. Sostituzione
Qualora non fosse possibile riparare, l'elettrodomestico verrà sostituito con uno nuovo di pari caratteristiche. (****)

4. Rinnovo
Alla scadenza del programma di assistenza sarà possibile decidere di rinnovare il servizio per tutto il tempo che vorrai.

Electrolux.
Una grande rete.
E non solo per il numero dei suoi centri.
Una rete di assistenza tecnica presente su tutto il territorio nazionale.
Si tratta di una rete di 130 Centri Autorizzati che garantiscono il massimo livello di servizio sugli elettrodomestici grazie a:

- personale altamente qualificato, aggiornato sulle novità di prodotto che la nostra Azienda continuamente realizza per soddisfare al meglio le esigenze dei Consumatori;
- esecuzione dell'intervento "a regola d'arte". Il nostro servizio è, primo in Italia nel settore, certificato ISO 9001, garanzia di qualità.
  Gli interventi vengono effettuati secondo le modalità stabilite dalla nostra Azienda;
- utilizzo esclusivo di ricambi originali Electrolux, che garantiscono il corretto funzionamento dell'elettrodomestico nel tempo;
- una gamma di accessori specifici ideati da Electrolux per migliorare l'uso e le prestazioni degli elettrodomestici e garantirne negli anni la massima efficienza;
- trasparenza dell'intervento, rilascio della documentazione tecnica e fiscale, che permette di risalire in ogni momento alla natura dell'intervento.

Numero Verde
800 898 898

ISO 9001:2008
certificati dal 1997

(*) I 2 anni decorrono dalla data di consegna dell'elettrodomestico, che deve essere comprovata da un documento di consegna o scontrino fiscale.
(**) Il programma di assistenza inizia a decorrere: per i servizi relativi ai danni accidentali dalla data di acquisto, oppure, ove previsto dall'offerta, 30 giorni dopo la data di acquisto; per i guasti meccanici ed elettrici, dalla data di scadenza della Garanzia Legale/di conformità, per la durata di ulteriori 2 o 3 anni (termine che si applica anche per i servizi relativi ai danni accidentali).
(***) Le richieste di riparazione saranno valutate sulla base delle informazioni fornite o già in possesso della società (ad esempio relativamente alla tipologia di prodotto acquistato e alle sue caratteristiche), delle circostanze riferite in merito alla causa del malfunzionamento o del danneggiamento lamentato e della loro coerenza con il prodotto acquistato, delle precedenti richieste di riparazione effettuate e di qualsiasi altra informazione ragionevolmente necessaria. All'esito di tale valutazione, Servizi Domestic & General Italia S.r.l. approverà l'intervento ed emetterà un codice di autorizzazione che verrà consegnato all'addetto incaricato.
(****) La sostituzione del prodotto fa decadere il programma di assistenza sottoscritto.

Note

Progetto Grafico
TEND

Fotografia
Archivio Electrolux

Coordinamento
Trade Marketing Electrolux

Cottura | Piani

- Dimensioni
- Bruciatore Wok
- Bruciatori Hi-Power
- Bruciatori Fiamma Pura
- SpeedBurner
- StepPower
- CrossCook
- Griglia in ghisa
- Induzione
- Assorbimento massimo regolabile da 1,5 a 7,2 kW
- Assorbimento massimo
- Connessione piano-cappa Hob2Hood
- 4 fuochi WindMill
- Funzione Bridge WindMill
- Funzione FlexiBridge®
- Funzione Bridge
- DirectAccess / Slider Touch
- Funzione SenseBoil
- Funzione potenza aggiuntiva
- Funzione Stop + Go
- Luce LED
- Sicurezza bambini
- Infinite
- PowerSlide
- Zona cottura a doppio circuito
- EasyClean
- Touch Control
- CountUp Timer
- Snap-In
- Flash Burner
- Accensione Integrata

Cottura | Forni

- Classe di efficienza energetica
- Dimensioni
- Dimensioni speciali
- SteamBoost
- SteamCrisp
- SteamBake
- AirFry
- Connettività integrata
- Sonda FoodProbe
- Display a colori TFT
- Sicurezza bambini
- Pirolisi
- Riscaldamento rapido
- Steam Cleaning
- Easy to Clean
- CoolDoor Plus / Xtra
- Teglia InfiSpace®. 25% più grande
- Funzione Acqua Cleaning
- Chiusura porta VelvetClosing®
- Inox antimpronta

Cottura | Forni a microonde

- Dimensioni
- Sicurezza bambini
- Piatto girevole
- CoolDoor Plus / Xtra
- Inox antimpronta
- Funzioni preferite

Cottura | Prodotti speciali

- Classe energetica
- Dimensioni
- Luce LED
- Display LCD
- Funzione Aroma
- Scongelamento
- Lievitazione
- Scaldavivande
- Yogurt
- Conservazione vino
- Inox antimpronta

Cottura | Cappe

- Classe di efficienza energetica
- Dimensioni
- Hob2Hood
- Portata massima aspirante
- Illuminazione a LED
- Funzione Breeze
- Aspirazione perimetrale

Lavaggio | Lavastoviglie

- Classe di efficienza energetica
- Dimensioni speciali
- Vasca XXL
- Numero coperti
- Autoriduzione dei consumi
- Cesti flessibili
- Mulinello Satellitare
- SoftGrip
- SoftSpikes®
- Beam on floor
- Gestione allacciamento acqua calda
- AutoOff
- Motore Inverter
- Sistema di fissaggio dell'anta PerfectFit
- Tecnologia AirDry
- Vassoio posate removibile
- ComfortLift®
- Luce interna
- QuickSelect
- ExtraHygiene
- GlassCare
- XtraPower
- SprayZone
- Wi-fi

Freddo | Frigoriferi e congelatori

- Classe di efficienza energetica
- Altezza
- Larghezza
- Tecnologia TwinTech®
- Tecnologia TwinTech® Plus
- FreeStore®
- No Frost
- Low Frost
- MultiFlow
- Ventilazione Cooling 360
- Recycled
- ECO Mode
- Extra Zone
- Extra Zone Plus
- CustomFlex®
- ShoppingMode
- HolidayMode
- FastFreeze
- Illuminazione a LED
- Porta bottiglie
- Inox antimpronta
- 10 anni di garanzia sul compressore
- 5 anni di garanzia sul compressore
- Conservazione vino

Lavaggio | Lavatrici e Lavasciuga

- Classe di efficienza energetica
- Capacità di carico
- Centrifuga
- Lavaggio + Asciugatura
- Motore Inverter
- TimeManager®
- Display LCD
- DualCare System
- SensiCare System
- NonStop 1h 1kg
- Outdoor
- Vapore FreshScent
- Più Morbido
- Vapore Pro

PR Prodotti Partner

Esclusivo Prodotti esclusivi distributori

Set Sostenibile

NEW 2023 Prodotti Nuovi

Il produttore si riserva il diritto di modificare, senza preavviso, le caratteristiche dei prodotti illustrati.

032022

Per ulteriori informazioni,
visita il sito electrolux.it